Focar
D70 – D70 V

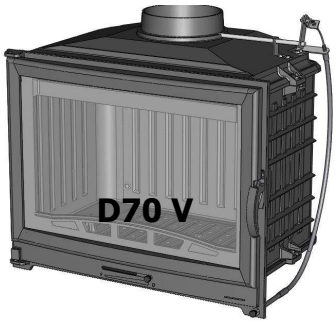

Referinta : D70 – D70 V

- Clasificare conform EN 13229 : 2001 / A2 : 2004
- Putere nominala : 9.5 kW
- Emisia de CO la 13% O2 : 0.26%
- Randament : 80.6%
- Temperatura medie a fumului : 227°C
- Emisia de CO2 : 9.1%
- Functionare: usa inchisa
- Clasificare: intermitent
- Tip combustibil: doar lemn uscat (15 la 20% um)

- Greutatea produsului : D70 = 109 kg / D70V = 112 kg
- Diametrul de conectare : 200 mm
- Presiune nominala : 12 Pa

- Incarcarea maxima cu combustibil : 4 kg
- Incarcare combustibil : 2 kg
- Consum : 0.77 g/s

CE
07

Legislatia locala si nationale, precum si normele Europene, trebuiesc respectate cand se foloseste produsul.

5 ani garantie*

*** Conform instructiunilor generale**

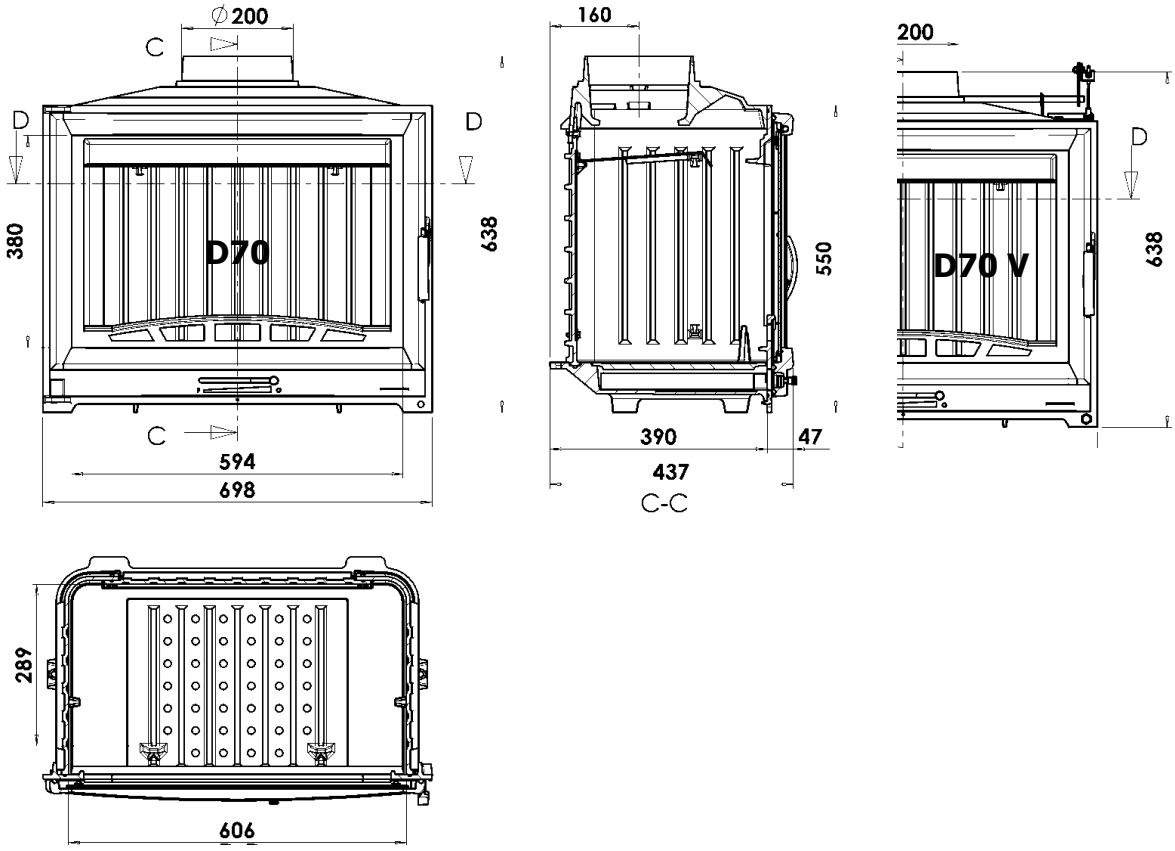

INFORMATII ADITIONALE

S2: suprafata de iesire a aerului de convectie: 700 cm² minim

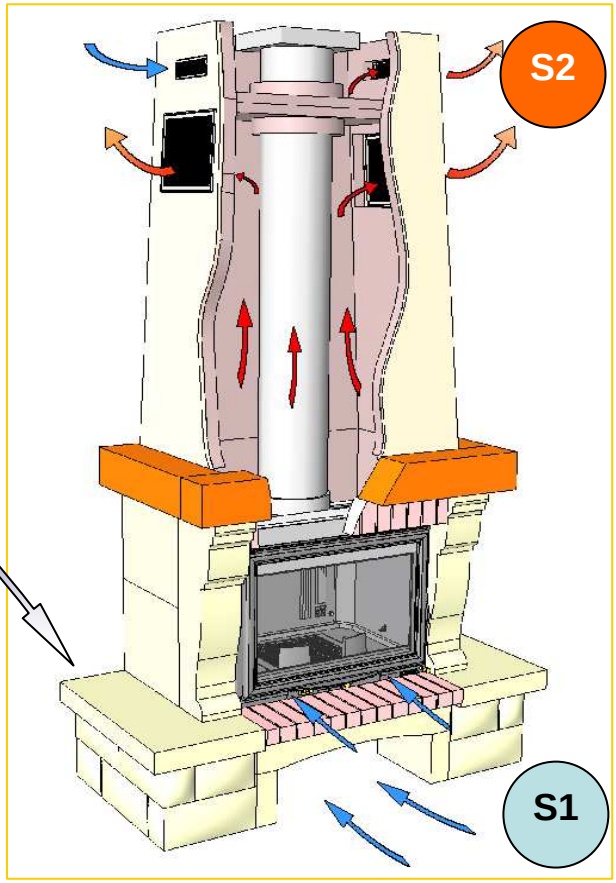

S3: suprafate de intrare a aerului de combustie: 200 cm² minim

S1: suprafata de intrare a aerului de convectie: 600 cm² minim

Distanta fata de materialele combustibile adiacentes:

7 cm din care 3 cm cu izolatie de 0,7 m².K/W la 50°C (sau de 0,4 m².K/W la 200°C), cu clasificarea A1 sau cel putin M0 sau A2-s1, d0 intre spatele focarului si materialul adiacent.

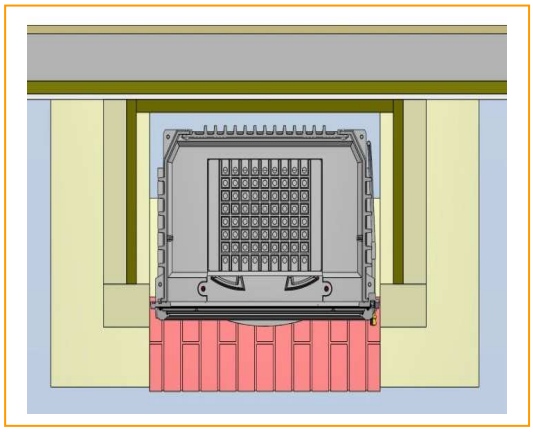

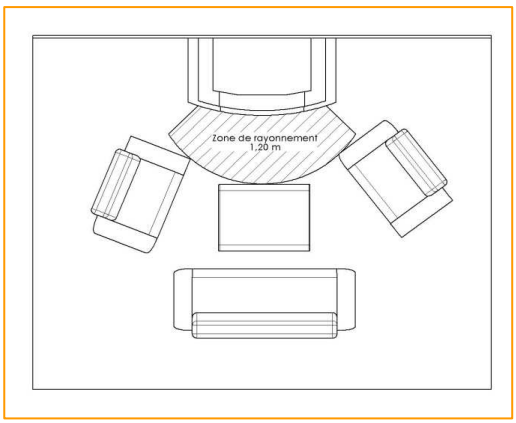

Cf : instructiunilor generale de instalare si folosire