UPUTSTVO ZA MONTIRANJE
ASSEMBLING INSTRUCTION
MONTAGEANLEITUNG
NOTICE DE MONTAGE
INSTRUCCIONES DE MONTAJE
ISTRUZIONI PER L´INSTALLAZIONE
ИНСТРУКЦИЯ ПО МОНТАЖУ
MONTÁZNÍ NÁVOD

ΟΙ ΟΔΗΓΙΕΣ ΧΡΗΣΗΣ
INSTRUCTIUNI DE MONTAJ
ИНСТРУКЦИИ ЗА МОНТИРАНЕ
NAVODILA ZA MONTAŽO
ÖSSZEÁLLITÁSI UTASITÁS
УПАТСТВО ЗА МОНТИРАЊЕ
UDHËZIMET PËR INSTALIM

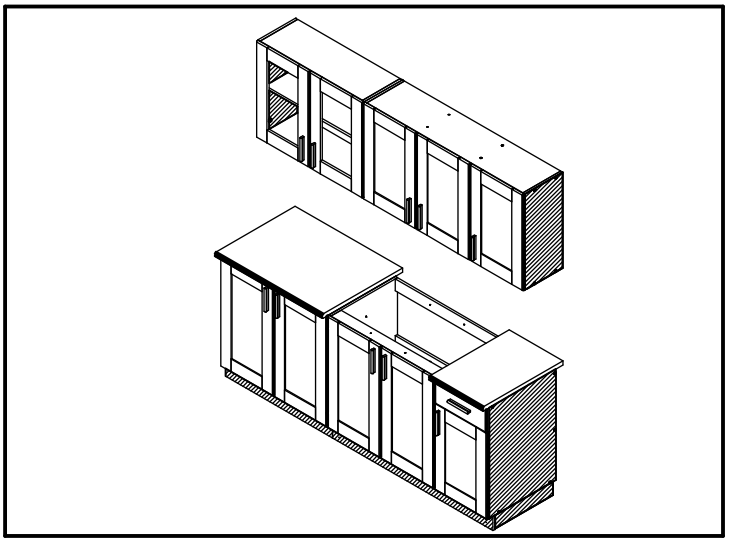

TARA

_ _ _ _ _ :

_ _ _ _ _ :

Version: 01-23022012

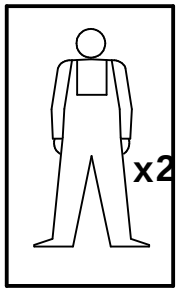

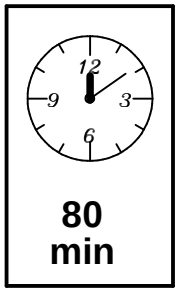

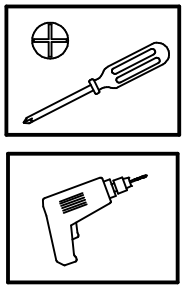

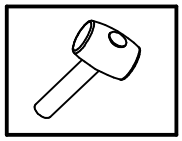

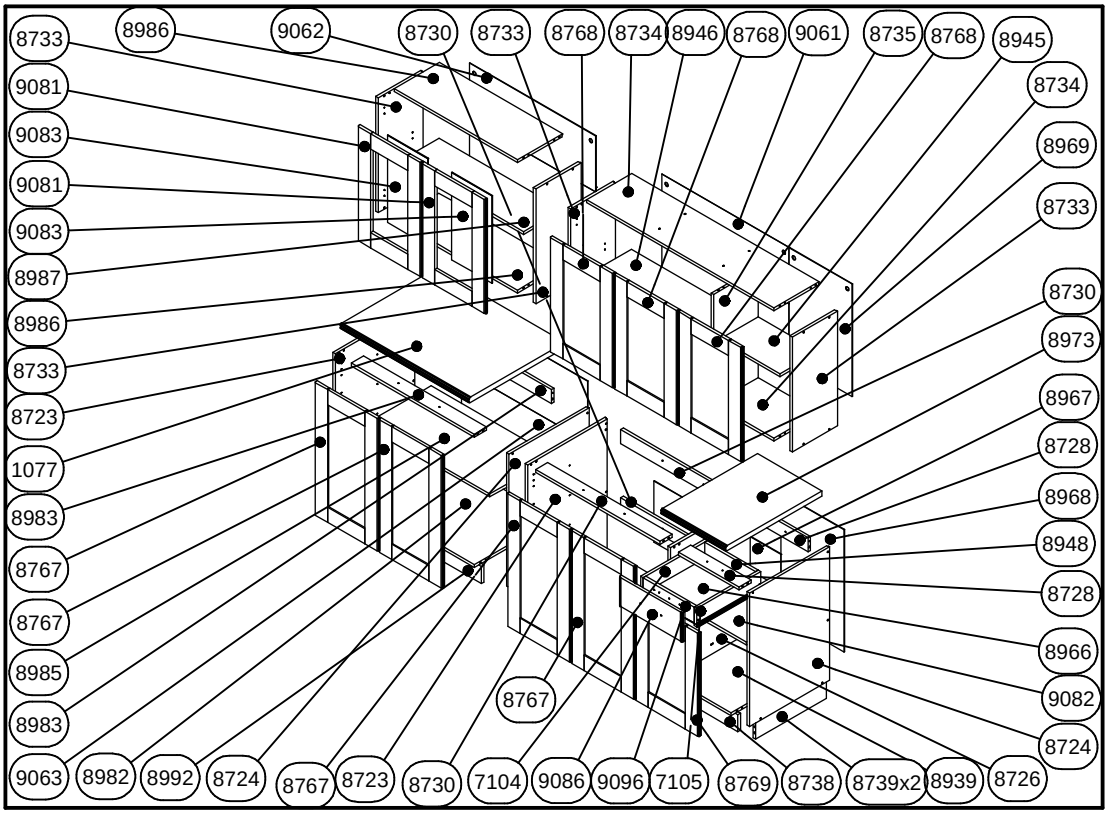

PRE POČETKA MONTIRANJA OBAVEZNO PROČITAJTE UPUTSTVO ZA MONTAŽU

BEFORE STARTING, REFER TO THE ASSEMBLING ADVICE IN ANNEX

VOR DIE MONTAGE,BITTE BEILIGENDE ANWEISUNGEN FOLGEN

AVANT DE COMMENCER, SE REPORTER AUX CONSEILS DE MONTAGE EN ANNEXE

ANTES DE EMPEZAR EL MONTAJE LEAN OBLIGATORIAMENTE LAS INSTRUCCIONES DE MONTAJE

AVANTI DI COMMINCIARE, RIPORTATE AGLI CONSIGLI DI MONTAGGIO

IMA DI INIZIARE L´INSTALLAZIONE SI RACCOMANDA LEGGERE LE ISTRUZIONI

ДО НАЧАЛА МОНТАЖА ОЗНАКОМЬТЕСЬ С ИНСТРУКЦИЕЙ

SEZNÁMIT SE S NÁVODEM PRED MONTAŽI NÁBYTKU

ΠΡΙΝ ΑΠΟ ΤΙΝ ΑΡΧΙ ΠΡΕΠΕΙ ΝΑ ΔΙΑΒΑΣΕΤΕ ΟΙ ΟΔΗΓΙΕΣ ΧΡΙΣΕΟΝ

INAINTE DE INCEPEREA MONTAJULUI ESTE OBLIGATORIE CITIREA INSTRUCTIUNILOR

ПРЕДИ МОНТИРАНЕ НЕ ЗАБРАВЯЙТЕ ДА СК ЧЕТЕ ИНСТРУКЦИИ ЗА МОНТАЖ

PRED ZAČETKOM MONTAŽE OBVEZNO PREBERITE NAVODILA

ÖSSZEÁLLITÁS ELÖTT OKVETLEN OLVASSA EL A HASZNÁLATI UTASITÁST

ПРЕД ПОЧЕТОК НА МОНТИРАЊЕ ЗАДОЛЖИТЕЛНО ДА СЕ ПРОЧИТА УПАТСТВОТО ЗА МОНТИРАЊЕ

PRIJE MONTAŽE UPOZNATI SE SA UPUTSTVOM

PARA RRITJE TË SIGURT QË JU LEXONI UDHËZIMET PËR INSTALLATION

var. 1

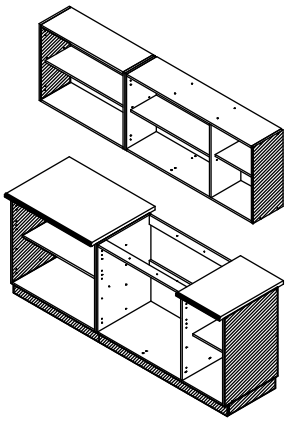

var. 2

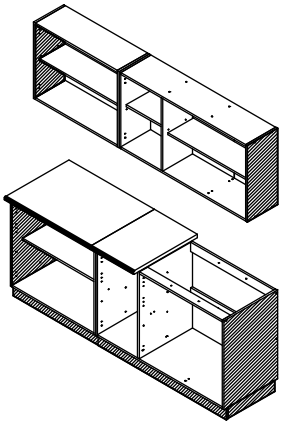

var. 3

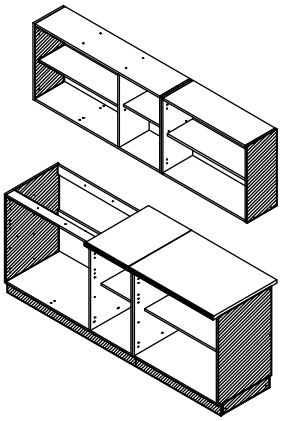

var. 4

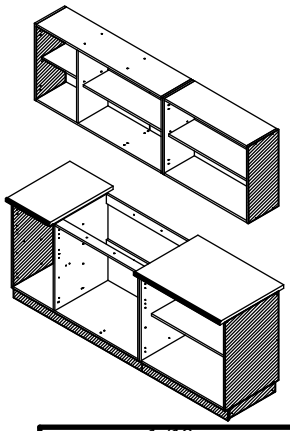

SRB MNE

1. Montažu obavljati na čistoj i mekoj podlozi (karton, tkanina...)
2. Da bi izbegli oštećenja elemenata pridržavati se datih instrukcija.
3. Prilikom prijave reklamacije koristiti date oznake elemenata.

DE AUS CH

1. Montage soll auf der sauberen , weichen Fläche durchgeführt werden (Karton, Stoff)
2. Um die Beschädigung der Teile zu vermeiden, folgen Sie bitte den Instruktionen
3. Bei der Anmeldung der Reklamation benutzen Sie bitte angegebene Kennzeichen der Teile

ESP

1. Efectuar el montaje sobre un fundamento limpio y blando (carton, tejido).
2. Para evitar dańos a los elementos atenerse a las instrucciones dadas
3. En ocasión de presentar une reclamación utilizar las seńas dadas de los elementos.

RUS BLR

1. Монтаж изделия выполнять на чистой и мягкой поверхности (картон, ткань)
2. Для предотвращения порчи изделий необходимо придерживаться правил монтажа
3. При сообщении о наличии бракованных изделий необходимо руководствоваться обозначениями из инструкции

SLO

1. Montažo opravimo na čisti in mehki podlogi (karton, tkanina)
2. Da bi se ozognili poškodbam elementov, upoštevajte navodila.
3. Pri reklamaciji uporabimo oznake elementov

ROU

1. Montarea se efectueaza pe o suprafata moale si curata (carton, material..)
2. Respectati instructiunile pentru a evita deteriorarea pieselor
3. La transmiterea reclamatiilor a se folosi insemnele pieselor

BGR

1. Монтажа да бъде извършен на чиста и мека повърхност /картон, плат/
2. За да избегнете нараняване на елементите придържайте се към дадените инструкции
3. При наличие на рекламация използвайте дадените означения на елементите

MKD

1. Монтажа да се врши на чиста и мека подлога (картон, тканина)
2. За да се избегне оштетување на елементите придржувајте се на дадените инструкции
3. За пријава на рекламицийа користете ги дадените ознаки на елеиентите

ENG

1. Assembly of the product should be done on a clean and soft surface (cardboard, fabric)
2. To prevent damage of the product, it is necessary to adhere to the assembly instructions
3. While reporting defective products, please quote codes in manual

FRA CH

1. Aménagez-vous une surface de montage propre pour éviter tout dommage sur les meubles. Une couverture les protégera des rayures.
2. Veuillez suivre scrupuleusement les instructions de montage afin de ne pas endommager les meubles.
3. Conservez votre notice de montage, si une pièce venait à manquer elle serait le moyen le plus claire de communiquer avec votre revendeur.

ITA CH

1. Fare l'installazione su una base morbida (cartone, tessuto)
2. Seguire le istruzioni per evitare di danneggiare gli elementi
3. Per reclamare usare relative indicazioni degli elementi

CZ SK

1. Montáž provádět na čisté a měkké podlaze (lepenka, látka)
2. Dodržujte přiložené instrukce, abyste předešli poškození součástí
3. Při reklamacích používejte přiložené označení elementů

GR

1. Η συνέλευση του προϊόντος πρέπει να γίνει σε μια καθαρή και μαλακή επιφάνεια (χαρτόνι, ύφασμα)
2. Θελήστε να ακολουθήσει σχολαστικά τις οδηγίες της συνέλευσης για να μη να βλάψει τα έπιπλα.
3. Εκθέτοντας τα ελαττωματικά προϊόντα, παρακαλώ αναφέρετε τους κώδικες στο εγχειρίδιο

CRO BiH

1. Montažu obavljati na čistoj i mekoj podlozi (karton, tkanina)
2. Da bi izbjegli oštećenja elemenata pridržavati se datih instrukcija
3. Prilikom prijave reklamacije koristiti date oznake elemenata

HU

1. ÖSSZESZERELÉST TESÉK VÉGREHAJATANI TISZTA ES PUHA FELÜLETEN (KARTON, ANYAG).
2. KÁROSODÁSNAK ELKERÜLÉSE ÉRDEKÉBEN, TARTÓZKODJON A MEGADOTT UTASÍTÁSOKHOZ.
3. REKLAMÁCIO ESETÉN IGÉNYBE KELL VENNI A MEGADOTT JELEKET A BUTOR ALKATRÉSZEIN.

ALB

1. Montimi të bëhet në sipërfaqe të pastër dhe të butë (karton ,tekstil)
2. Që t'u shmangemi dëmtimit të elementeve , përmbahuni instrukcioneve të dhëna
3. Me rastin e reklamimit përdorni shenjat e dhëna të elementeve

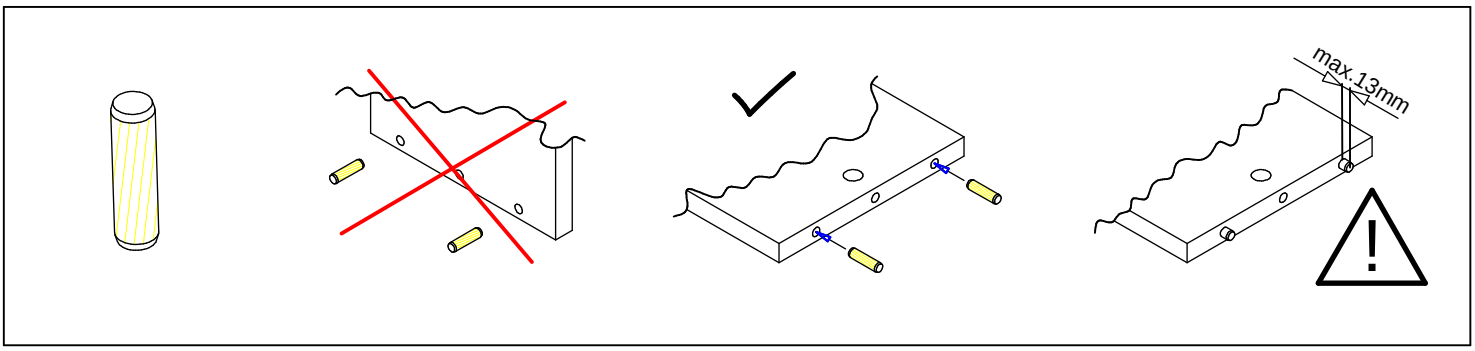

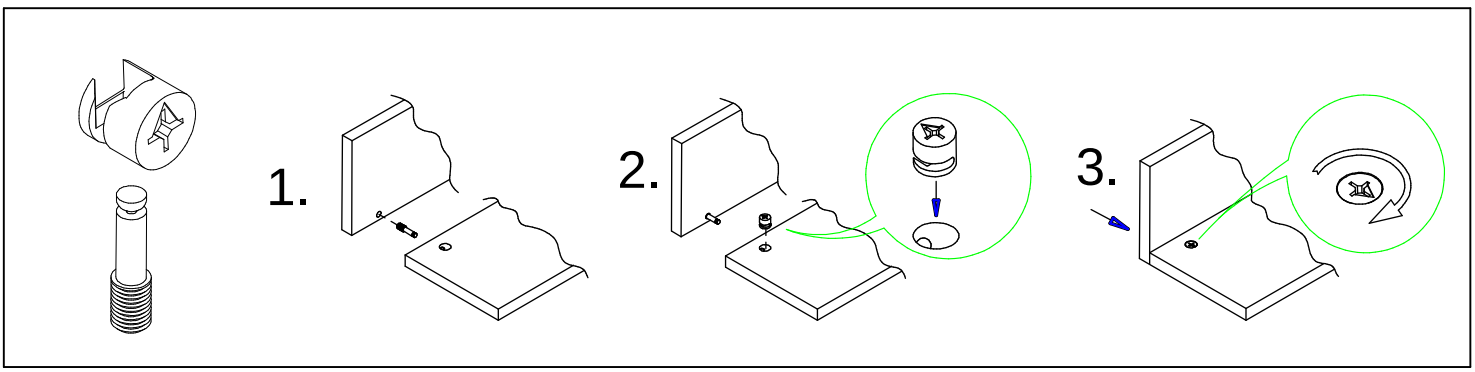

A Ø8x30 x48	B x43	C x(16+2)	D x20	E x5	F x1	G x2	H x20	I I1 I2 x1	J x4
K Ø8x60 x2	L x82	M x4	N 3x25 x10	O 3x16 x28	P x6	Q 4x16 x70	R x2	S 4x30 x4	T x8
U x6	V x16	W x4	X X1 X3 X2 x4	Y x4	Z 6x60 x4	Aa x11	Ab 4x30 x20	Ac 4x45 x2	Ad x2
Ae Ø7 x(2+6)	Af Ø8 x6	Ag x20							

1	Ax4

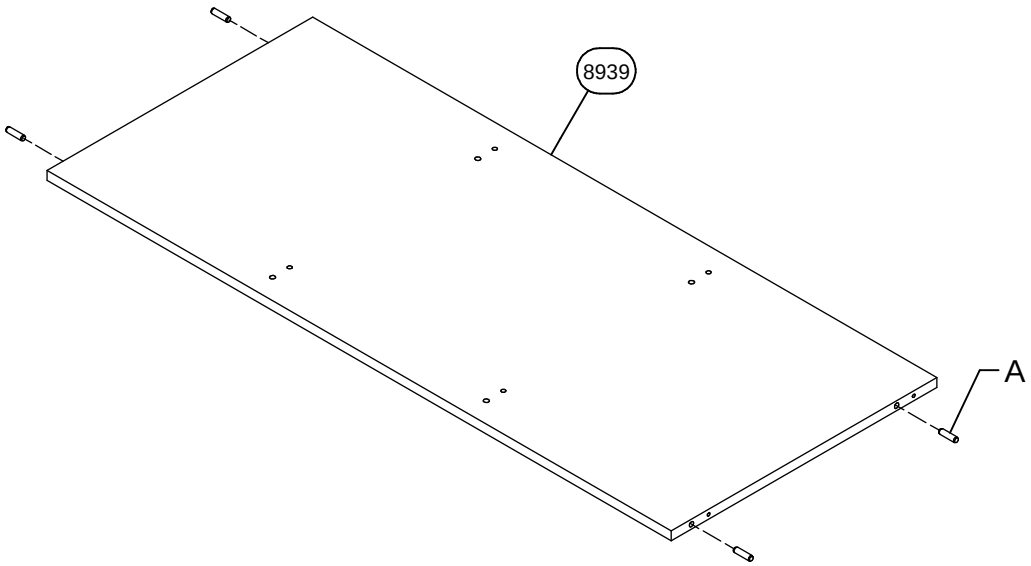

2	Ax2 Ø8x30	Dx2	I2x1 I1 I2	Jx2

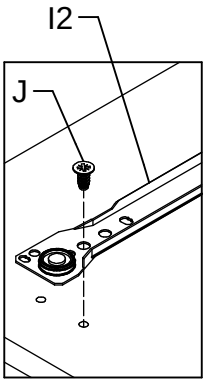

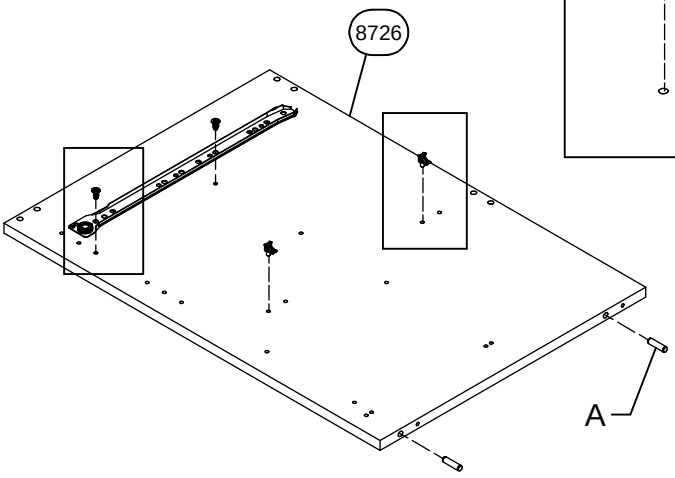

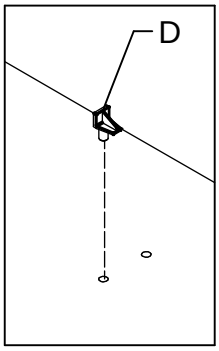

3	Bx2	Fx1	Hx2

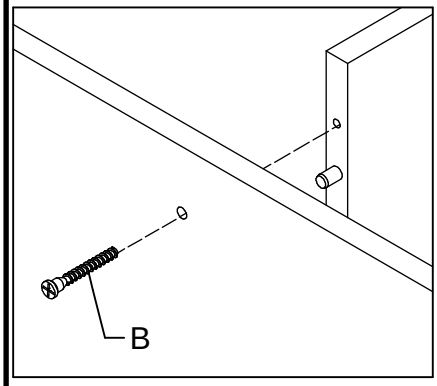

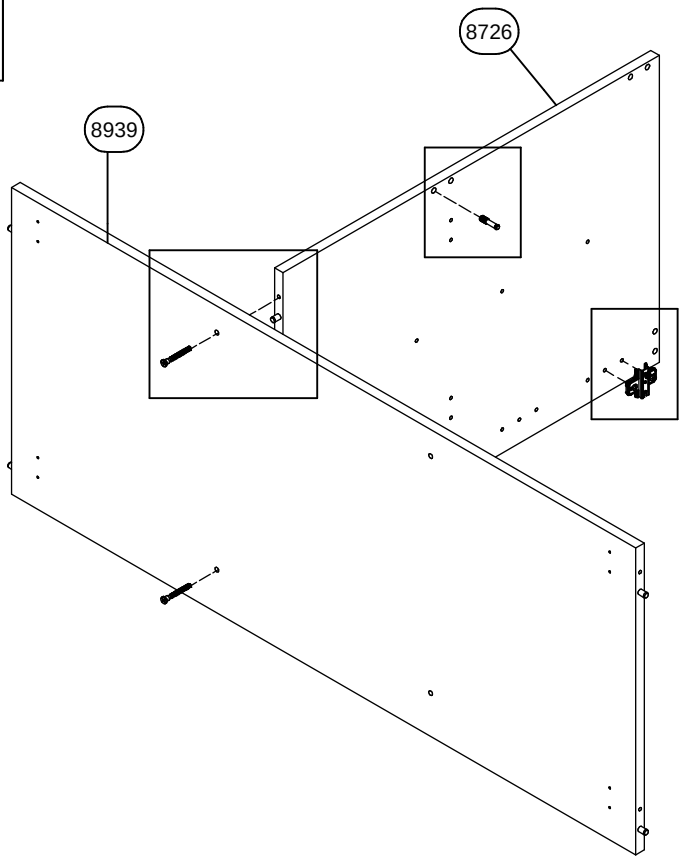

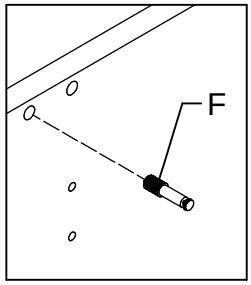

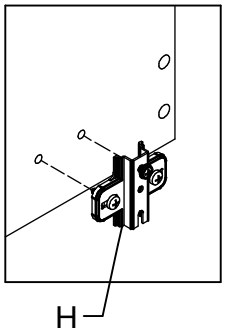

4	Hx2

5	I1x1	Jx2	Dx2	Hx2
	I1 I2			

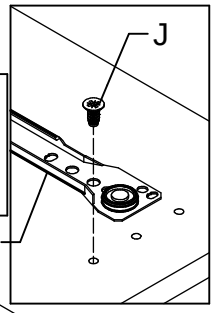

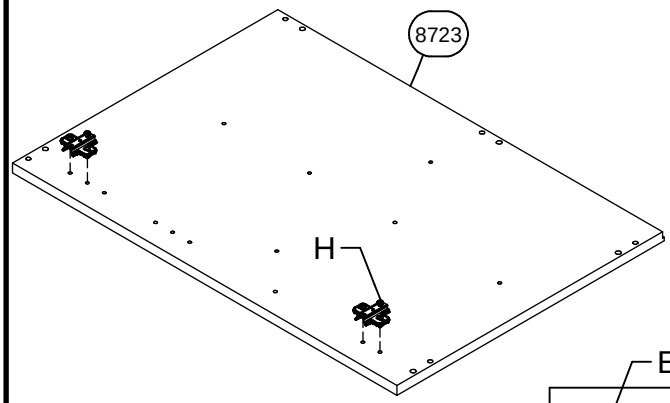

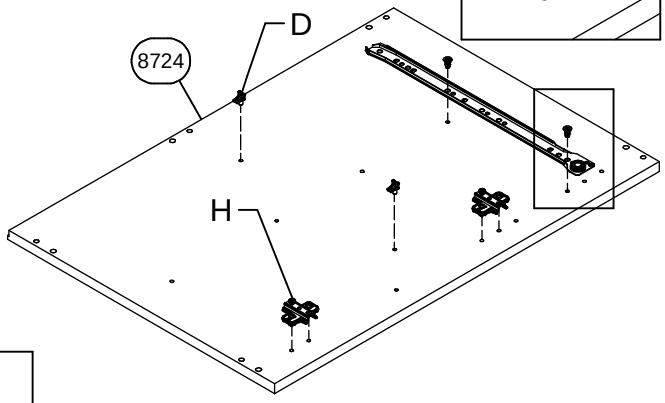

6	Ax2	Ex2	Kx2
	Ø8x30		Ø8x60

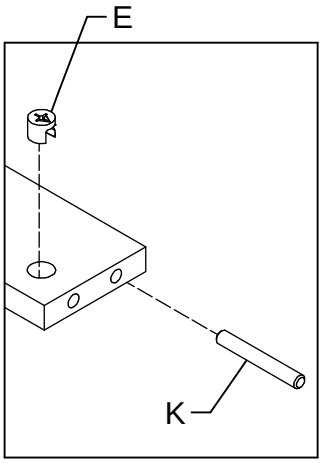

7	Ax2	Ex1
	Ø8x30	

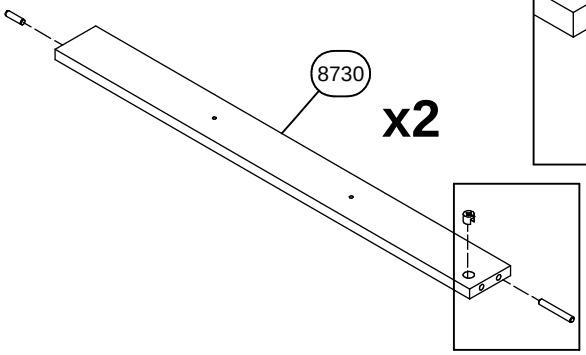

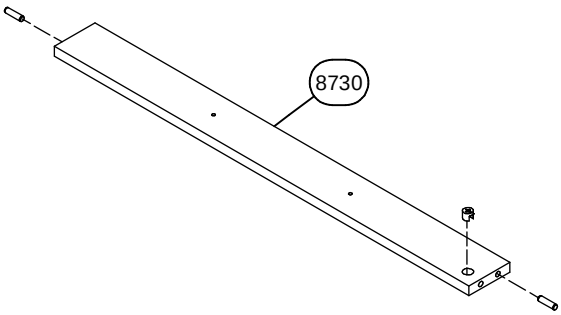

8	Ax2	Ex2
	Ø8x30	

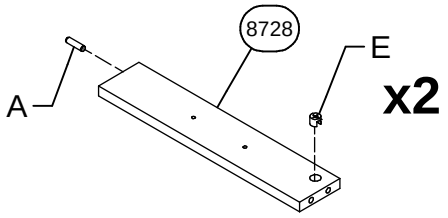

9	Bx9	Cx4	Gx2

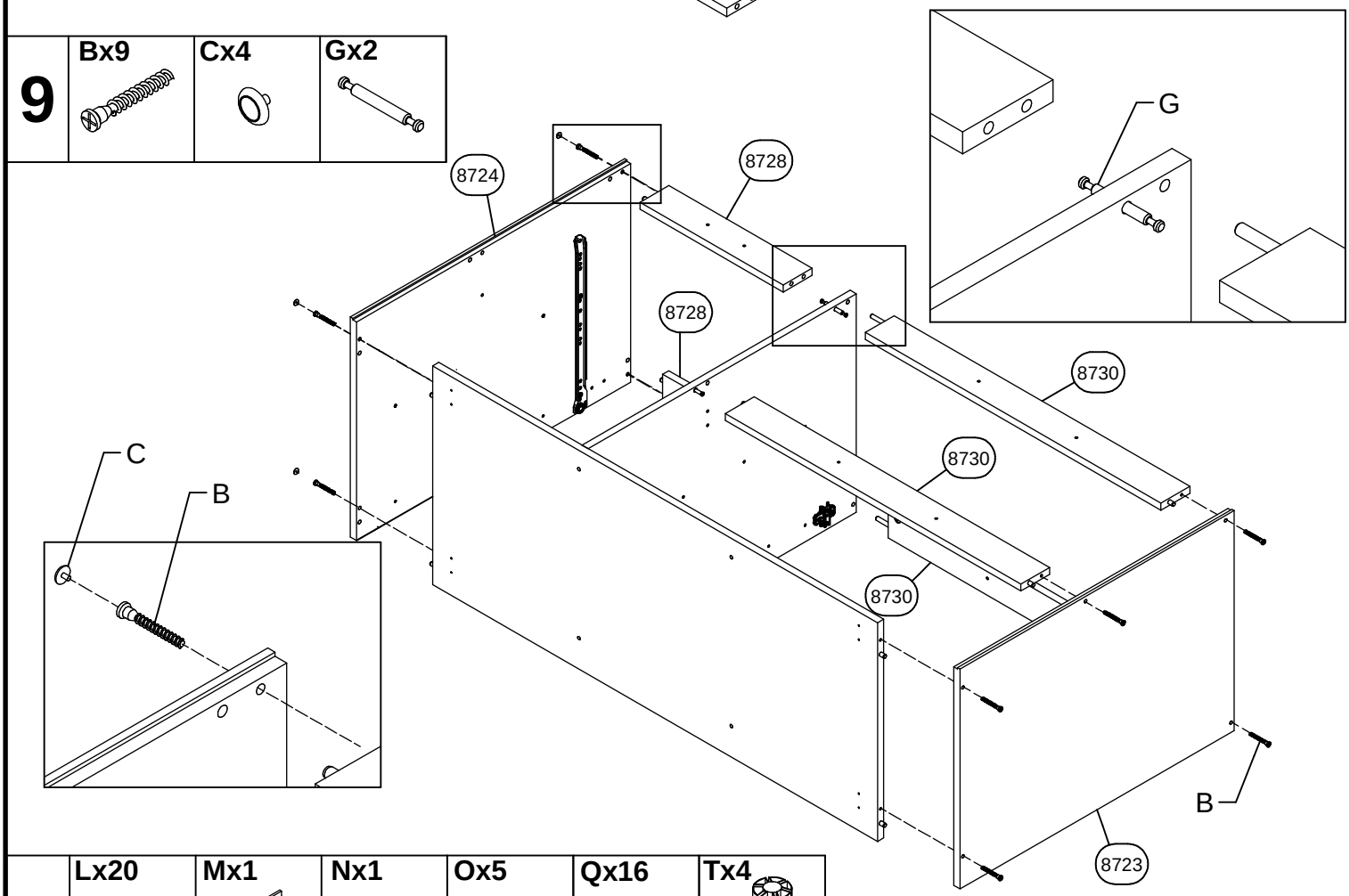

10	Lx20	Mx1	Nx1	Ox5	Qx16	Tx4
			3x25	3x16	4x16	

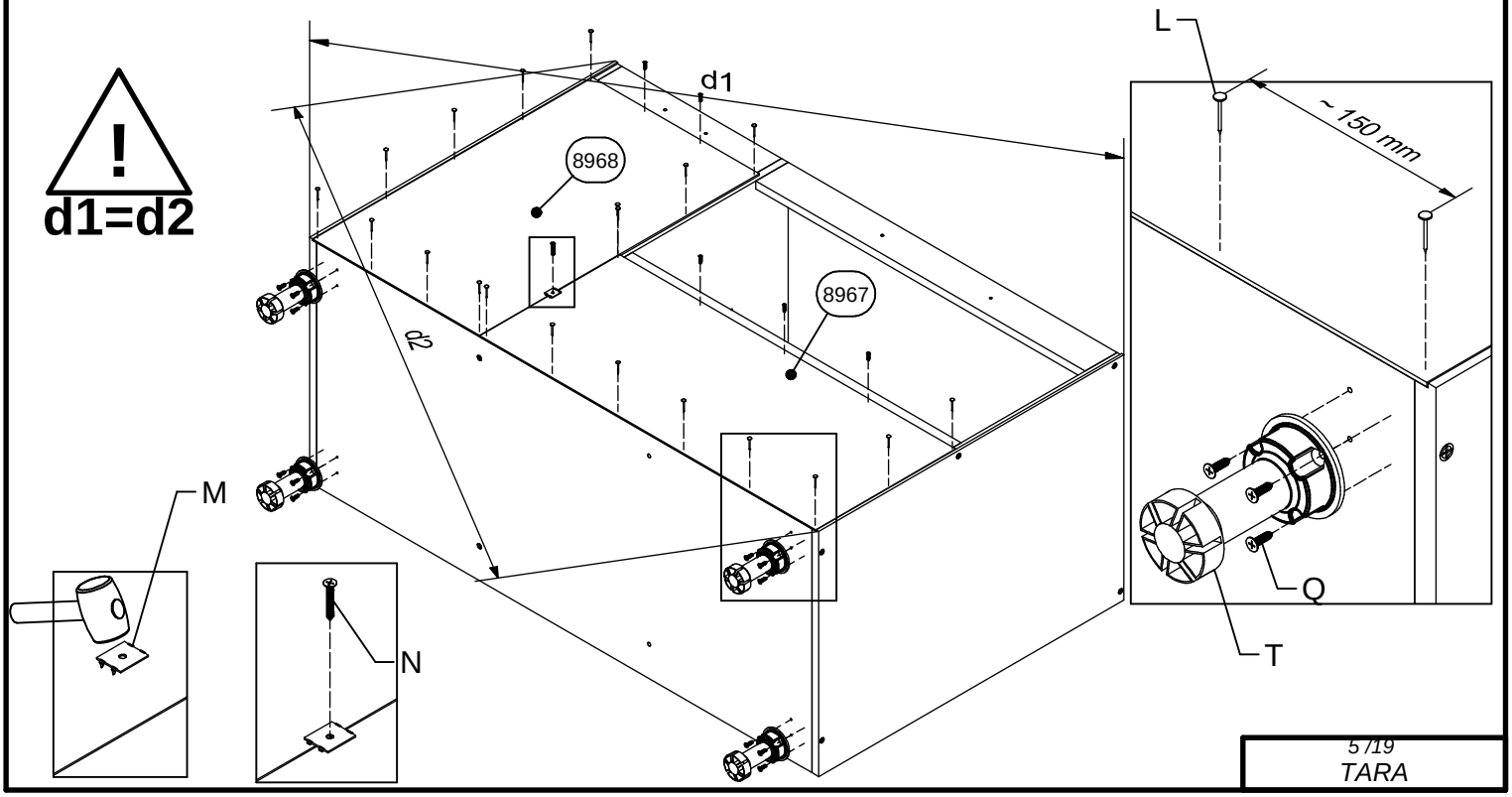

11	Ax2	Qx1	Ux1
	Ø8x30	4x16	

12	Qx2	Ux2
	4x16	

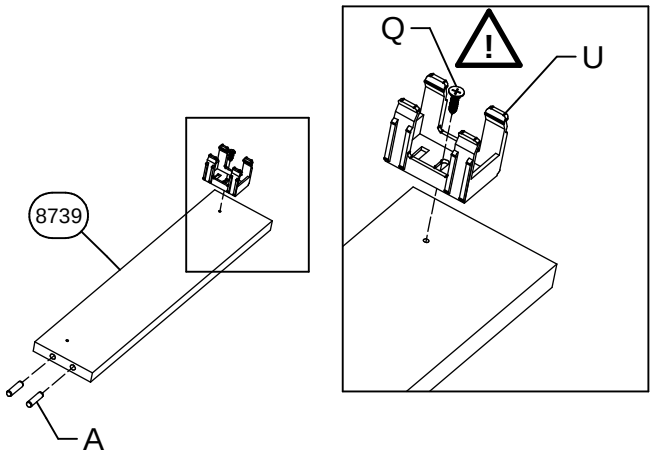

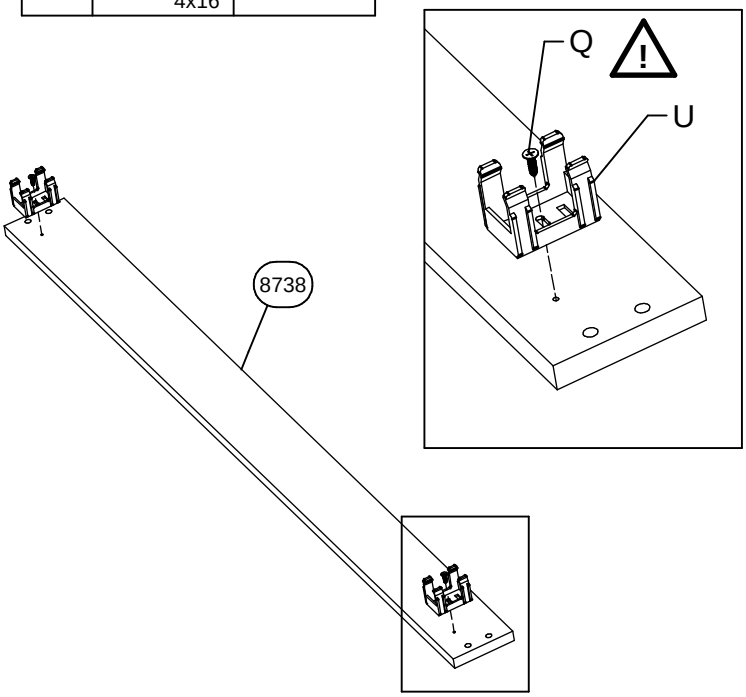

13

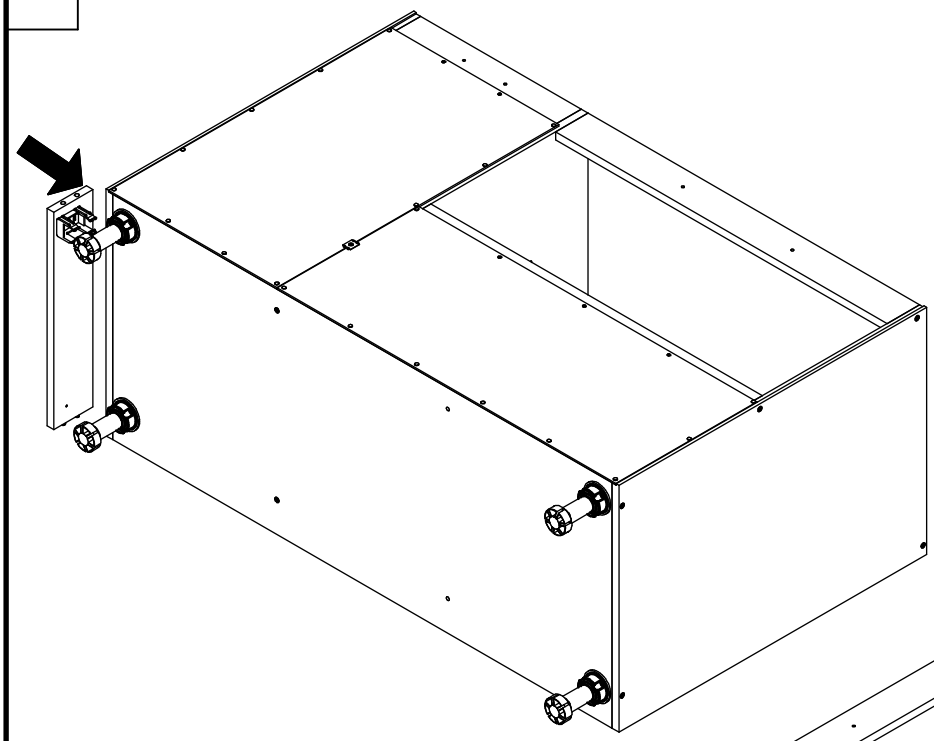

14

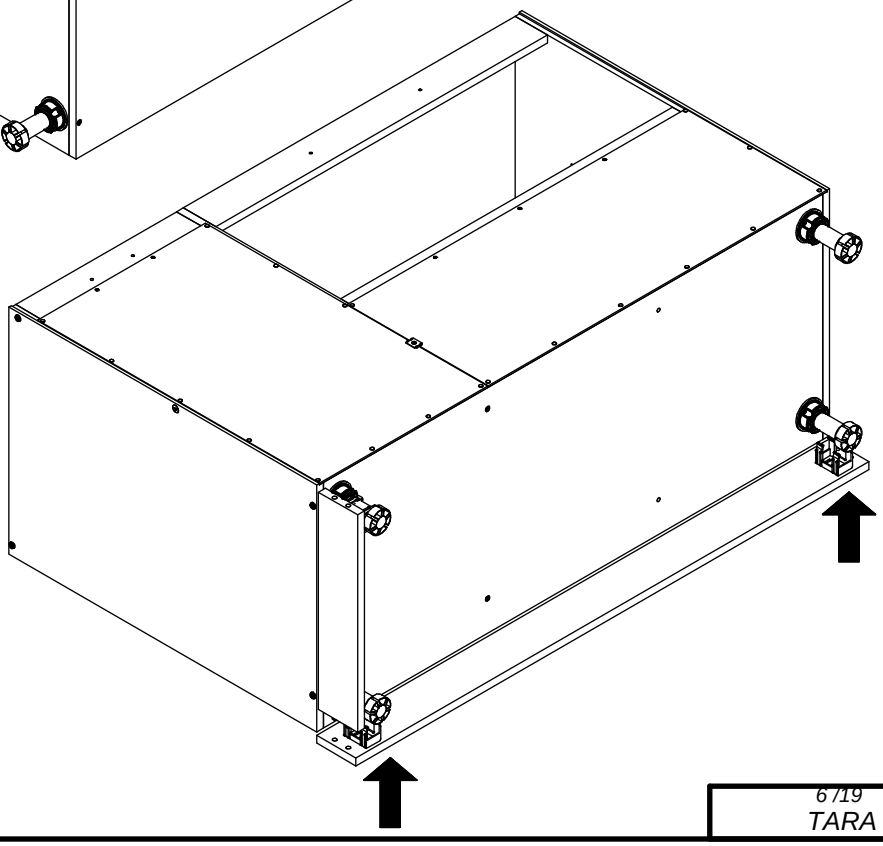

15	Px2	Qx6	Sx2	Rx2
		4x16	4x30	

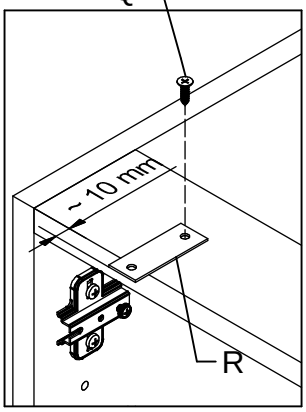

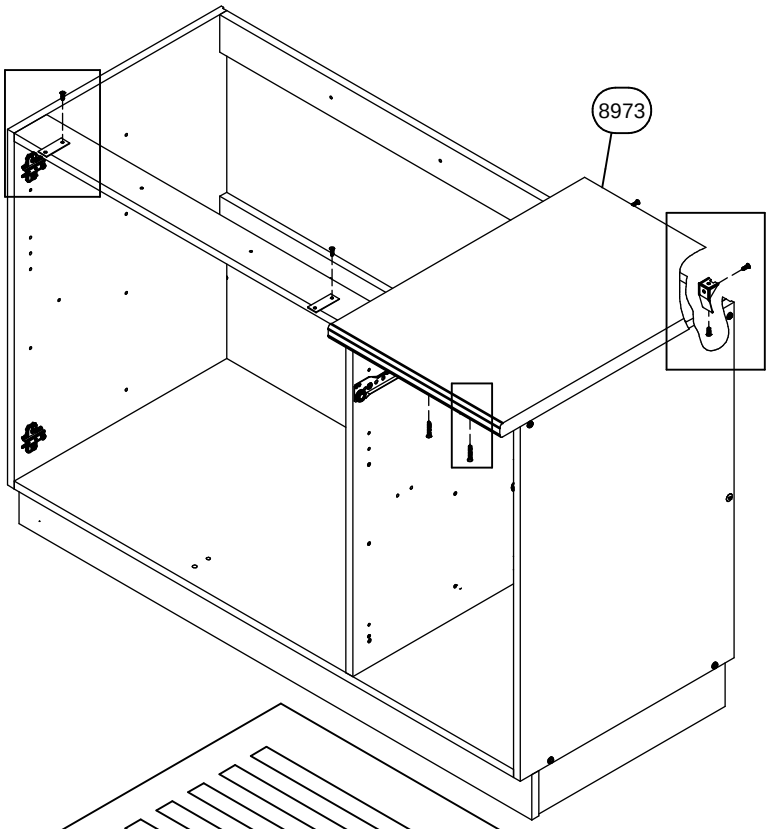

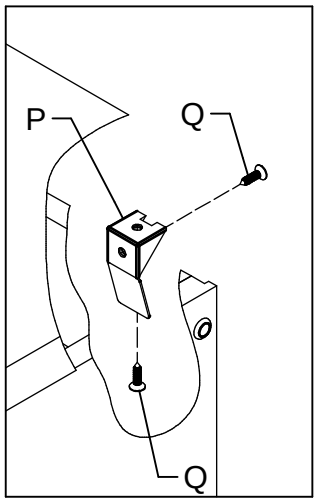

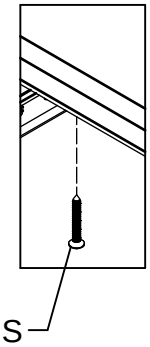

16	Px2	Qx6
		4x16

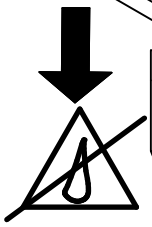

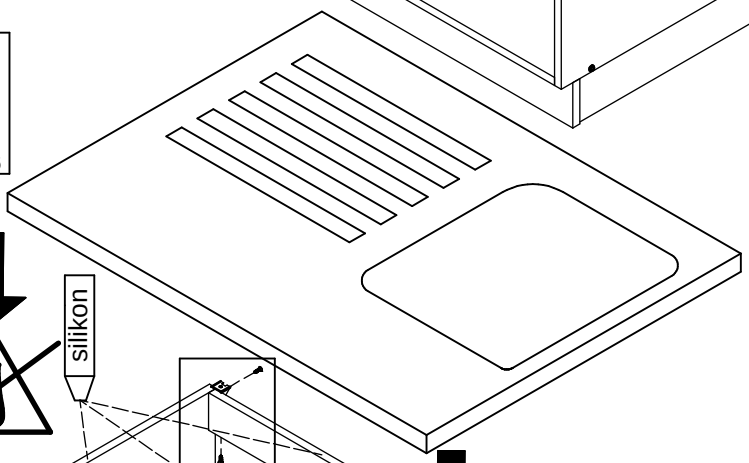

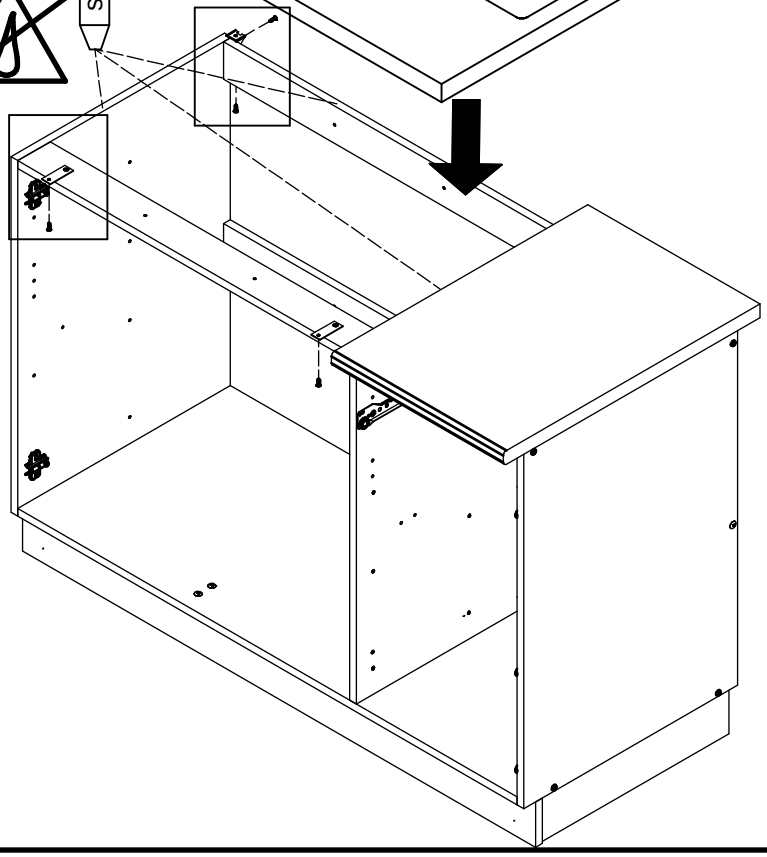

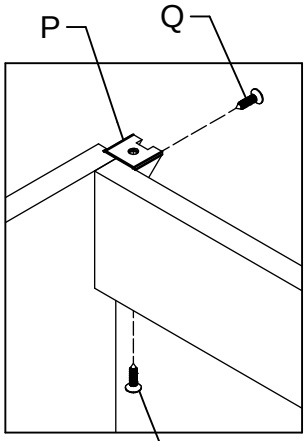

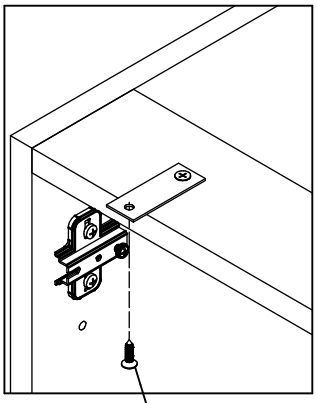

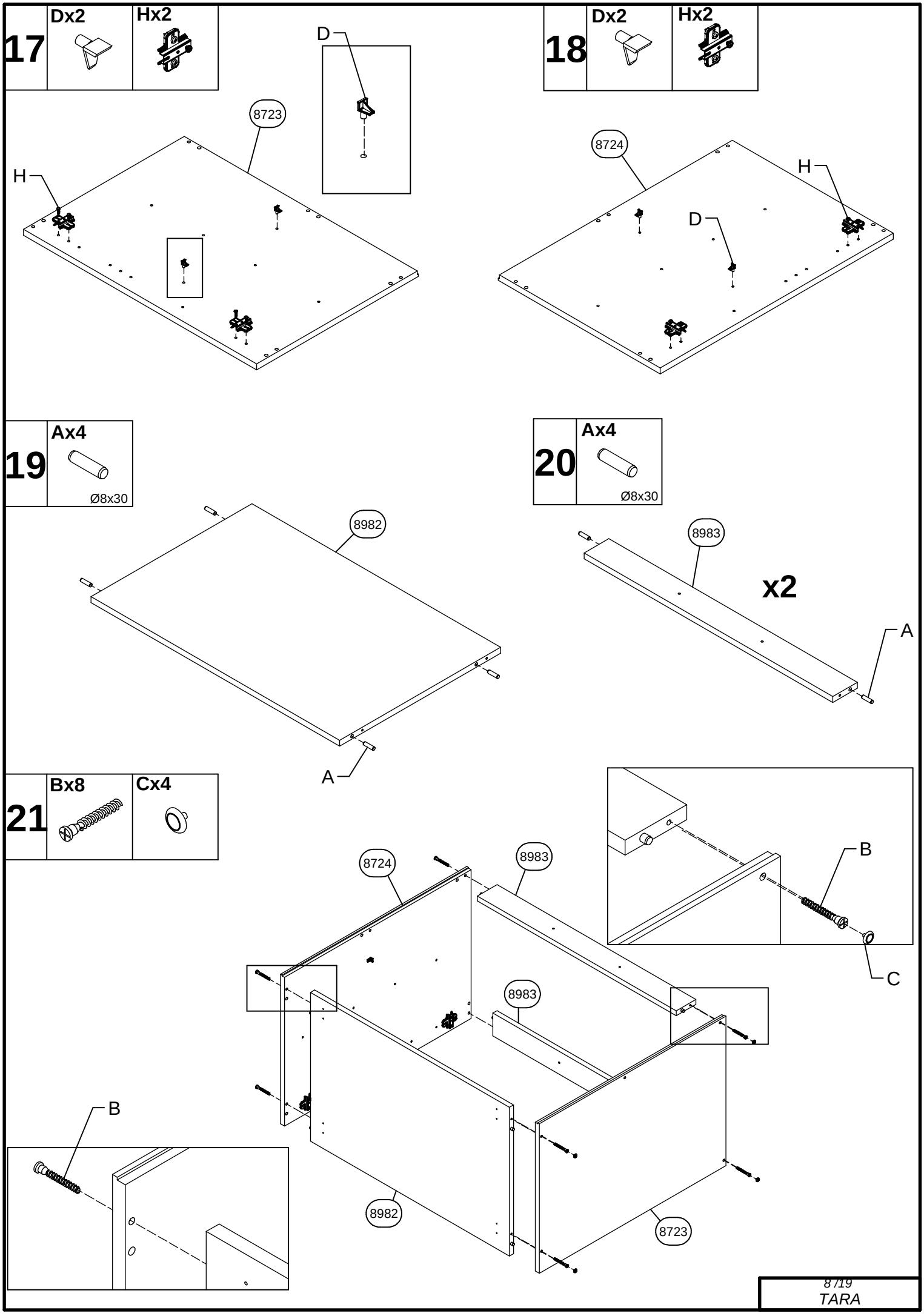
17
Dx2
Hx2
D
8723
H
18
Dx2
Hx2
8724
H
D
19
Ax4
Ø8x30
8982
A
20
Ax4
Ø8x30
8983
x2
A
21
Bx8
Cx4
8724
8983
B
C
8983
B
8982
8723

22	Lx16	Ox3	Qx16	Tx4
		3x16	4x16	

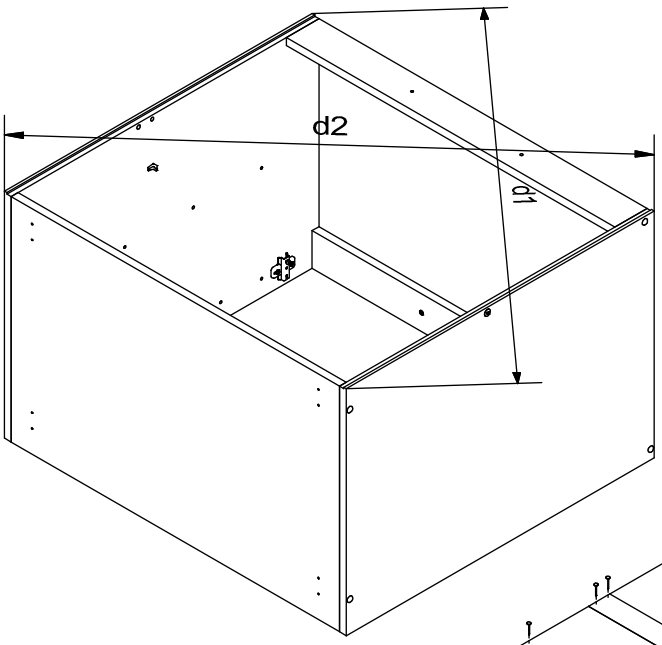

d1=d2

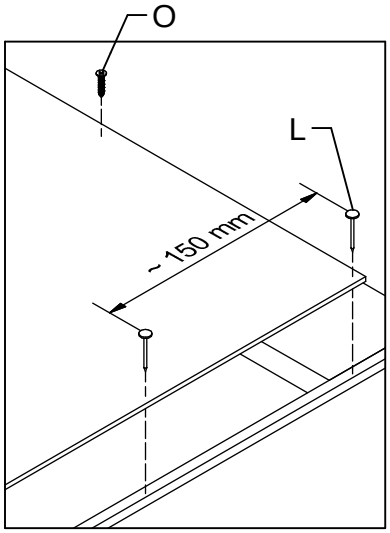

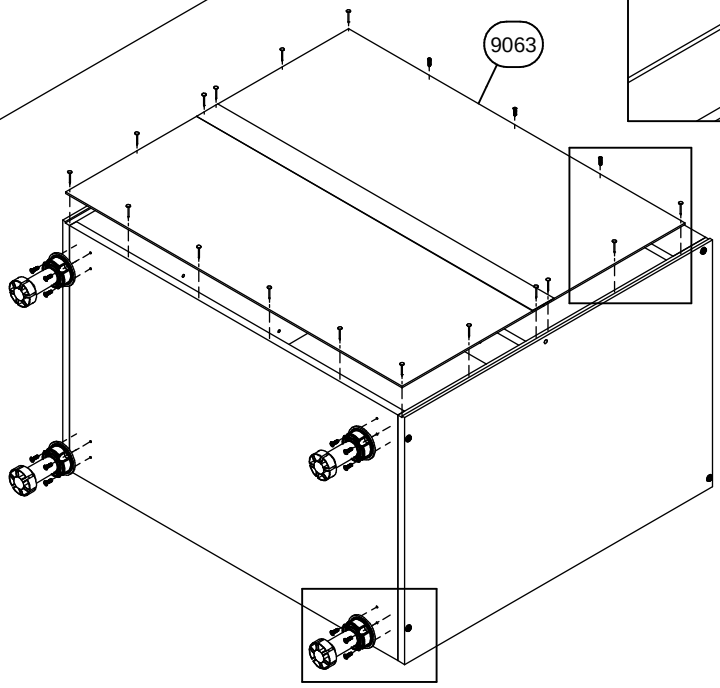

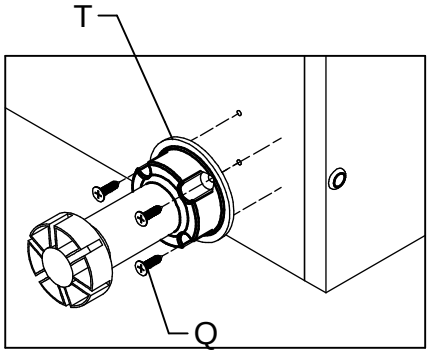

23	Ax2	Qx1	Ux1
	Ø8x30	4x16	

24	Qx2	Ux2
	4x16	

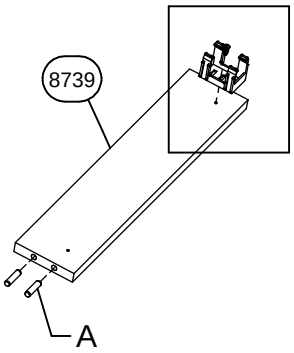

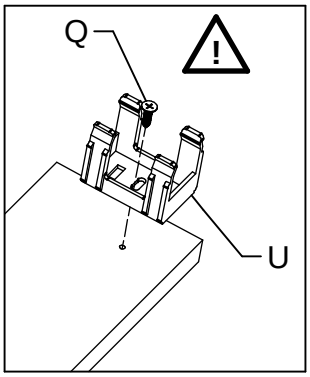

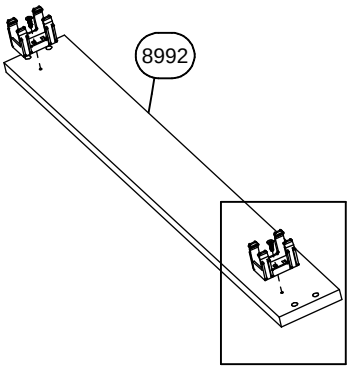

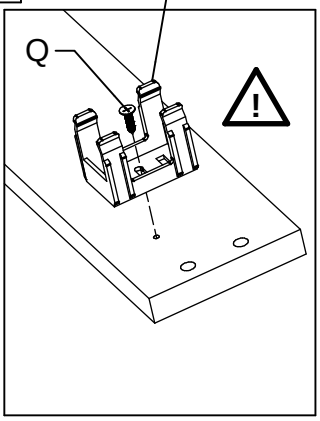

25

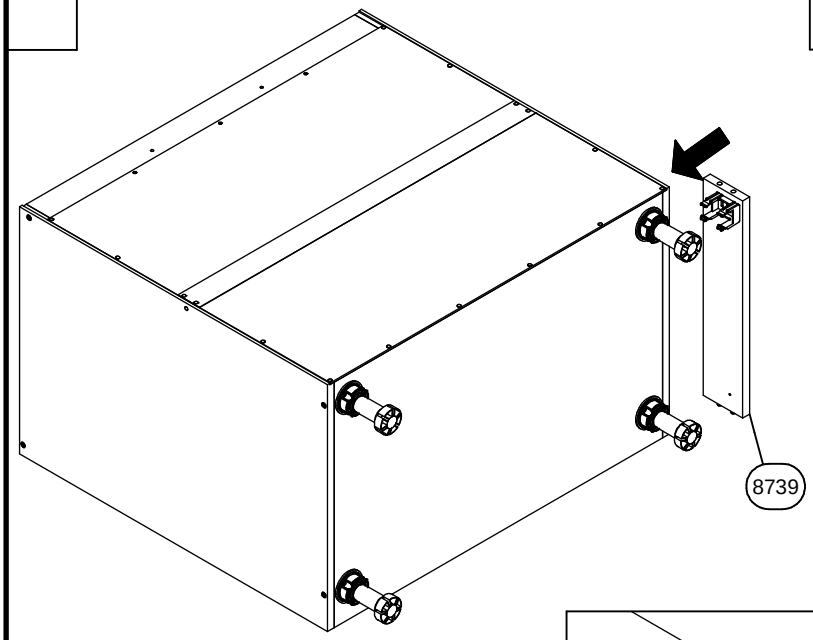

26

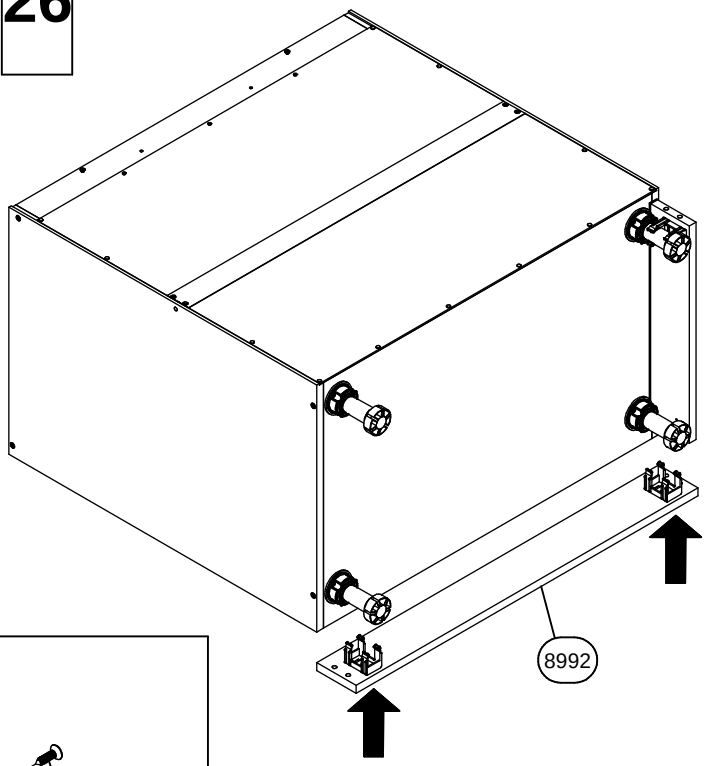

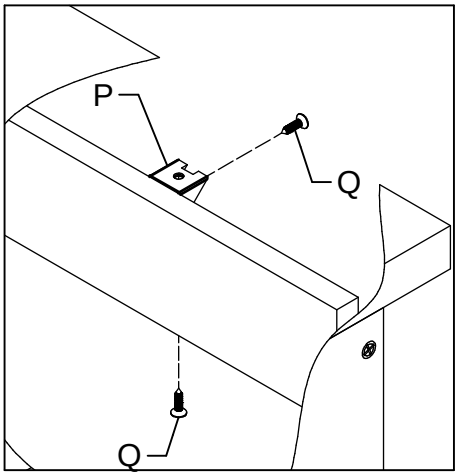

27

	Px2	Qx4	Sx2
		4x16	4x30

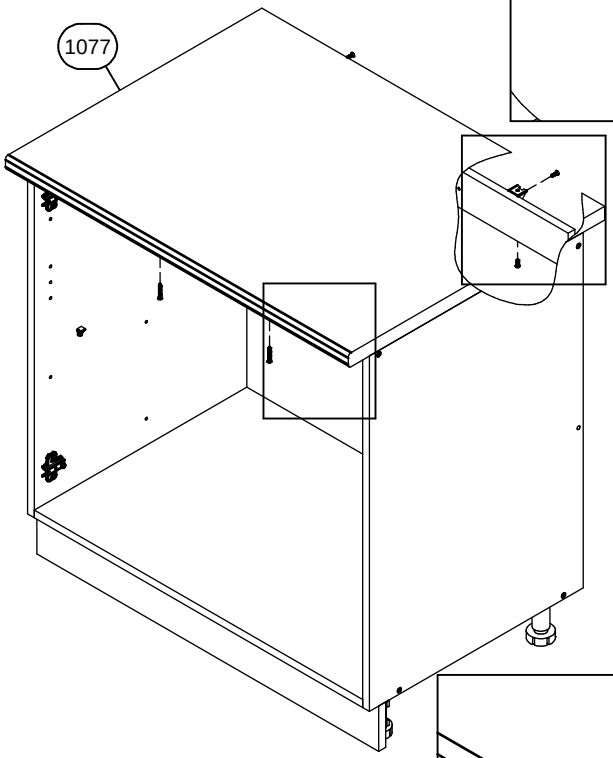

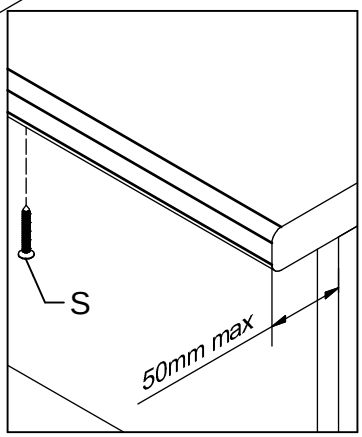

28

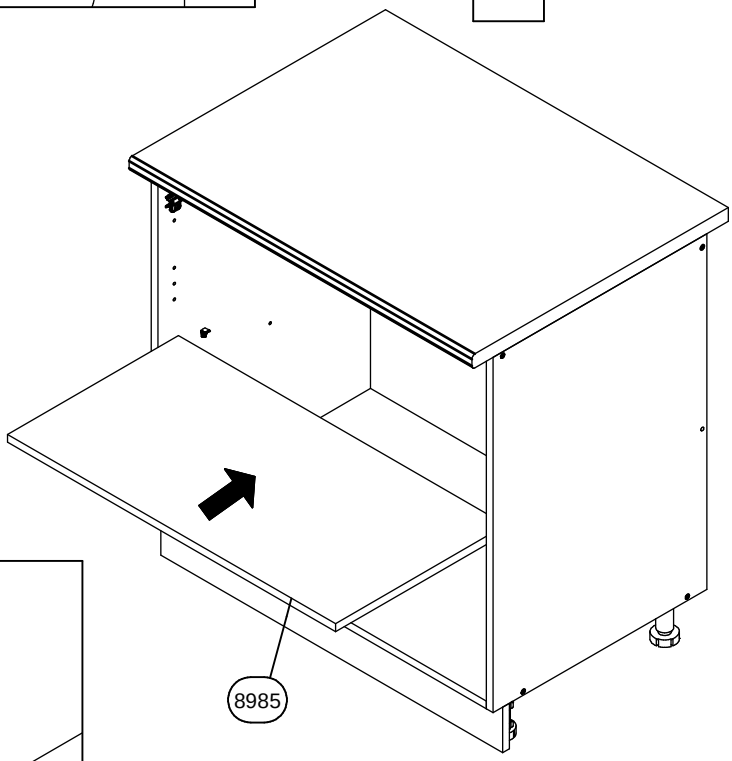

29	Ax8
	Ø8x30

30	Ax4	Dx2	Hx2
	Ø8x30		

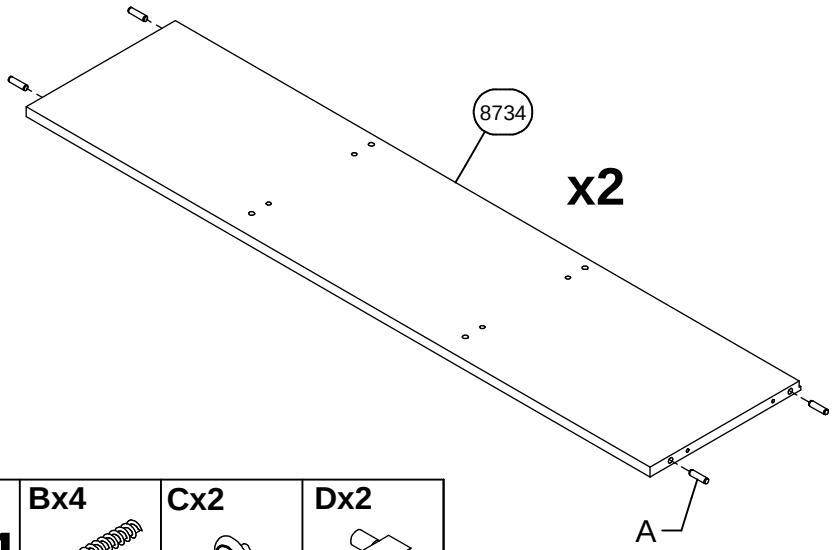

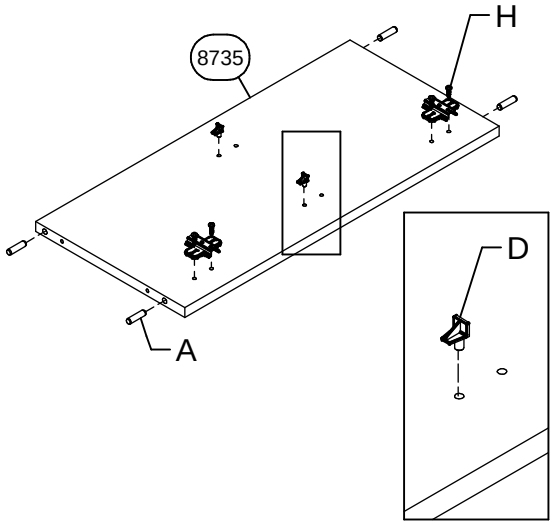

31	Bx4	Cx2	Dx2

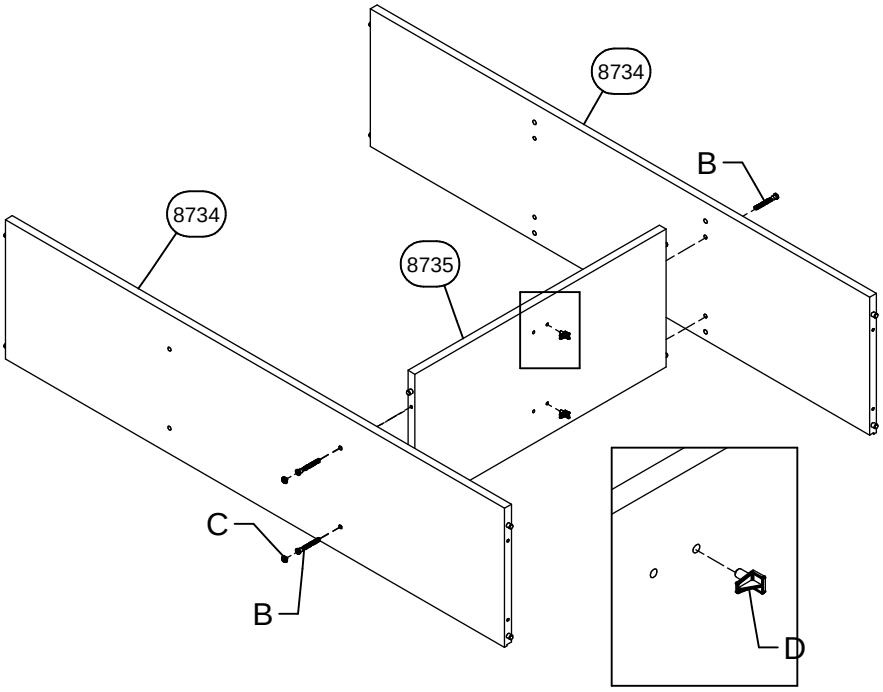

32	Dx2	Hx2

33	Dx2	Hx2

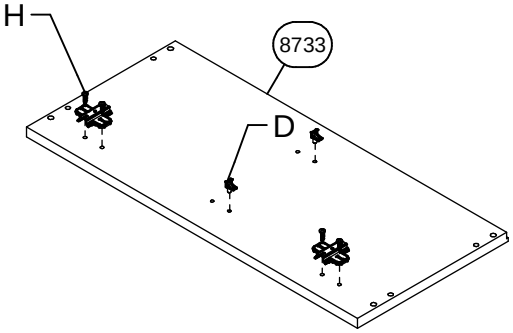

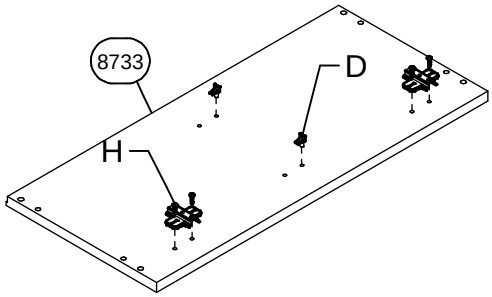

34	Bx8	Cx4
	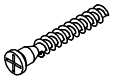	

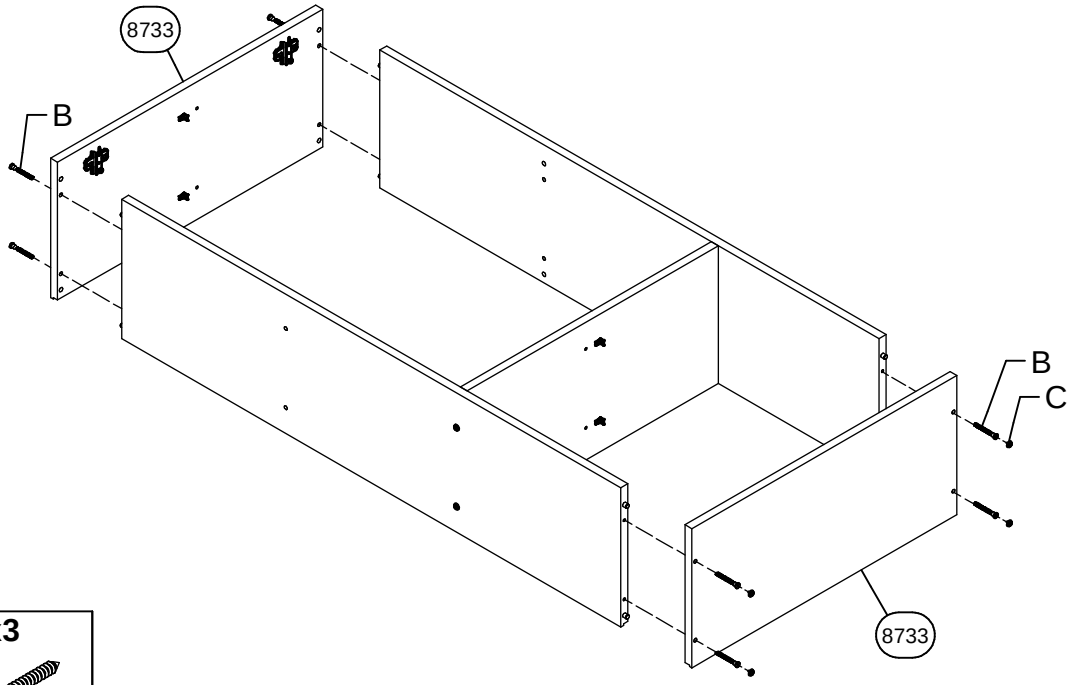

35	Lx26	Mx3	Nx3
	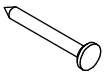		3x25

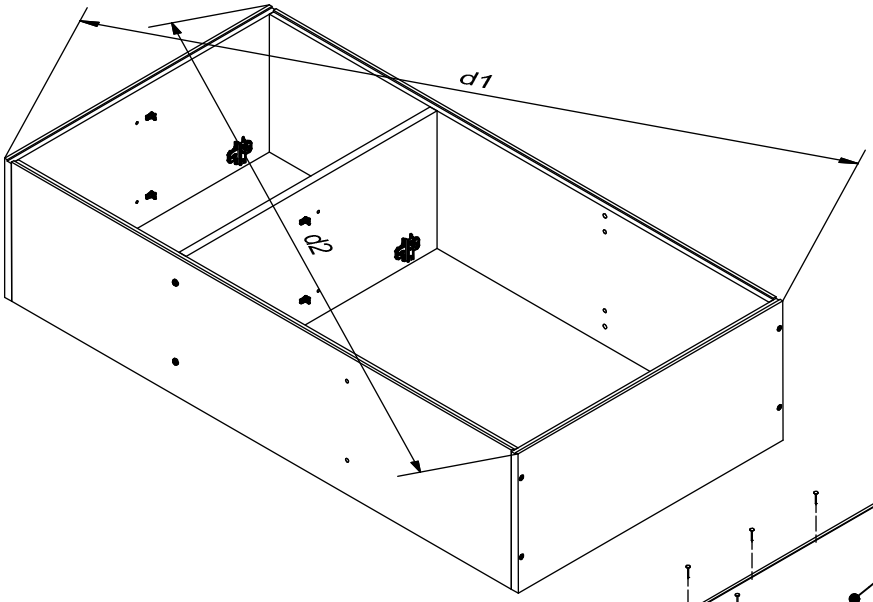

d1=d2

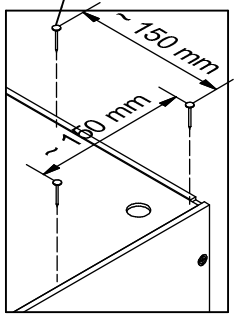

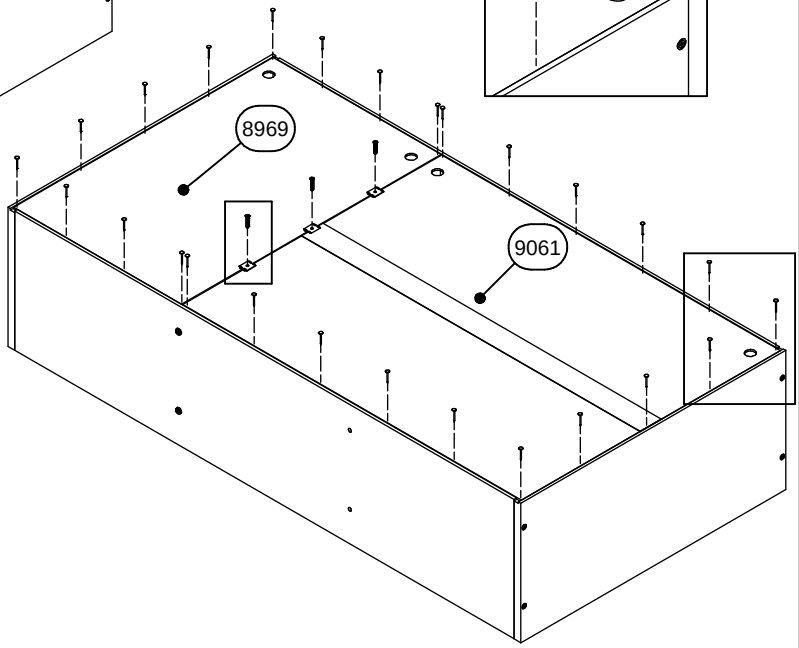

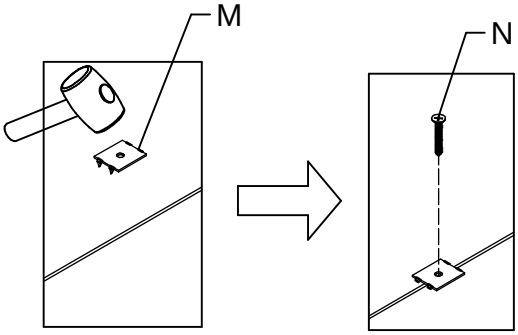

36	Dx2	Hx2

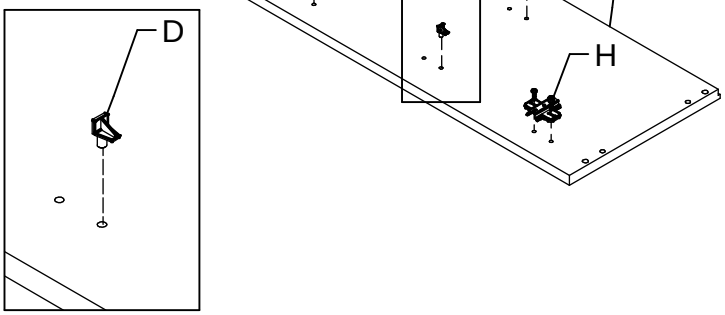

37	Dx2	Hx2

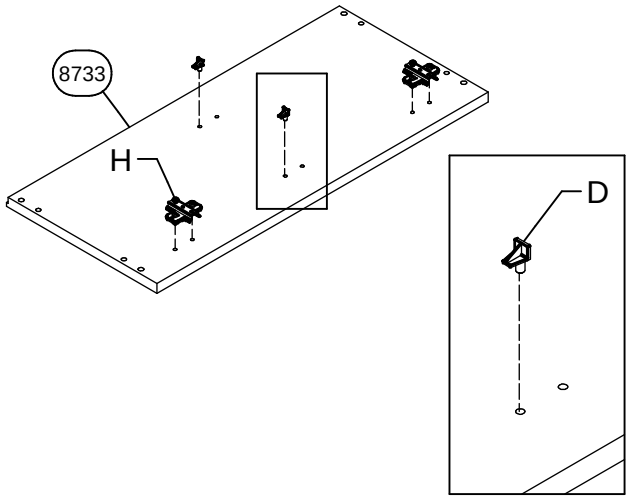

38	Ax8

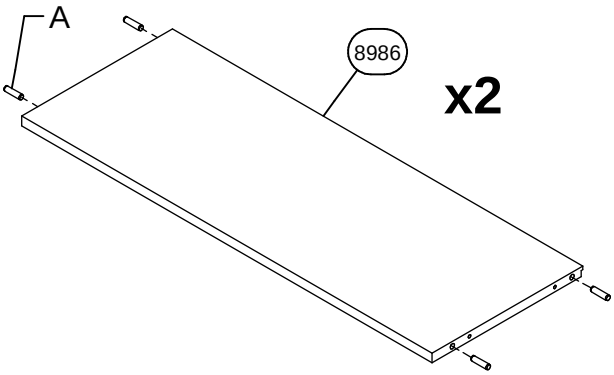

39	Bx8	Cx4

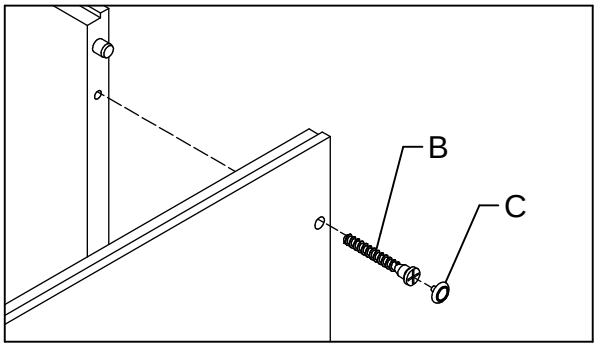

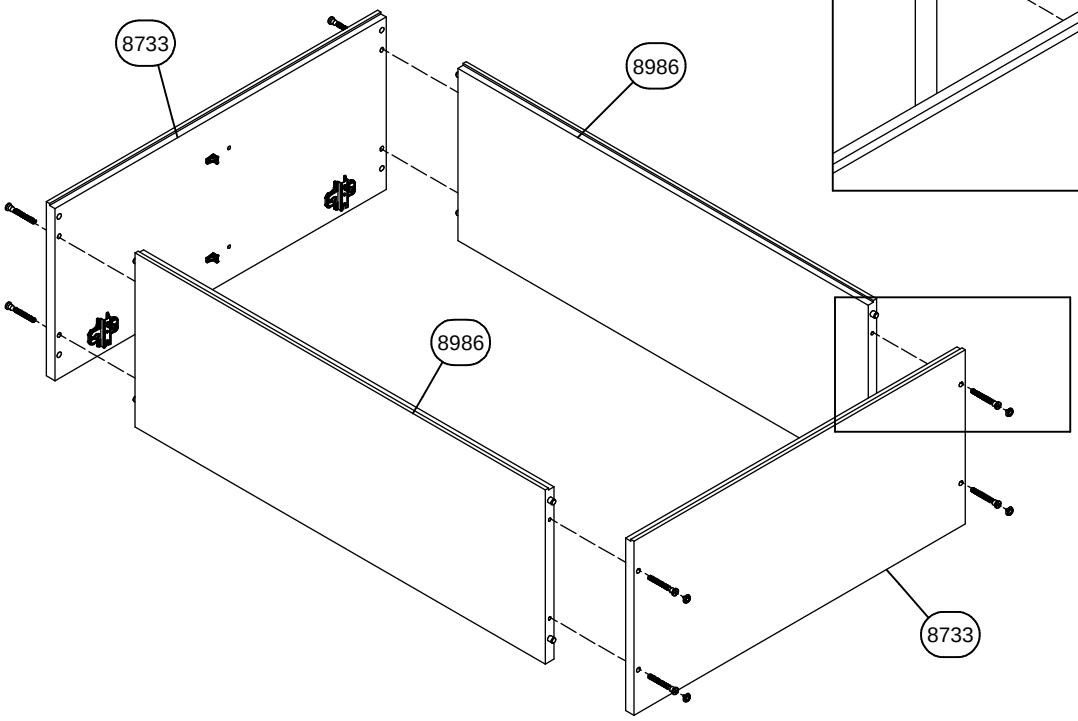

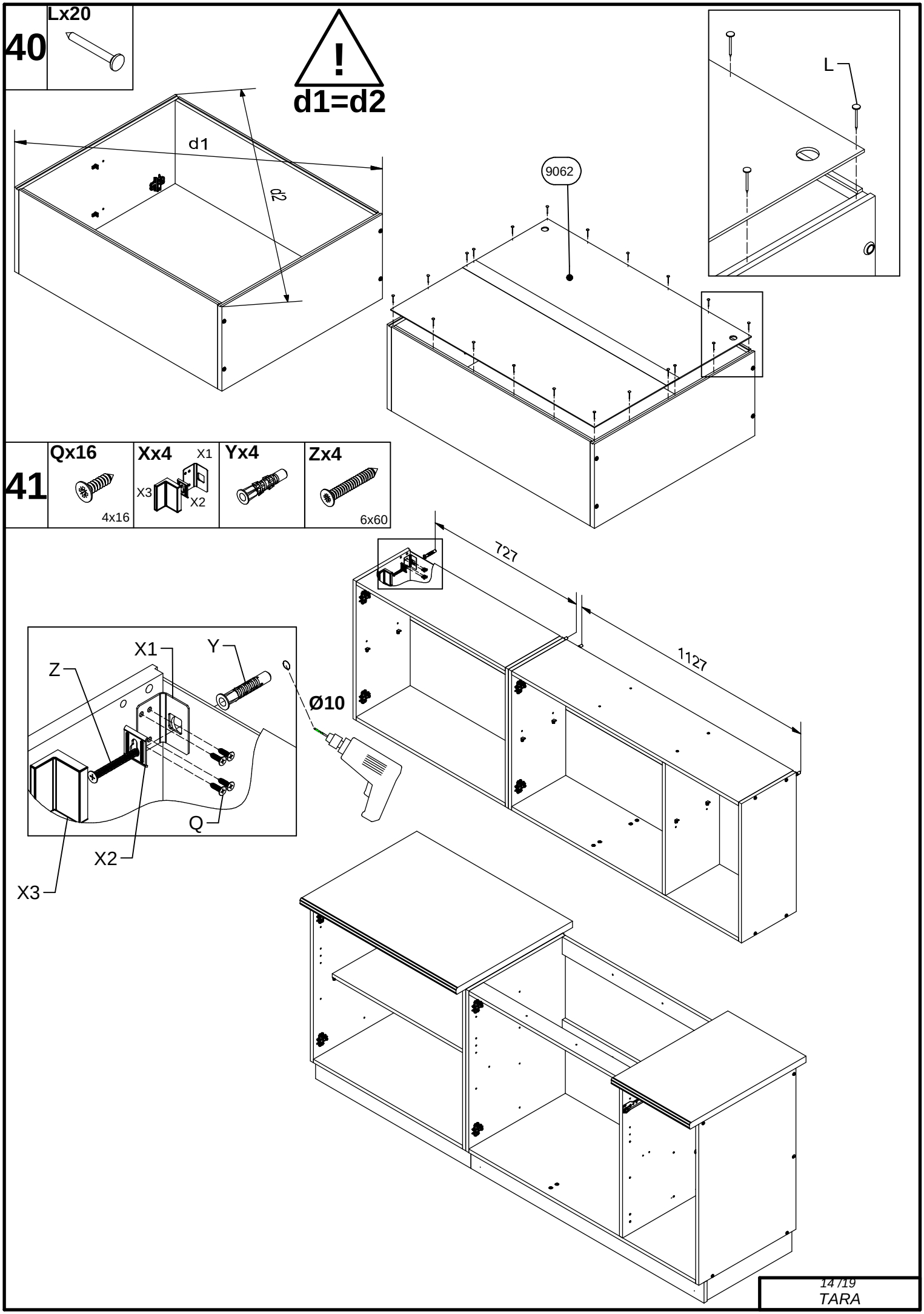
40
Lx20
d1=d2
d1
d2
9062
L
41
Qx16
4x16
Xx4
X1
X2
X3
Yx4
Zx4
6x60
727
1127
X1
Y
Z
Ø10
Q
X2
X3

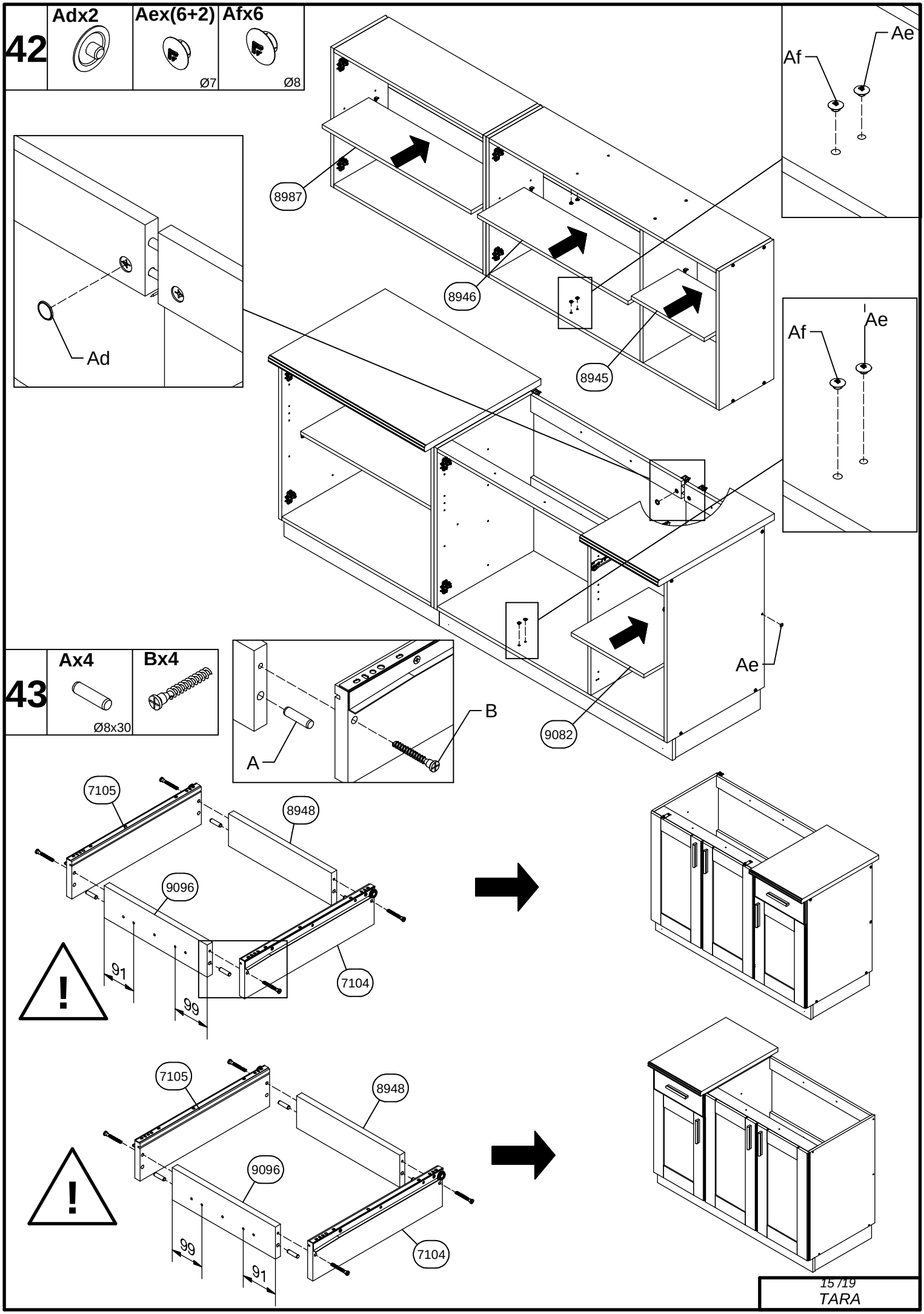
42
Adx2
Aex(6+2)
Ø7
Afx6
Ø8
Ae
Af
8987
8946
8945
Ad
Af
Ae
Ae
9082
43
Ax4
Ø8x30
Bx4
B
A
7105
8948
9096
91
99
7104
7105
8948
9096
99
91
7104

44

Nx6
3x25

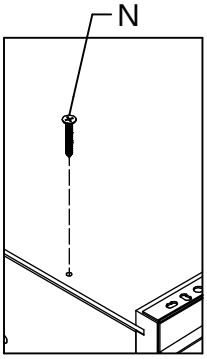

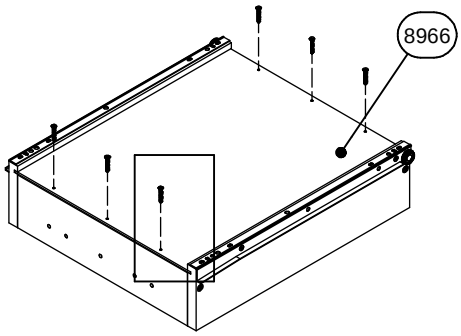

45

Aax1	Acx2
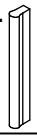	4x45

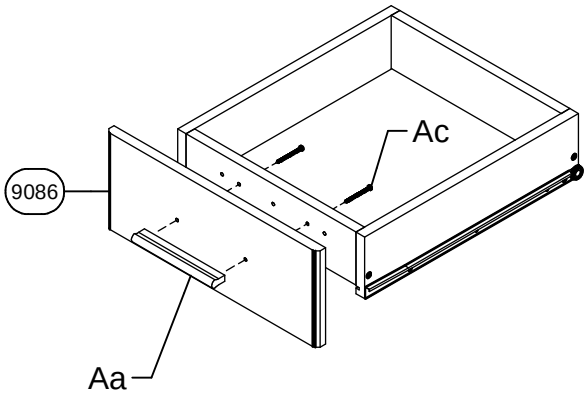

46

Vx4	Aax2	Abx4
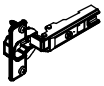		4x30

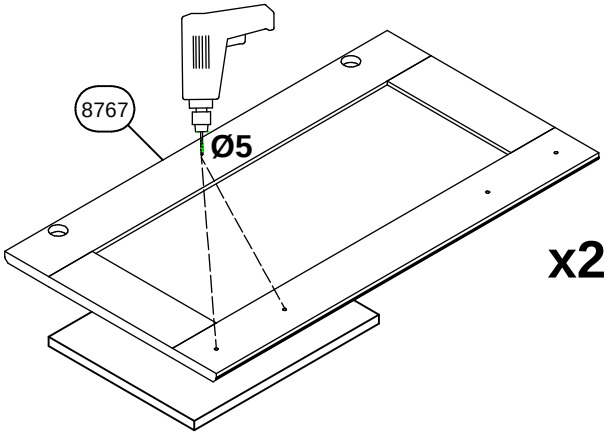

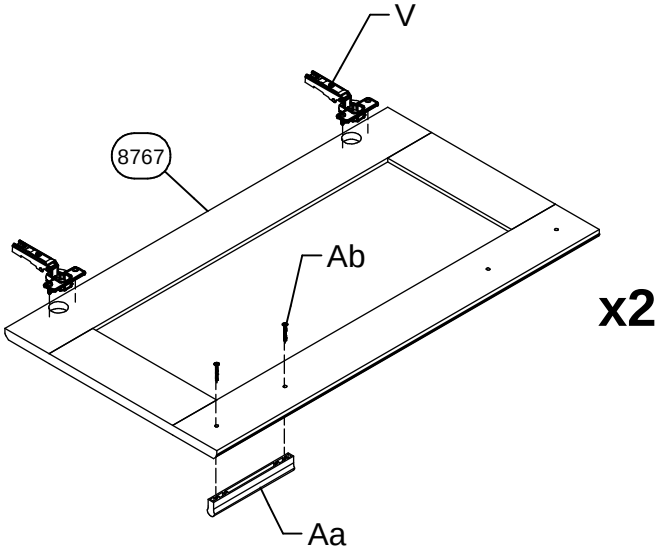

47

Vx2	Aax1	Abx2
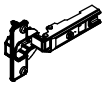	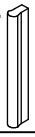	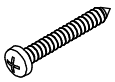 4x30

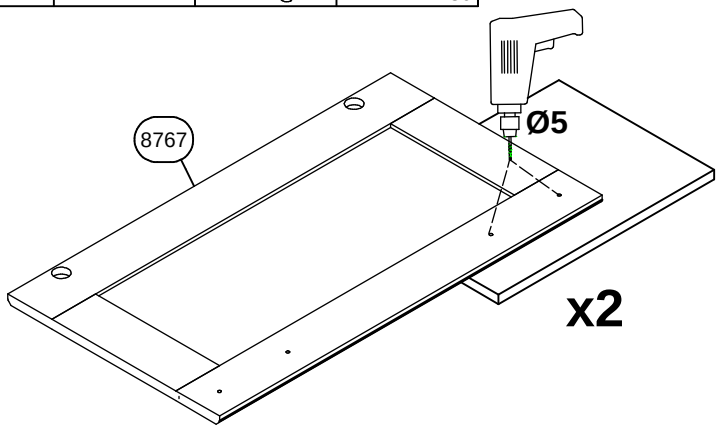

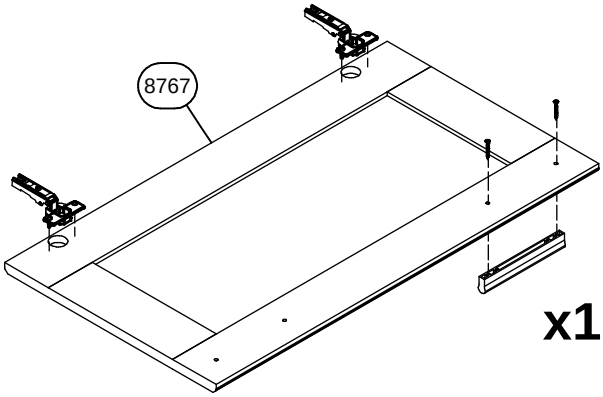

48

Wx2	Aax1	Abx2
		4x30

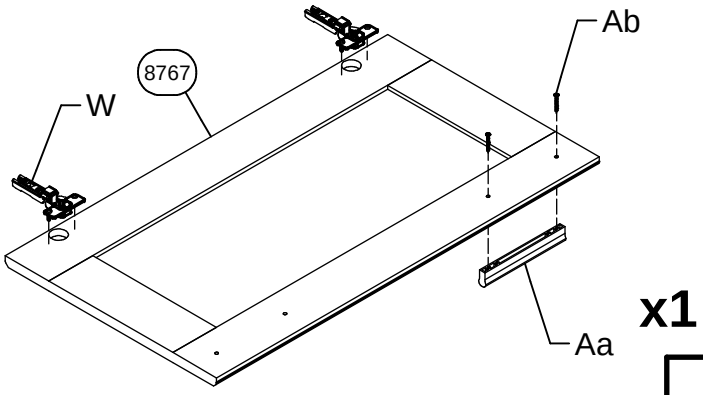

49	Vx2	Aax1	Abx2
			4x30

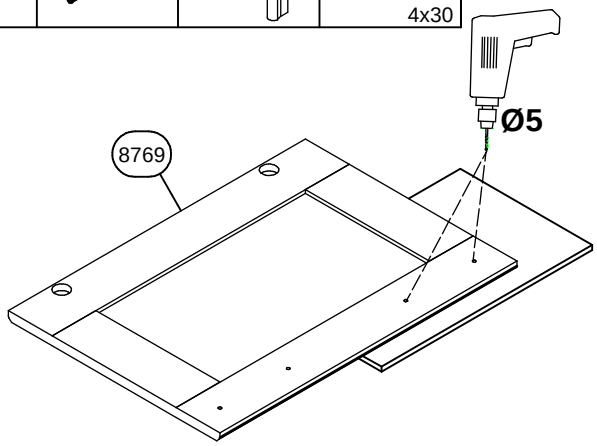

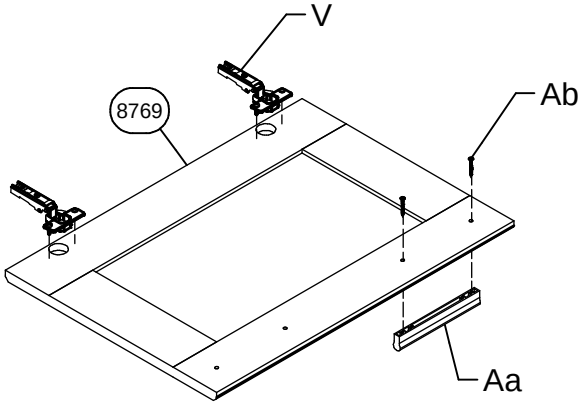

50	Vx2	Aax1	Abx2	Ox10	Agx10
			4x30	3x16	

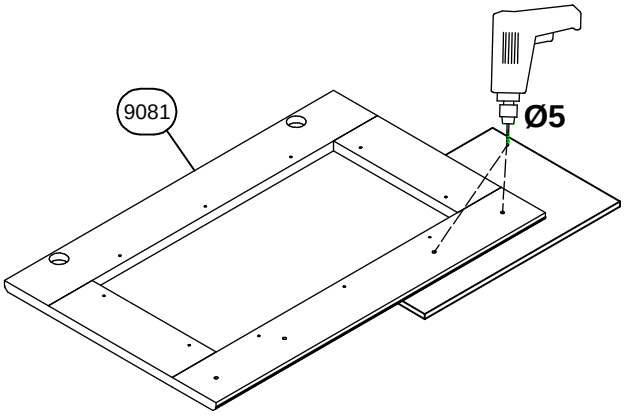

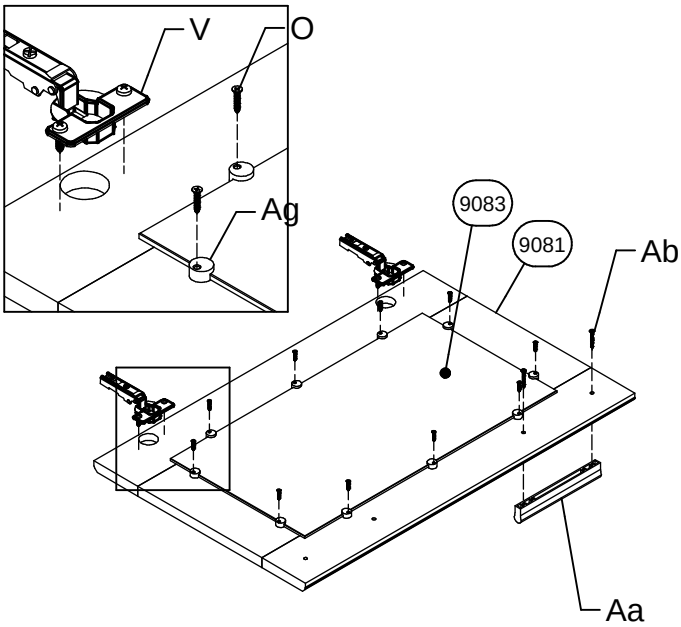

51	Vx2	Aax1	Abx2	Ox10	Agx10
			4x30	3x16	

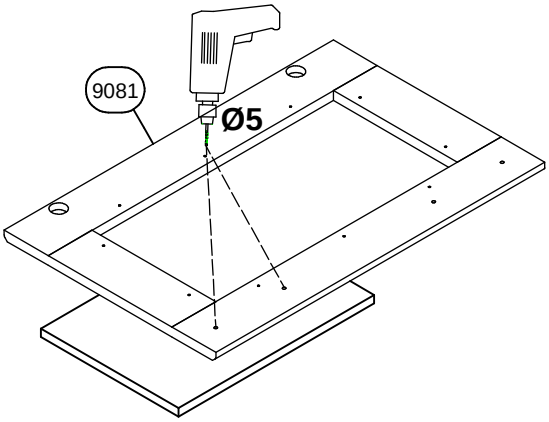

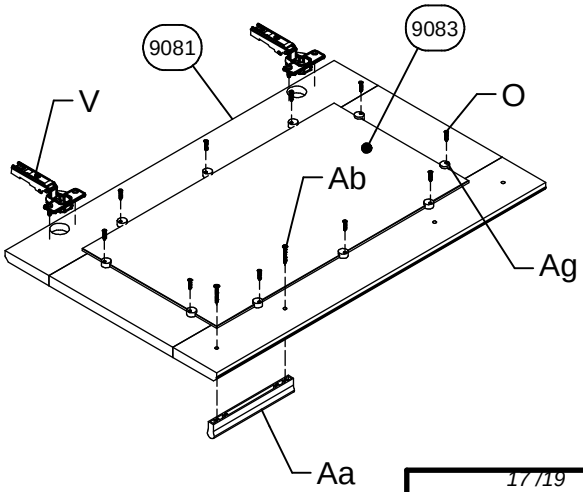

52	Vx2	Aax1	Abx2 4x30

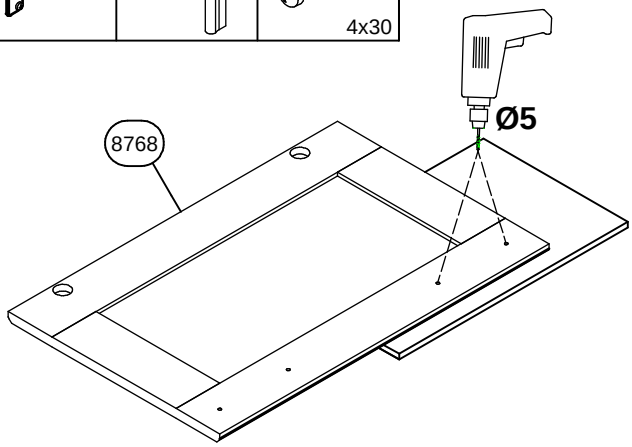

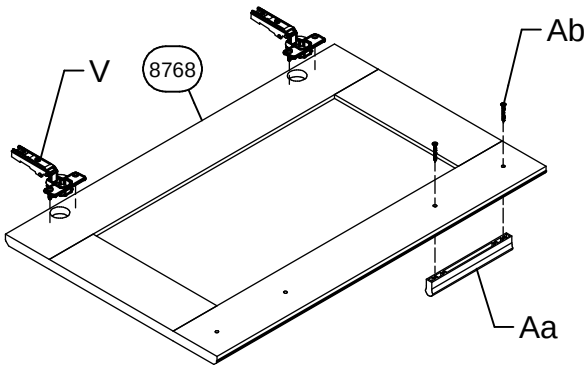

53	Wx2	Aax1	Abx2 4x30

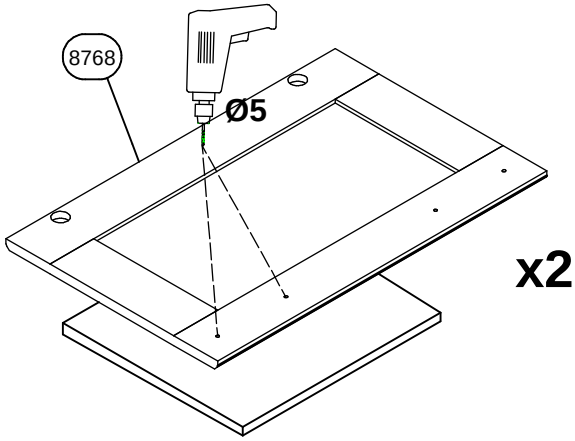

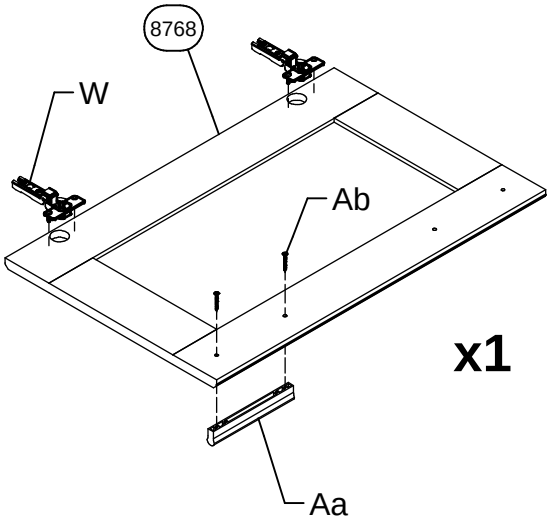

54	Vx2	Aax1	Abx2 4x30

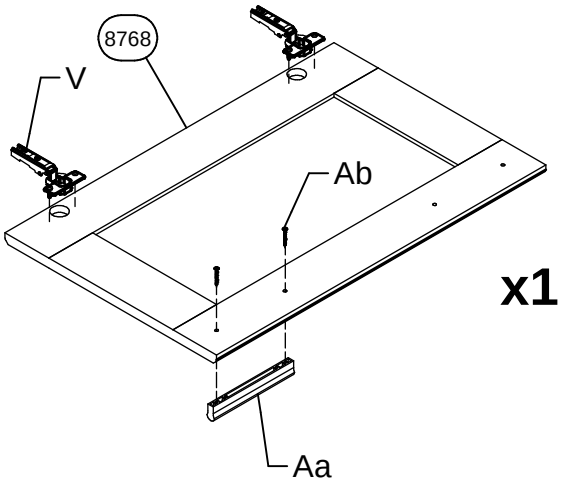

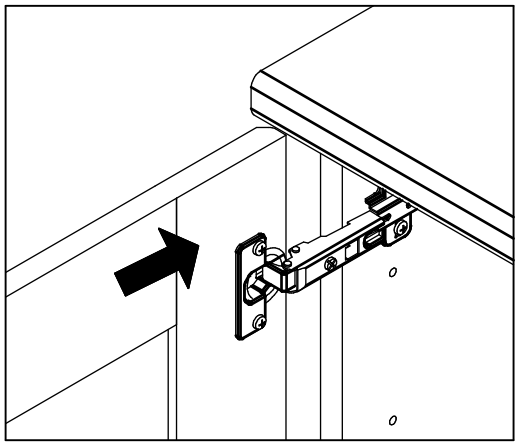

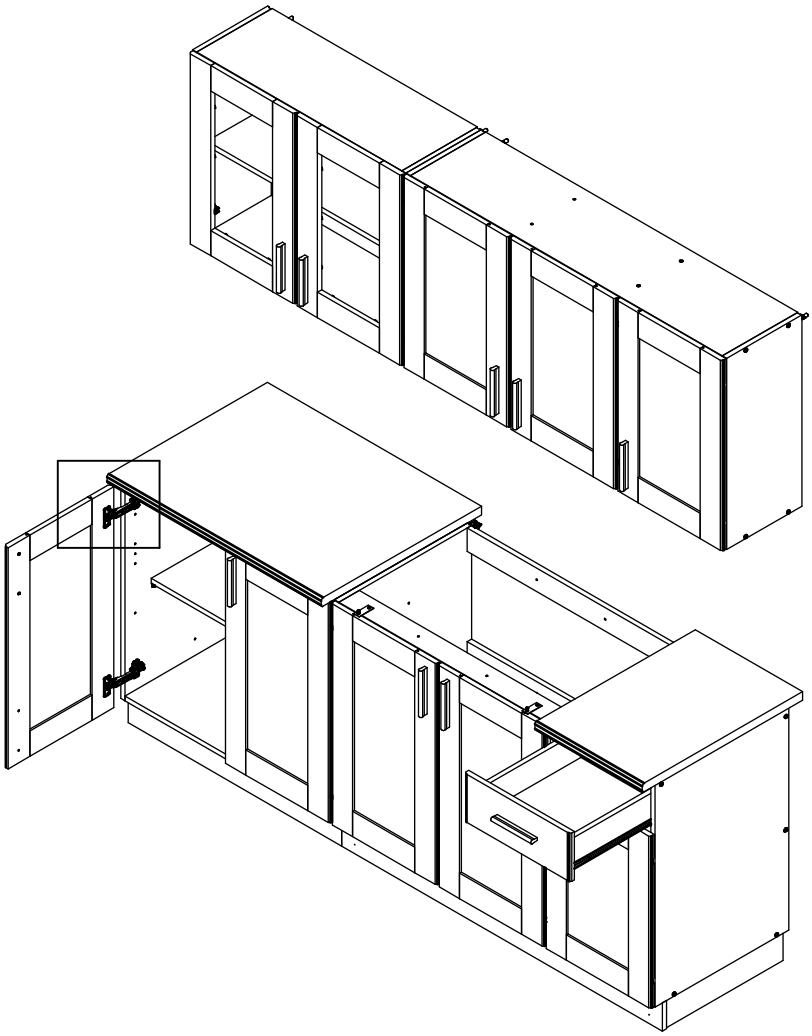

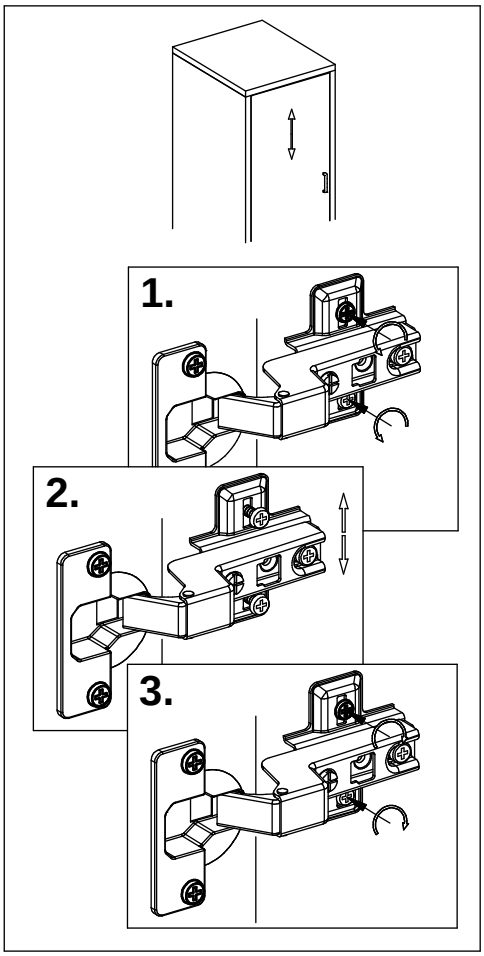
1.
2.
3.

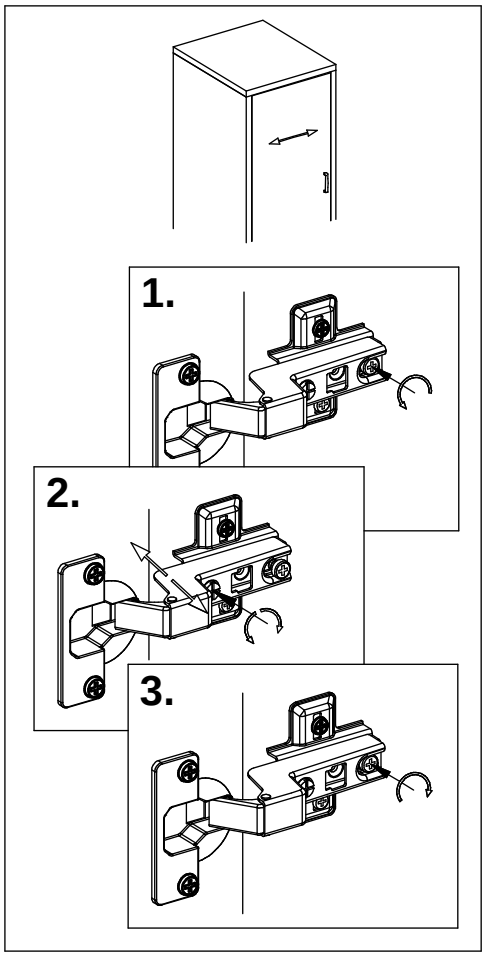
1.
2.
3.

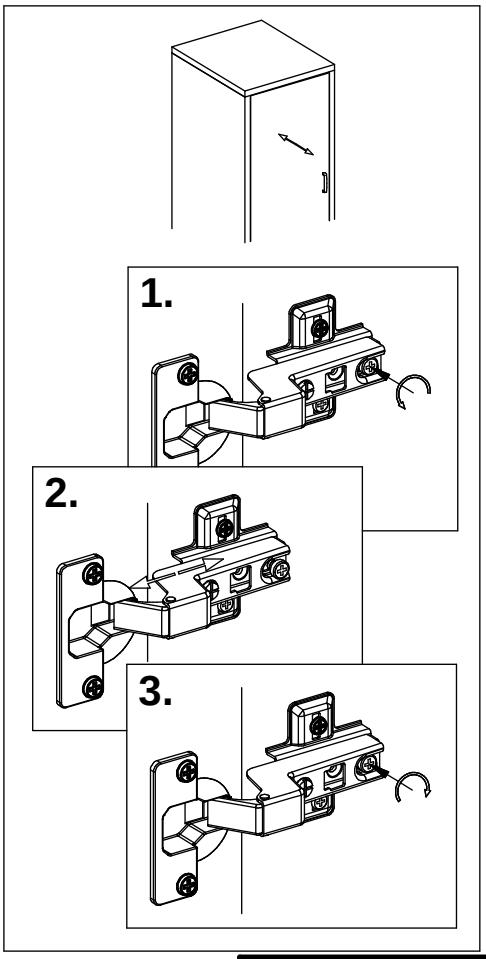
1.
2.
3.