TP4000 Range

Termostat electronic de cameră programabil

Instrucțiuni de instalare

GB
FR
ES
NL
GR
PL
CZ
TR
HR
RO
HU
LT

Index

1.0 Datele tehnice ale produsului 49

2.0 Instalare 50
2.1 Schema de conectare a termostatului (numai pentru modelele cu fire) 50
2.2 Schema de conectare a receptorului RX (numai modelele RF) 51

3.0 Punerea in funcțiune (numai modelele RF) 51

4.0 Programarea TP4000/TP4000 RF 52

Observaţii:
Acest produs trebuie să fie instalat numai de către un electrician autorizat sau un instalator specializat în sistemele de încălzire şi în conformitate cu prevederile IEEE privind conectarea electrică.

1.0 Datele tehnice ale produsului

Caracteristicile termostatului	TP4000	TP4000 RF
Alimentare cu energie electrică	2 baterii alcaline AA/ MN1500/LR6	2 baterii alcaline AA/ MN1500/LR6
Copie de siguranţă a memoriei	1 minut necesar pentru schimbarea bateriei	
Tip contact	1 releu de ieşire SPDT, Tip 1B	N/A
Caracteristica releului de ieşire	3(1)A, 10-230Vac	N/A
Frecvenţă emiţător (modele RF)		433.92MHz
Raza de acţiune a emiţătorului		30m max
Interval de temperaturi	Off, 5-30°C	
Dimensiuni, mm	110 Lăţime, 88 înălţime, 28 grosime	
Standard de design	EN60730-2-9	EN300220
Tensiune nominală de şoc	2.5kV	
Test de duritate Brinell	75°C	
Grad de reciclare	Gradul 2	
Precizia temperaturii	±1°C	
Precizia ceasului	±1 minut / lună	

Observaţie importantă privind produsele RF: *Asiguraţi-vă că între emiţător şi receptor nu sunt interpuse obiecte metalice de mari dimensiuni, precum carcase de boilere sau alte aparate de mari dimensiuni, deoarece acestea ar putea afecta comunicarea între termostat şi receptor*

2.0 Instalare

- Îndepărtați, mai întâi, placa de fixare pe perete situată în partea din spate a termostatului.

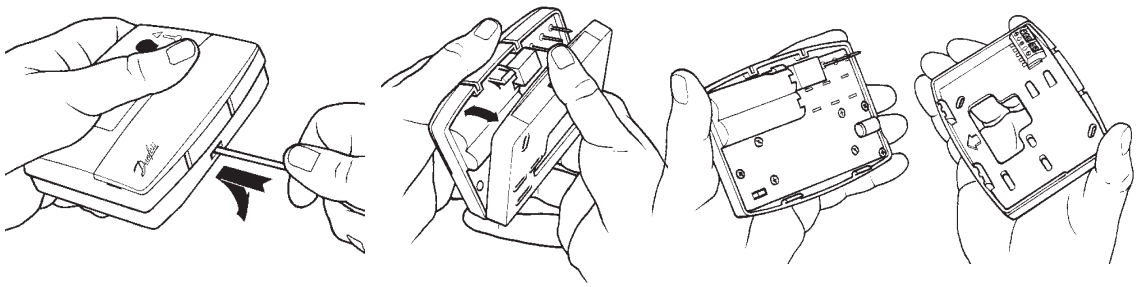

- Spațiul liber care trebuie asigurat față de colțul stânga sus al plăcii de fixare pe perete: minim 150 mm spre dreapta, 15 mm spre stânga, 30 mm deasupra şi 100 mm dedesubt. Acesta este necesar în vederea montării modulului plug-in.
- Montați termostatul la o înălțime de aproximativ 1,5 m de podea, într-un loc ferit de curent sau surse de căldură, cum ar fi radiatoarele, flăcările deschise sau lumina directă a soarelui.

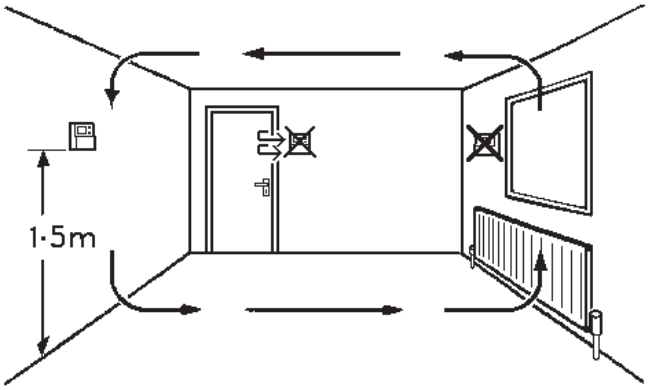

2.1 Schema de conectare a termostatului (numai pentru modelele cu fire)

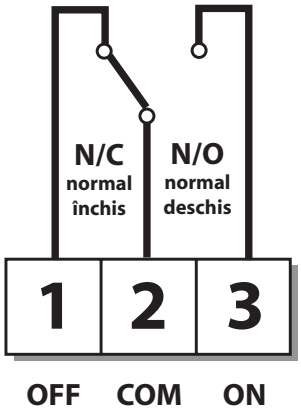

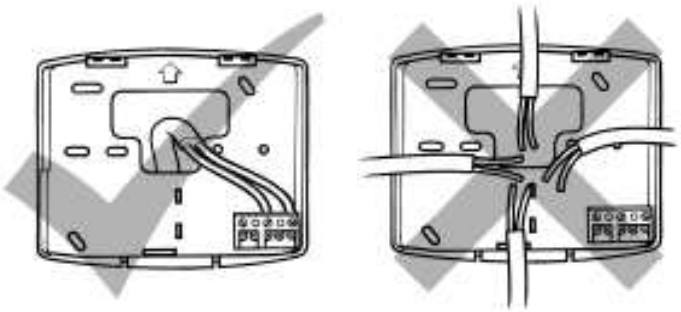

Unele termostate existente pe piață pot fi prevăzute cu un cablu de Nul şi/sau Împământare conectat.
Acestea nu sunt necesare pentru funcționarea modelului TP4000 şi NU trebuie să fie conectate la bornele acestuia. În schimb, acestea trebuie să fie izolate electric şi înfăşurate în degajarea situată în partea din spate a termostatului TP4000.

2.2 Schema de conectare a receptorului RX (numai modelele RF)

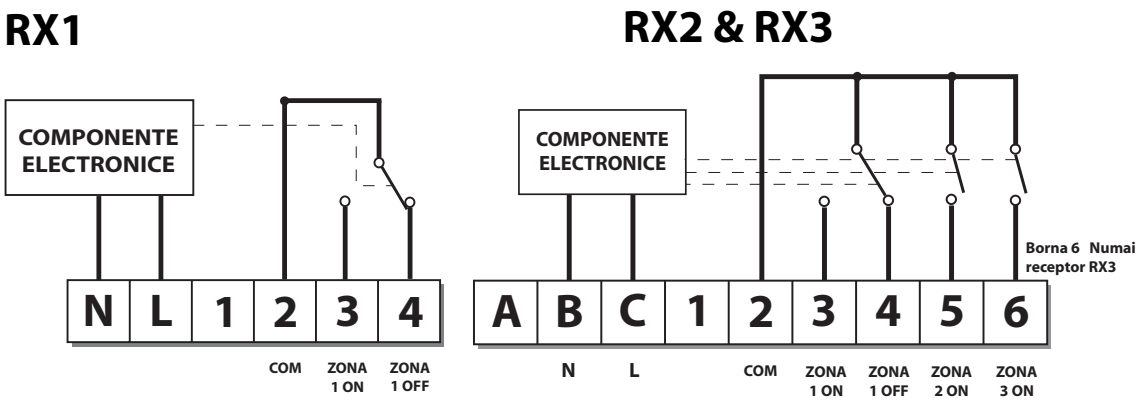

1) Pentru sistemele alimentate de la rețeaua electrică, asigurați conexiunea între borna 2 şi rețeaua de alimentare cu energie electrică.
2) Alimentarea cu energie electrică a unității nu trebuie să fie activată prin intermediul cronometrului.

3.0 Punerea în funcțiune (numai modelele RF)

IMPORTANT
În timpul instalării inițiale sau în cazul în care bateriile au fost scoase din aparat pentru mai mult de 1 minut înainte de a începe procedura de programare sau de punere în funcțiune a termostatului TP4000, apăsați tasta RESET pentru a verifica dacă a fost efectuată setarea din fabrică a programelor şi dacă sistemul este operațional.

Dacă termostatul şi receptorul au fost incluse în acelaşi set de livrare, compatibilitatea acestora a fost testată în fabrică şi punerea în funcțiune nu mai este necesară (numai pentru receptorul RX1).

Pentru a seta receptorul RX să recunoască semnalul termostatului, efectuați paşii 1-5 de mai jos.

Pasul 1

TP4000-RF – Resetați aparatul apăsând tasta de resetare adâncită

Pasul 2

Țineți apăsate tastele **V şi +** timp de 3 secunde (TP4000 RF transmite un semnal unic şi continuu timp de 3 minute).

Pasul 3

RX1 – Țineți apăsate tastele **PROG şi CH1** timp de 3 secunde până ce ledul de culoare verde începe să lumineze intermitent.

Pasul 4

RX2 (dacă este cazul)

Receptor 1 - efectuați paşii 1-3 şi 5.

Receptor 2 - efectuați paşii 1-2 şi apăsați tastele PROG şi CH2 de pe receptorul RX2.

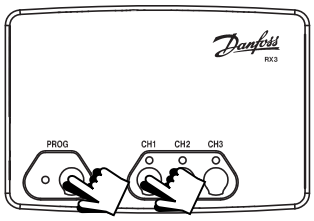

RX3 (if applicable)

Receptor 1 - efectuați paşii 1-3 şi 5.

Receptor 2 - efectuați paşii 1-2 şi apăsați tastele **PROG şi CH2 de pe receptorul RX3**, apoi efectuați operațiunea descrisă la pasul 5.

Receptor 3 - efectuați paşii 1-2 şi apăsați tastele **PROG şi CH2 de pe receptorul RX3.**

Pasul 5

TP4000-RF – Apăsați tasta **V sau Λ** pentru a selecta temperatura – aparatul revine la modul de funcționare.

4.0 Programarea TP4000/TP4000 RF

Pentru mai multe informații cu privire la această funcție, consultați manualul de utilizare.