# Fișă tehnică
# Clemă de susținere, gaură străpunsă

Cu perforație pentru montarea agățătorii S sau a șuruburilor cu piuliță.

| Tip | Grosimea flanșei mm | Măsură B mm | Măsură H mm | Dimensiune E mm | Sarcină de rupere kN | Amb. bucată | Greutate kg/100 buc. | Nr. art. |
|---|---|---|---|---|---|---|---|---|
| TK 6-0 | 2 - 6 | 33.3 | 30 | 6.5 | 0.9 | 100 | 1.350 | 1481010 |
| TK 13-0 | 5 - 13 | 33.3 | 37 | 7 | 0.9 | 100 | 1.550 | 1481029 |
| TK 19-0 | 14 - 19 | 33.3 | 43 | 7 | 0.9 | 100 | 2.490 | 1481045 |

St Oțel  ZD zincat, Deltatone 500  T €/100 buc.

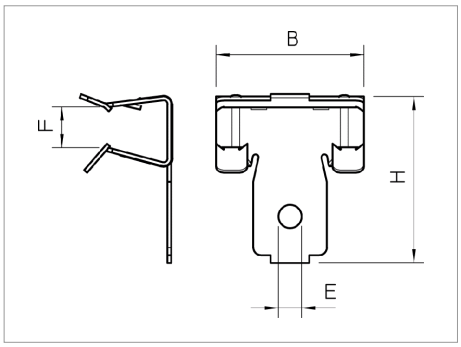


CE