Fişă tehnică
Clemă

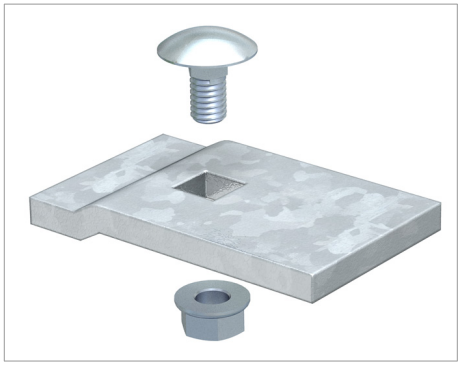

Piesă de fixare a podurilor de cabluri pentru încărcări mari.

Fixarea pe console de tipul AW 80 şi AWSS cu şurubul inclus FRS M8x20.

Tip	Amb. bucată	Greutate kg/100 buc.	Nr. art.
LKS 60 5 FT	50	10.000	6232485
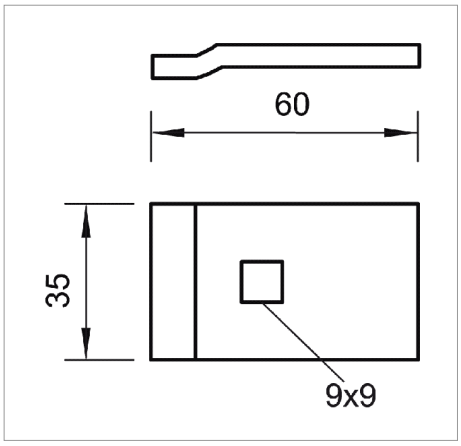
St Oţel FT zincat prin imersie K €/buc.