# Fișă tehnică
# Geräteeinsatz GES6DB

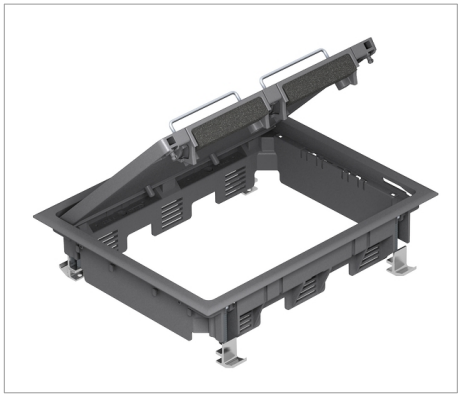

| Tip | Culoare | Grosime strat acoperitor pardoseală mm | Amb. bucată | Greutate kg/100 buc. | Nr. art. |
|---|---|---|---|---|---|
| GES6 DB 7011 | gri inchis; RAL 7011 | 5 | 1 | 163.400 | 7405260 |
| GES6 DB 9011 | negru grafit; RAL 9011 | 5 | 1 | 163.400 | 7405264 |
| GES6 DB 1019 | bej-gri; RAL 1019 | 5 | 1 | 163.400 | 7405268 |
| GES6 DB 8014 | maro sepia; RAL 8014 | 5 | 1 | 163.400 | 7405272 |

PA Poliamidă

U €/buc.

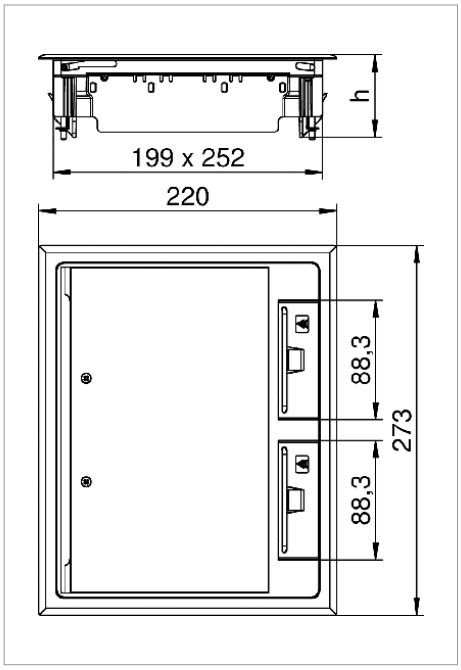


CE