Fișă tehnică
Cot vertical 90°

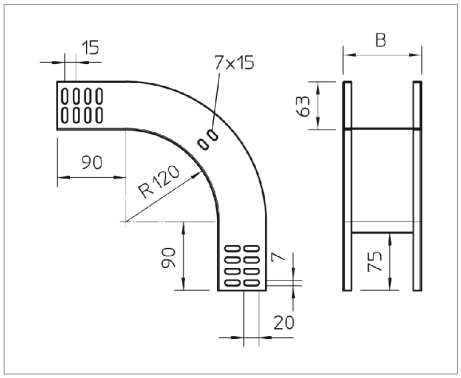

Cot vertical la 90° în execuție descendentă pentru toate tipurile de jgheaburi de cabluri cu înălțimea laturii de 60 mm.

Cotul vertical este împins peste capătul jgheabului pentru cabluri şi fixat cu şuruburi. Componentele de fixare se comandă separat.

Tip	lățimea mm	Amb. bucată	Greutate kg/100 buc.	Nr. art.
RBV 605 F FS	50		53.000	7007051
RBV 610 F FS	100		61.000	7007055
RBV 615 F FS	150		73.000	7007059
RBV 620 F FS	200		84.000	7007063
RBV 630 F FS	300		107.000	7007067
RBV 640 F FS	400		130.000	7007071
RBV 650 F FS	500		153.000	7007075
RBV 660 F FS	600		176.000	7007079

St Oțel FS zincat în bandă K €/buc.