OBJ_BUCH-880-004.book Page 1 Monday, July 19, 2010 11:56 AM

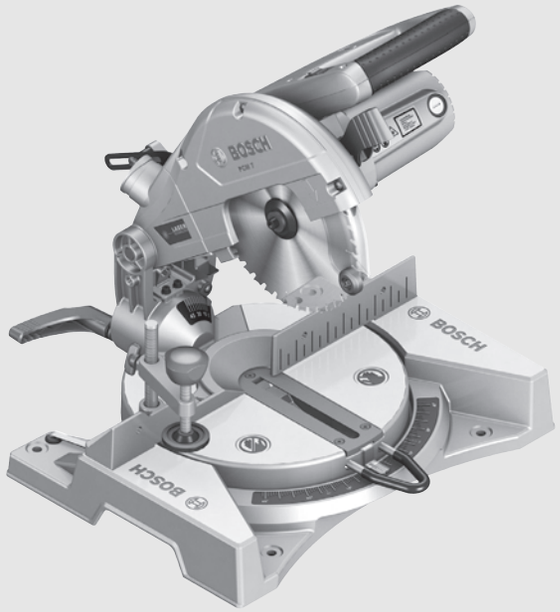

Robert Bosch GmbH
Power Tools Division
70745 Leinfelden-Echterdingen
Germany

www.bosch-pt.com

1 609 929 U75 (2010.07) PS / 347 **UNI**

1 609 929 U75

PCM 7

BOSCH

de Originalbetriebsanleitung
en Original instructions
fr Notice originale
es Manual original
pt Manual original
it Istruzioni originali
nl Oorspronkelijke gebruiksaanwijzing
da Original brugsanvisning
sv Bruksanvisning i original
no Original driftsinstruks
fi Alkuperäiset ohjeet
el Πρωτότυπο οδηγιών χρήσης
tr Orijinal işletme talimatı
pl Instrukcja oryginalna
cs Původní návod k používání
sk Pôvodný návod na použitie
hu Eredeti használati utasítás
ru Оригинальное руководство по эксплуатации
uk Оригінальна інструкція з експлуатації
ro Instrucţiuni originale
bg Оригинална инструкция
sr Originalno uputstvo za rad
sl Izvirna navodila
hr Originalne upute za rad
et Algupärane kasutusjuhend
lv Instrukcijas oriģinālvalodā
lt Originali instrukcija

OBJ_BUCH-880-004.book Page 2 Monday, July 19, 2010 11:56 AM

Deutsch . . . . . Seite 9
English. . . . . .Page 22
Français. . . . . .Page 34
Español . . . . . Página 47
Português . . . . . Página 60
Italiano . . . . . Pagina 73
Nederlands . . . . . Pagina 87
Dansk . . . . . Side 100
Svenska. . . . . Sida 111
Norsk. . . . . Side 122
Suomi . . . . . Sivu 133
Ελληνικά . . . . . .Σελίδα 144
Türkçe . . . . . Sayfa 158
Polski . . . . . Strona 170
Česky. . . . . Strana 183
Slovensky . . . . . Strana 195
Magyar. . . . . Oldal 208
Русский. . . . . .Страница 221
Українська . . . . . Сторінка 235
Română . . . . . Pagina 248
Български . . . . . .Страница 261
Srpski . . . . . Strana 275
Slovensko . . . . . Stran 287
Hrvatski . . . . . .Stranica 299
Eesti . . . . . Lehekülg 311
Latviešu. . . . . .Lappuse 322
Lietuviškai . . . . . .Puslapis 335

OBJ_BUCH-880-004.book Page 3 Monday, July 19, 2010 11:56 AM

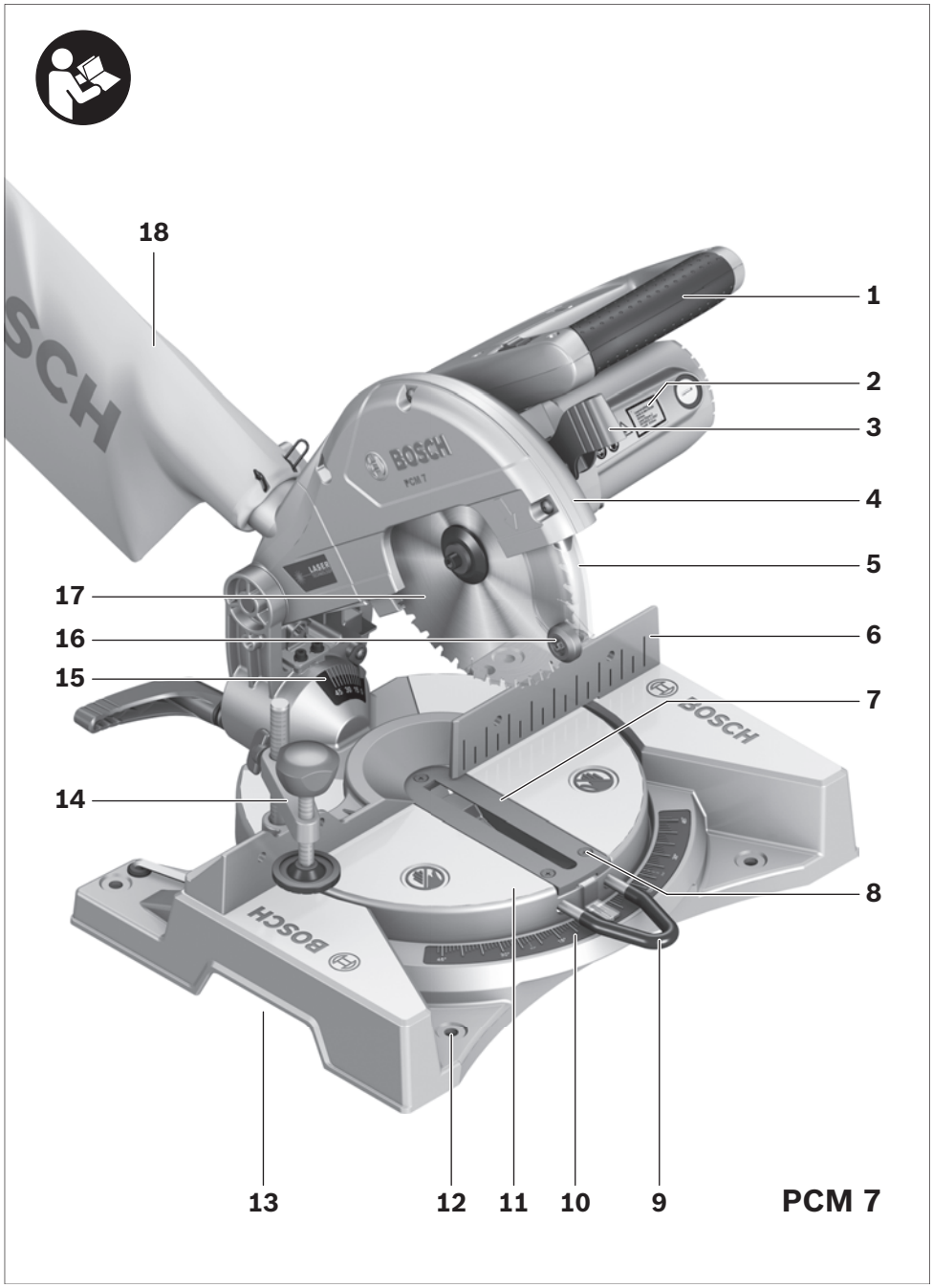

OBJ_BUCH-880-004.book Page 4 Monday, July 19, 2010 11:56 AM

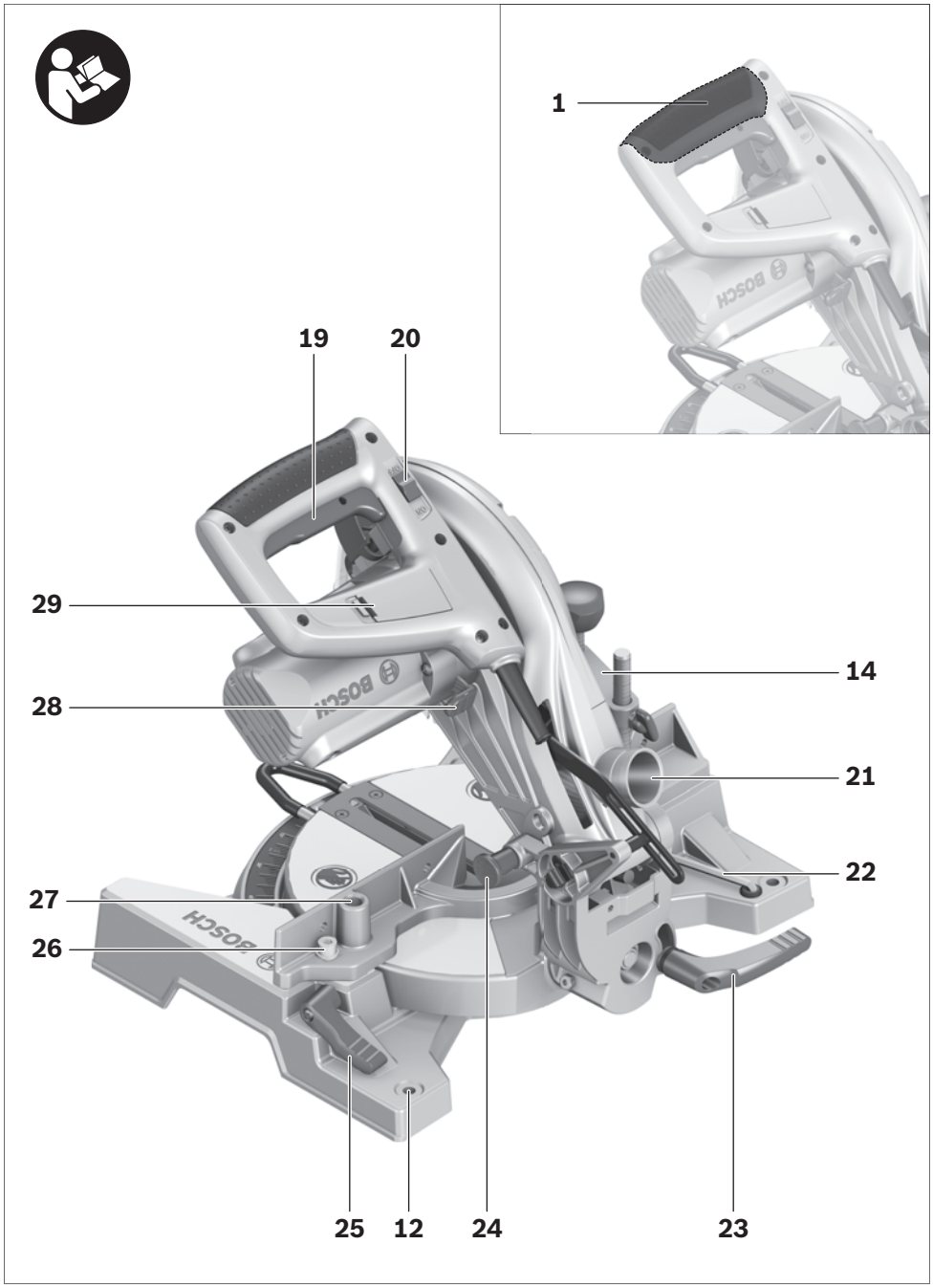

OBJ_BUCH-880-004.book Page 5 Monday, July 19, 2010 11:56 AM

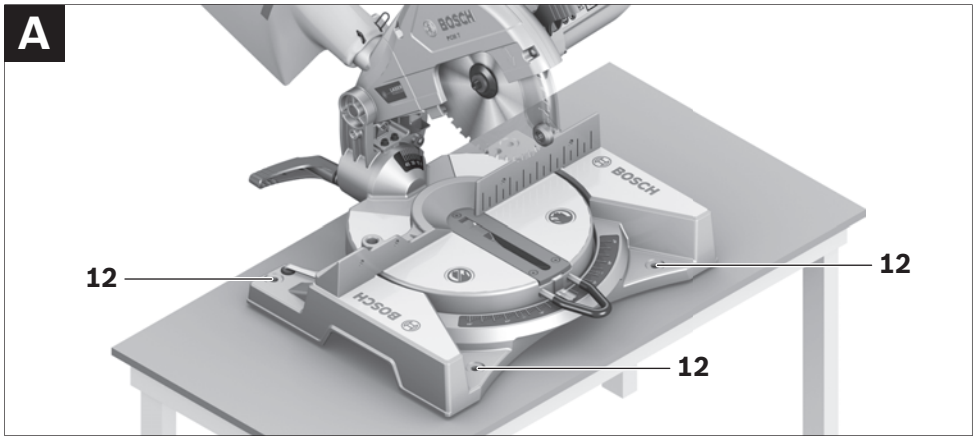

OBJ_BUCH-880-004.book Page 6 Monday, July 19, 2010 11:56 AM

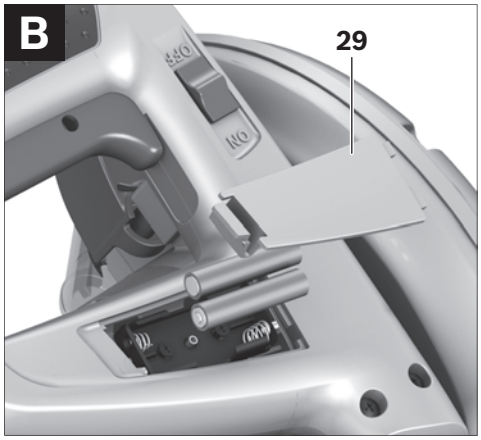

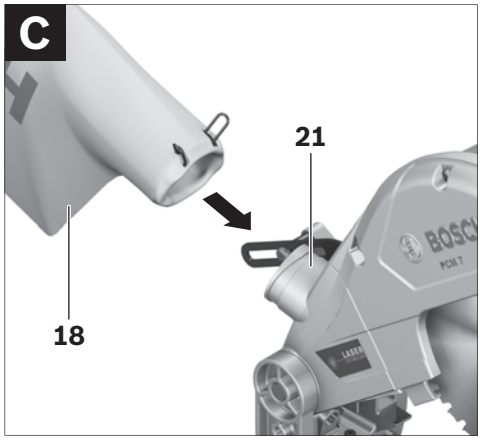

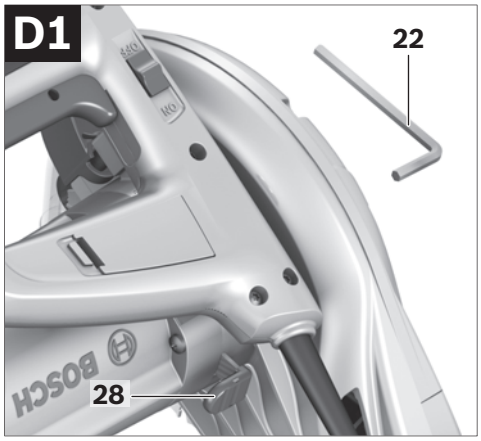

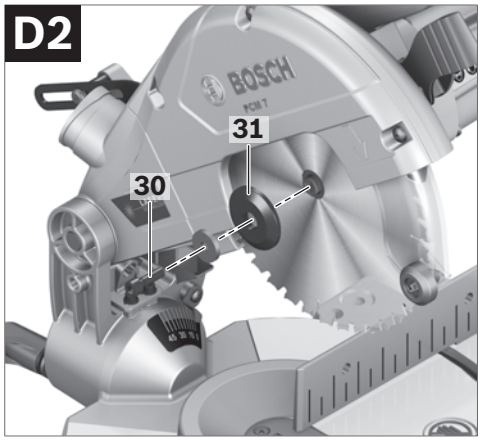

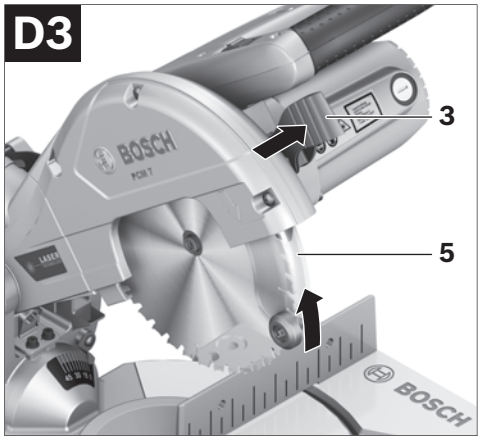

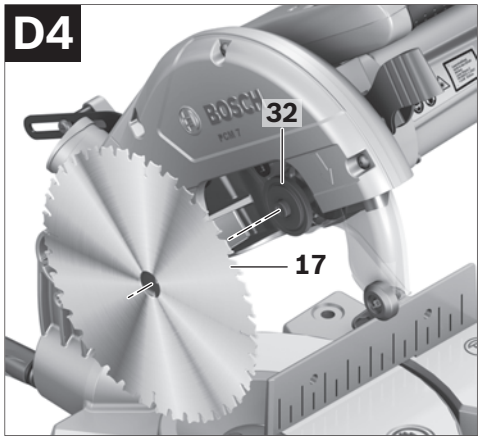

OBJ_BUCH-880-004.book Page 7 Monday, July 19, 2010 11:56 AM

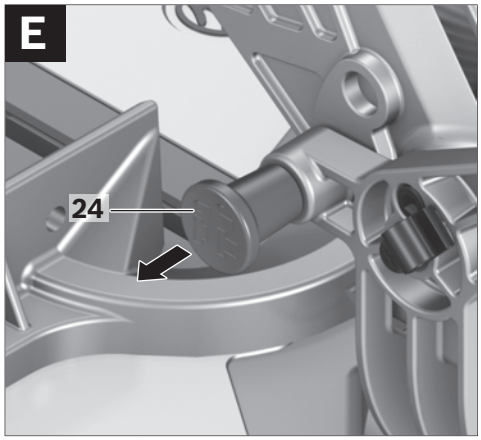

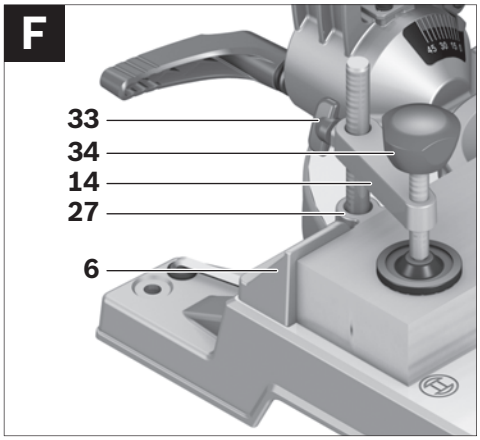

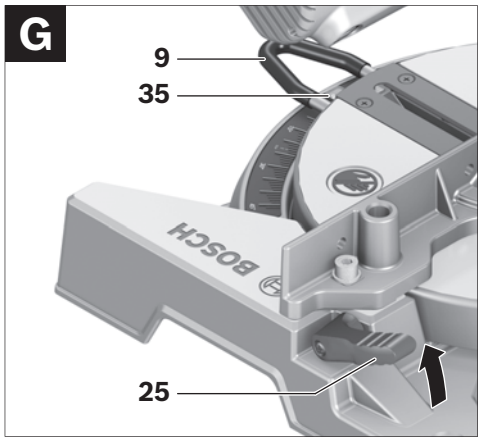

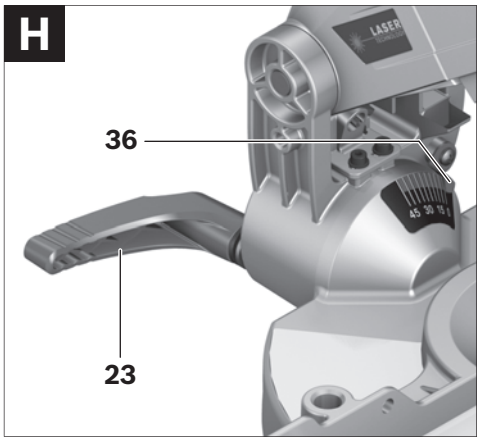

OBJ_BUCH-880-004.book Page 8 Monday, July 19, 2010 11:56 AM

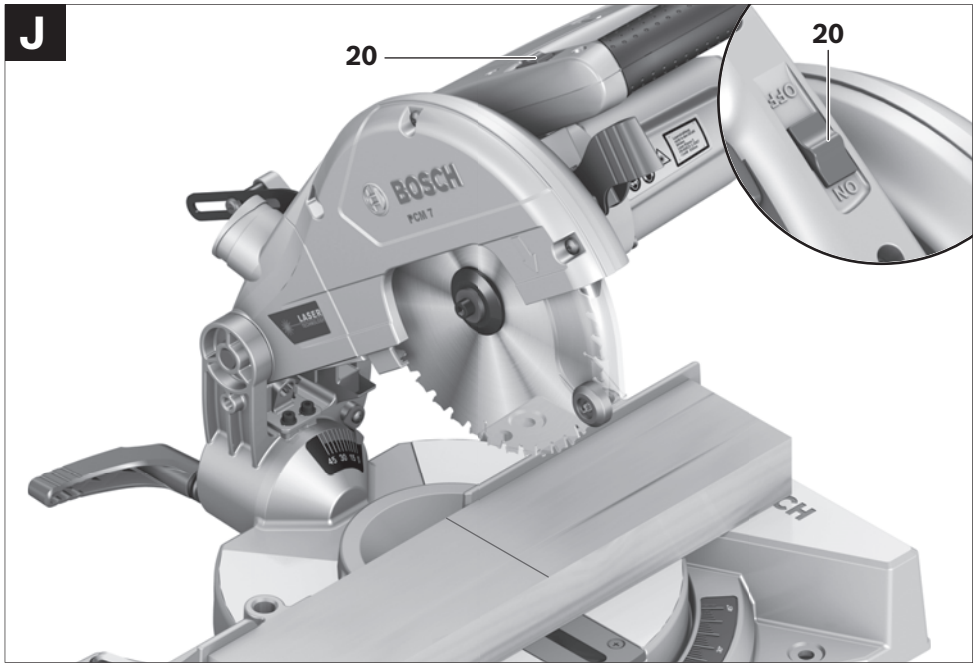

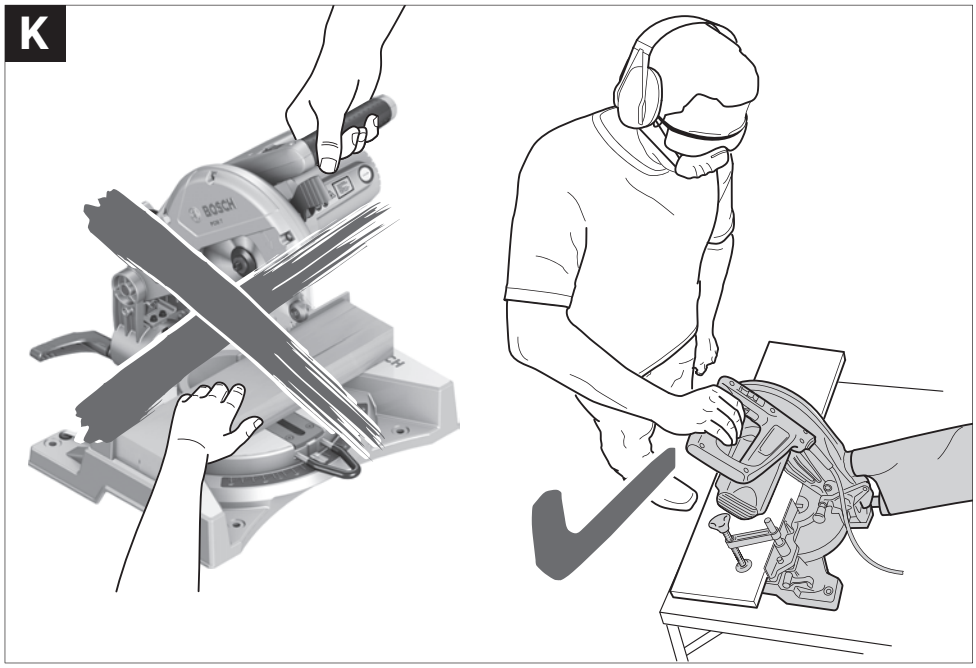

OBJ_BUCH-880-004.book Page 247 Monday, July 19, 2010 11:56 AM

Після кожної робочої операції здувайте пил і стружку стисненим повітрям або змітайте їх щіточкою.

Регулярно прочищайте ковзний ролик **16**.

Приладдя

Пиляльні диски для дерева, плит, панелей і рейок

Пиляльний диск 190 x 30 мм, 40 зуби 2 609 256 821

Пиляльний диск 190 x 30 мм, 12 зуби 2 609 256 868

Пиляльний диск 190 x 30 мм, 24 зуби 2 608 640 615

Пиляльний диск 190 x 30 мм, 60 зуби 2 608 641 188

Сервісна майстерня і обслуговування клієнтів

В сервісній майстерні Ви отримаєте відповідь на Ваші запитання стосовно ремонту і технічного обслуговування Вашого продукту. Малюнки в деталях і інформацію щодо запчастин можна знайти за адресою:
www.bosch-pt.com
Консультанти Bosch з радістю допоможуть Вам при запитаннях стосовно купівлі, застосування і налагодження продуктів і приладдя до них.

Гарантійне обслуговування і ремонт електроінструменту здійснюються відповідно до вимог і норм виготовлювача на території всіх країн лише у фірмових або авторизованих сервісних центрах фірми «Роберт Бош». ПОПЕРЕДЖЕННЯ! Використання контрафактної продукції небезпечне в експлуатації і може мати негативні наслідки для здоров'я. Виготовлення і розповсюдження контрафактної продукції переслідується за Законом в адміністративному і кримінальному порядку.

Україна

ТОВ «Роберт Бош»
Сервісний центр електроінструментів
вул. Крайня, 1, 02660, Київ-60
Україна
Тел.: +38 (044) 4 90 24 07 (багатоканальний)
E-Mail: pt-service@ua.bosch.com
Офіційний сайт:
www.bosch-powertools.com.ua

Адреса Регіональних гарантійних сервісніх майстерень зазначена в Національному гарантійному талоні.

Утилізація

Електроприлади, приладдя і упаковку треба здавати на екологічно чисту повторну переробку.

Не викидайте електроінструменти в побутове сміття!

Лише для країн ЄС:

Відповідно до європейської директиви 2002/96/EC про відпрацьовані електро- і електронні прилади і її перетворення в національному законодавстві електроприлади, що вийшли з вживання, повинні здаватися окремо і утилізуватися екологічно чистим способом.

Можливі зміни.

OBJ_BUCH-880-004.book Page 248 Monday, July 19, 2010 11:56 AM

Instrucțiuni privind siguranța şi protecția muncii

Indicații generale de avertizare pentru scule electrice

⚠ ATENŢIE Pentru a vă proteja împotriva electrocutării, vătămărilor corporale şi pentru a reduce pericolul de incendiu, în timpul utilizării sculelor electrice trebuie respectate următoarele măsuri de bază privind siguranța.

Citiți toate instrucțiunile înainte de a folosi această sculă electrică şi păstrați în condiții bune instrucțiunile de siguranță.

Termenul de „sculă electrică“ utilizat în instrucțiunile de siguranță se referă la sculele electrice alimentate de la rețea (cu cablu de alimentare) şi la sculele electrice cu acumulator (fără cablu de alimetare).

1) Siguranța la locul de muncă

a) Mențineți-vă sectorul de lucru curat şi bine iluminat. Dezordinea sau sectoarele de lucru neluminate pot duce la accidente.

b) Nu lucrați cu scula electrică în mediu cu pericol de explozie, în care există lichide, gaze sau pulberi inflamabile. Sculele electrice generează scântei care pot aprinde praful sau vaporii.

c) Nu permiteți accesul copiilor şi al altor persoane în timpul utilizării sculei electrice. Dacă vă este distrasă atenția puteți pierde controlul asupra maşinii.

2) Siguranță electrică

a) Ştecherul sculei electrice trebuie să fie potrivit prizei electrice. Nu este în nici un caz permisă modificarea ştecherului. Nu folosiți fişe adaptoare la sculele electrice legate la pământ de protecție. Ştecherele nemodificate şi prizele corespunzătoare diminuează riscul de electrocutare.

b) Evitați contactul corporal cu suprafețe legate la pământ ca țevi, instalații de încălzire, sobe şi frigidere. Există un risc crescut de electrocutare atunci când corpul vă este legat la pământ.

c) Feriți maşina de ploaie sau umezeală. Pătrunderea apei într-o sculă electrică măreşte riscul de electrocutare.

d) Nu schimbați destinația cablului folosindu-l pentru transportarea sau suspendarea sculei electrice ori pentru a trage ştecherul afară din priză. Feriți cablul de căldură, ulei, muchii ascuțite sau componente aflate în mişcare. Cablurile deteriorate sau încurcate măresc riscul de electrocutare.

e) Atunci când lucrați cu o sculă electrică în aer liber, folosiți numai cabluri prelungitoare adecvate şi pentru mediul exterior. Folosirea unui cablu prelungitor adecvat pentru mediul exterior diminuează riscul de electrocutare.

f) Atunci când nu poate fi evitată utilizarea sculei electrice în mediu umed, folosiți un întrerupător automat de protecție împotriva tensiunilor periculoase. Întrebuințarea unui întrerupător automat de protecție împotriva tensiunilor periculoase reduce riscul de electrocutare.

3) Siguranța persoanelor

a) Fiți atenți, aveți grijă de ceea ce faceți şi procedați rațional atunci când lucrați cu o sculă electrică. Nu folosiți scula electrică atunci când sunteți obosiți sau vă aflați sub influența drogurilor, a alcoolului sau a medicamentelor. Un moment de neatenție în timpul utilizării maşinii poate duce la răniri grave.

b) Purtați echipament personal de protecție şi întotdeauna ochelari de protecție. Purtarea echipamentului personal de protecție, ca masca pentru praf, încălțăminte de siguranță antiderapantă, casca de protecție sau protecția auditivă, în funcție de tipul şi utilizarea sculei electrice, diminuează riscul rănirilor.

OBJ_BUCH-880-004.book Page 249 Monday, July 19, 2010 11:56 AM

c) **Evitaţi o punere în funcţiune involuntară. Înainte de a introduce ştecherul în priză şi/sau de a introduce acumulatorul în scula electrică, de a o ridica sau de a o transporta, asiguraţi-vă că aceasta este oprită.** Dacă atunci când transportaţi scula electrică ţineţi degetul pe întrerupător sau dacă porniţi scula electrică înainte de a o racorda la reţeaua de curent, puteţi provoca accidente.

d) **Înainte de pornirea sculei electrice îndepărtaţi dispozitivele de reglare sau cheile fixe din aceasta.** Un dispozitiv sau o cheie lăsată într-o componentă de maşină care se roteşte poate duce la răniri.

e) **Evitaţi o ţinută corporală nefirească. Adoptaţi o poziţie stabilă şi menţineţi-vă întotdeauna echilibrul.** Astfel veţi putea controla mai bine maşina în situaţii neaşteptate.

f) **Purtaţi îmbrăcăminte adecvată. Nu purtaţi îmbrăcăminte largă sau podoabe. Feriţi părul, îmbrăcămintea şi mănuşile de piesele aflate în mişcare.** Îmbrăcămintea largă, părul lung sau podoabele pot fi prinse în piesele aflate în mişcare.

g) **Dacă pot fi montate echipamente de aspirare şi colectare a prafului, asiguraţi-vă că acestea sunt racordate şi folosite în mod corect.** Folosirea unei instalaţii de aspirare a prafului poate duce la reducerea poluării cu praf.

4) **Utilizarea şi manevrarea atentă a sculelor electrice**

a) **Nu suprasolicitaţi maşina. Folosiţi pentru executarea lucrării dv. scula electrică destinată acelui scop.** Cu scula electrică potrivită lucraţi mai bine şi mai sigur în domeniul de putere indicat.

b) **Nu folosiţi scula elecrică dacă aceasta are întrerupătorul defect.** O sculă electrică, care nu mai poate fi pornită sau oprită, este periculoasă şi trebuie reparată.

c) **Scoateţi ştecherul afară din priză şi/sau îndepărtaţi acumulatorul, înainte de a executa reglaje, a schimba accesorii sau de a pune maşina la o parte.** Această măsură de prevedere împiedică pornirea involuntară a sculei electrice.

d) **Păstraţi sculele electrice nefolosite la loc inaccesibil copiilor. Nu lăsaţi să lucreze cu maşina persoane care nu sunt familiarizate cu aceasta sau care nu au citit aceste instrucţiuni.** Sculele electrice devin periculoase atunci când sunt folosite de persoane lipsite de experienţă.

e) **Întreţineţi-vă scula electrică cu grijă. Controlaţi dacă componentele mobile ale sculei electrice funcţionează impecabil şi dacă nu se blochează, sau dacă există piese rupte sau deteriorate astfel încât să afecteze funcţionarea sculei electrice. Înainte de utilizare daţi la reparat piesele deteriorate.** Cauza multor accidente a fost întreţinerea necorespunzătoare a sculelor electrice.

f) **Menţineţi bine ascuţite şi curate dispozitivele de tăiere.** Dispozitivele de tăiere întreţinute cu grijă, cu tăişuri ascuţite se înţepenesc în mai mică măsură şi pot fi conduse mai uşor.

g) **Folosiţi scula electrică, accesoriile, dispozitivele de lucru etc. conform prezentelor instrucţiuni. Ţineţi cont de condiţiile de lucru şi de activitatea care trebuie desfăşurată.** Folosirea sculelor electrice în alt scop decât pentru utilizările prevăzute, poate duce la situaţii periculoase.

5) **Service**

a) **Încredinţaţi scula electrică pentru reparare numai personalului de specialitate, calificat în acest scop, repararea făcându-se numai cu piese de schimb originale.** Astfel veţi fi siguri că este menţinută siguranţa maşinii.

OBJ_BUCH-880-004.book Page 250 Monday, July 19, 2010 11:56 AM

Insrucţiuni privind siguranţa şi protecţia muncii pentru ferăstraie circulare staţionare

- **Scula electrică se livrează cu o etichetă de avertizare în limba germană (în schiţa de la pagina grafică marcată cu numărul 2). Înainte de prima punere în funcţiune lipiţi deasupra textului în limba germană al etichetei de avertizare, eticheta corespunzătoare în limba ţării dumneavoastră, din setul de livrare.**

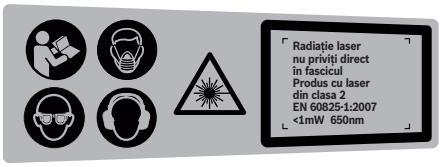

- **Nu deterioraţi niciodată indicatoarele de avertizare de pe scula dumneavoastră electrică, făcându-le de nerecunoscut.**
- **Nu vă aşezaţi niciodată pe scula electrică.** Vă puteţi răni grav, în cazul în care scula electrică se răstoarnă sau dacă, din greşeală, intraţi în contact cu pânza de ferăstrău.
- **Asiguraţi-vă că apărătoarea funcţionează corespunzător şi se poate mişca liber.** Nu blocaţi niciodată apărătoarea în stare deschisă.
- **Nu îndepărtaţi niciodată resturile de tăiere, aşchiile de lemn sau altele asemănătoare din sectorul de tăiere, în timpul funcţionării sculei electrice.** Aduceţi întotdeauna mai întâi braţul de tăiere în poziţie de repaus şi deconectaţi scula electrică.
- **Conduceţi pânza de ferăstrău spre piesa de lucru numai cu maşina pornită.** În caz contrar există pericol de recul, dacă pânza de ferăstrău se agaţă în piesa de lucru.
- **Menţineţi mânerele uscate, curate şi feriţi-le de ulei şi unsoare.** Mânerele unsuroase, murdărite cu ulei, alunecă din mână şi duc la pierderea controlului.
- **Utilizaţi scula electrică numai după ce de pe suprafaţa de lucru, până la piesa de prelucrat, au fost îndepărtate cheile de reglare, aşchiile de lemn, etc.** Bucăţile mici de lemn sau alte obiecte care intră în contact cu pânza de ferăstrău care se roteşte, vă pot lovi cu mare viteză.
- **Curăţaţi podeaua de aşchiile de lemn şi resturile de materiale.** Puteţi aluneca sau vă puteţi împiedica de acestea.
- **Fixaţi întotdeauna strâns piesa de lucru. Nu prelucraţi piese care sunt prea mici pentru a putea fi fixate.** În caz contrar distanţa dintre mâna dumneavoastră şi pânza de ferăstrău care se roteşte ar fi prea mică.
- **Folosiţi scula electrică numai pentru materialele de lucru specificate în indicaţiile de utilizare conform destinaţiei.** În caz contrar scula electrică ar putea fi suprasolicitată.
- **În cazul în care pânza de ferăstrău se blochează, deconectaţi scula electrică şi ţineţi nemişcată piesa de lucru până când pânza de ferăstrău se opreşte complet. Pentru a evita un recul, piesa de lucru va putea fi mişcată numai după oprirea completă a pânzei de ferăstrău.** Îndepărtaţi cauza blocajului pânzei de ferăstrău înainte de a reporni scula electrică.
- **Nu întrebuinţaţi pânze de ferăstrău tocite, fisurate, îndoite sau deteriorate.** Pânzele de ferăstrău cu dinţii tociţi sau orientaţi greşit, provoacă, din cauza făgaşului de tăiere prea îngust, o frecare mai mare, blocarea pânzei de ferăstrău şi recul.
- **Folosiţi întotdeauna pânze de ferăstrău de dimensiunile corecte şi cu orificiu de prindere potrivit (de ex. în formă de stea sau rotund).** Pânzele de ferăstrău care nu pot fi fixate strâns în piesele de montaj ale ferăstrăului, se rotesc neuniform şi duc la pierderea controlului.
- **Nu folosiţi pânze de ferăstrău din oţel de înaltă performanţă (oţel HSS).** Astfel de pânze de ferăstrău se pot rupe cu uşurinţă.

OBJ_BUCH-880-004.book Page 251 Monday, July 19, 2010 11:56 AM

- **După lucru, nu atingeţi pânza de ferăstrău înainte ca aceasta să se răcească.** În timpul lucrului pânza de ferăstrău se înfierbântă puternic.
- **Nu folosiţi niciodată scula electrică fără placa intermediară. Înlocuiţi o placă intermediară defectă cu una nouă.** Fără o placă intermediară impecabilă, pânza de ferăstrău vă poate răni.
- **Verificaţi regulat cablul şi nu permiteţi repararea cablului deteriorat decât la un atelier service autorizat de asistenţă tehnică post-vânzări pentru scule electrice Bosch. Înlocuiţi cablurile prelungitoare defecte.** În acest fel va putea fi garantată menţinerea siguranţei sculei electrice.
- **Depozitaţi scula electrică în condiţii de siguranţă atunci când nu o folosiţi. Locul de depozitare trebuie să fie uscat şi să se poată încuia.** Astfel va fi împiedicată deteriorarea sculei electrice în urma depozitării sau manevrarea acesteia de către persoane lipsite de experienţă.
- **Nu îndreptaţi raza laser asupra persoanelor sau animalelor şi nu priviţi nici dumneavoastră raza laser.** Această sculă electrică emite radiaţie laser din clasa laser 2 conform EN 60825-1. Cu aceasta puteţi provoca orbirea persoanelor.
- **Nu înlocuiţi laserul incorporat cu un laser de alt tip.** Un laser care nu se potriveşte la această sculă electrică poate duce la situaţii periculoase pentru persoane.
- **Asiguraţi piesa de lucru.** O piesă de lucru fixată cu dispozitive de prindere sau într-o menghină este ţinută mai sigur decât cu mâna dumneavoastră.
- **Nu lăsaţi niciodată scula electrică din mână, înainte de a se fi oprit complet din funcţionare.** Accesoriile care se mai rotesc din inerţie, după oprirea sculei electrice, pot provoca răniri.
- **Nu folosiţi scula electrică dacă are cablul deteriorat. Nu atingeţi cablul deteriorat şi trageţi ştecherul de alimentare afară din priză dacă cablul se deteriorează în timpul lucrului.** Cablurile deteriorate măresc riscul de electrocutare.

Simboluri

Simbolurile care urmează pot fi importante pentru utilizarea sculei dumneavoastră electrice. Vă rugăm să reţineţi simbolurile şi semnificaţia acestora. Interpretarea corectă a simbolurilor vă ajută să utilizaţi mai bine şi mai sigur scula electrică.

Simbol	Semnificaţie
	▶ **Purtaţi mască de protecţie împotriva prafului.**
	▶ **Purtaţi ochelari de protecţie.**
	▶ **Purtaţi aparat de protecţie auditivă.** Zgomotul poate provoca pierderea auzului.

OBJ_BUCH-880-004.book Page 252 Monday, July 19, 2010 11:56 AM

Simbol	Semnificaţie
	▶ **Nu ţineţi mâinile în sectorul de tăiere în timpul funcţionării sculei electrice.** În caz de contact cu pânza de ferăstrău există pericol de rănire.
	▶ **Nu îndreptaţi raza laser asupra persoanelor sau animalelor şi nu priviţi nici dumneavoastră raza laser.** Această sculă electrică emite radiaţie laser din clasa laser 2 conform EN 60825-1. Cu aceasta puteţi provoca orbirea persoanelor.
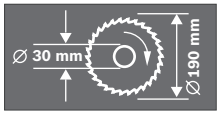	Aveţi în vedere dimensiunilie pânzei de ferăstrău. Diametrul orificiului de prindere trebuie să se potrivească fără joc cu cel al axul de prindere al sculei electrice. Nu folosiţi reductoare sau adaptoare.
	▶ **Zonă periculoasă! Pe cât posibil ţineţi-vă mâinile, degetele sau braţele departe de acest sector.**
	Dispozitivul de siguranţă la transport **24** permite manevrarea mai uşoară a sculei electrice în timpul transportului către diferite puncte de lucru. – Dispozitivul de siguranţă la transport **24** împins complet înăuntru: Asigurarea sculei electrice (poziţie de transport) – Dispozitivul de siguranţă la transport **24** tras complet înafară: Deblocarea sculei electrice (poziţie de lucru)
	Numai pentru ţările UE: Nu aruncaţi sculele electrice în gunoiul menajer! Conform Directivei Europene 2002/96/CE privind maşinile şi aparatele electrice şi electronice uzate şi transpunerea acesteia în legislaţia naţională, sculele electrice scoase din uz trebuie colectate separat şi direcţionate către o staţie de revalorificare ecologică.

Descrierea funcţionării

Citiţi toate indicaţiile de avertizare şi instrucţiunile. Nerespectarea indicaţiilor de avertizare şi a instrucţiunilor poate provoca electrocutare, incendii şi/sau răniri grave.

Utilizare conform destinaţiei

Scula electrică este destinată executării în regim staţionar de tăieri longitudinale şi transversale drepte în lemn. Sunt posibile unghiuri de înclinare în plan orizontal de la –46° până la +46° cât şi unghiuri de înclinare în plan vertical de la 0° până la 45°.
Puterea sculei electrice permite utilizarea acesteiea pentru tăierea lemnului de esenţă tare şi moale.

Scula electrică nu este adecvată pentru debitarea aluminiului sau altor metale neferoase.

OBJ_BUCH-880-004.book Page 253 Monday, July 19, 2010 11:56 AM

Elemente componente

Numerotarea elementelor componente se referă la schițele sculei electrice de la paginile grafice.

1 Mâner
2 Plăcuță de avertizare laser
3 Pârghie pentru deblocarea brațului de tăiere
4 Apărătoare
5 Apărătoare-disc
6 Şină opritoare
7 Placă intermediară
8 Şurub pentru placa intermediară
9 Clemă pentru rotirea mesei de lucru pentru ferăstrău
10 Scala unghiurilor de înclinare (în plan orizontal)
11 Masă de lucru pentru ferăstrău
12 Găuri pentru montaj
13 Mânere
14 Menghină
15 Scala unghiurilor de înclinare (în plan vertical)
16 Rolă culisantă
17 Pânză de ferăstrău
18 Sac colector de praf
19 Întrerupător pornit/oprit
20 Comutator pentru laser (marcarea liniei de tăiere)
21 Eliminare aşchii
22 Cheie imbus (6 mm)
23 Manetă de fixare pentru unghiurile de înclinare (în plan vertical)
24 Dispozitiv de siguranță pentru transport
25 Manetă de fixare pentru unghiurile de înclinare (în plan orizontal)
26 Şuruburi imbus (6 mm) ale şinei opritoare
27 Găuri pentru menghine
28 Dispozitiv de blocare ax
29 Compartiment baterii
30 Şurub imbus (6 mm) pentru fixarea pânzei de ferăstrău
31 Flanşă de strângere
32 Flanşă interioară de strângere
33 Şurub-fluture
34 Bară filetată
35 Indicator de unghiuri (în plan orizontal)
36 Indicator de unghiuri (în plan vertical)

Accesoriile ilustrate sau descrise nu sunt cuprinse în setul de livrare standard. Puteți găsi accesoriile complete în programul nostru de accesorii.

Date tehnice

Ferăstrău circular staționar		PCM 7
Număr de identificare		3 603 M01 2..
Putere nominală	W	1100
Turație la mersul în gol	rot./min	4800
Tip laser	nm	650
	mW	< 1
Clasa laser		2
Greutate conform EPTA-Procedure 01/2003	kg	8,0
Clasa de protecție		⧈/II

Dimensiuni admise pentru piesele de lucru (maxime/minime) vezi pagina 258.

Specificațiile sunt valabile pentru o tensiune nominală [U] de 230 V. În cazul unor tensiuni diferite şi al unor modele de execuție specifice anumitor țări, aceste speificații pot varia.

Vă rugăm să rețineți numărul de identificare de pe plăcuța indicatoare a tipului sculei dumneavoastră electrice. Denumirile comerciale ale sculelor electrice pot varia.

Dimensiuni pânze de ferăstrău adecvate		
Diametru pânză de ferăstrău	mm	190
Grosimea corpului pânzei	mm	1,4–2,5
Diametru orificiu de prindere	mm	30

OBJ_BUCH-880-004.book Page 254 Monday, July 19, 2010 11:56 AM

Informaţie privind zgomotul/vibraţiile

Valorile măsurate pentru zgomot au fost determinate conform EN 61029.

Nivelul presiunii sonore evaluat A al sculei electrice este în mod normal: nivel presiune sonoră 93 dB(A); nivel putere sonoră 106 dB(A). Incertitudine K=3 dB.

Purtaţi aparat de protecţie auditivă!

Valorile totale ale vibraţiilor (suma vectorială a trei direcţii) au fost determinate conform EN 61029:
Valoarea vibraţiilor emise a_h =3,0 m/s^2, incertitudine K =1,5 m/s^2.

Nivelul vibraţiilor specificat în prezentele instrucţiuni a fost măsurat conform unei proceduri de măsurare standardizate în EN 61029 şi poate fi utilizat la compararea diferitelor scule electrice. El poate fi folosit şi pentru evaluarea provizorie a solicitării vibratorii.
Nivelul specificat al vibraţiilor se referă la cele mai frecvente utilizări ale sculei electrice. În eventualitatea în care scula electrică este utilizată pentru alte aplicaţii, împreună cu alte accesorii decât cele indicate sau nu beneficiază de o întreţinere satisfăcătoare, nivelul vibraţiilor se poate abate de la valoarea specificată. Aceasta poate amplifica considerabil solicitarea vibratorie de-a lungul întregului interval de lucru.
Pentru o evaluare exactă a solicitării vibratorii ar trebui luate în calcul şi intervalele de timp în care scula electrică este deconectată sau funcţionează, dar nu este utilizată efectiv. Această metodă de calcul ar putea duce la reducerea considerabilă a valorii solicitării vibratorii pe întreg intervalul de lucru.
Stabiliţi măsuri de siguranţă suplimentare pentru protejarea utilizatorului împotriva efectului vibraţiilor, ca de exemplu: întreţinerea sculei electrice şi a accesoriilor, menţinerea căldurii mâinilor, organizarea proceselor de muncă.

Declaraţie de conformitate CE

Declarăm pe proprie răspundere că produsul descris la paragraful „Date tehnice“ este în conformitate cu următoarele standarde şi documente normative: NE 61029, NE 60825-1 conform prevederilor Directivelor 2004/108/CE, 2006/42/CE.

Documentaţie tehnică la:
Robert Bosch GmbH, Dept. PT/ESC,
D-70745 Leinfelden-Echterdingen

Dr. Egbert Schneider Senior Vice President Engineering	Dr. Eckerhard Strötgen Head of Product Certification

Robert Bosch GmbH, Power Tools Division
D-70745 Leinfelden-Echterdingen
Leinfelden, 31.03.2010

Montare

- **Evitaţi pornirea involuntară a sculei electrice. În timpul montării şi al intervenţiilor asupra sculei electrice nu este permis ca ştecherul acesteia să fie introdus în priza de curent.**

Set de livrare

Consultaţi în acest sens schiţa ilustrativă a setului de livrare de la începutul prezentelor instrucţiuni de folosire.

Înainte de prima punere în funcţiune a sculei electrice verificaţi dacă toate piesele enumerate mai jos sunt cuprinse în setul de livrare:

- Ferăstrău circular staţionar cu pânză de ferăstrău montată
- Sac pentru praf **18**
- Menghină **14**
- Cheie imbus **22**
- Baterii (2x, mărime LR03, 1,5 V)

OBJ_BUCH-880-004.book Page 255 Monday, July 19, 2010 11:56 AM

Indicaţie: Verificaţi scula electrică cu privire la eventuale deteriorări.
Înainte de a folosi mai departe scula electrică trebuie să examinaţi atent funcţionarea impecabilă şi conform destinaţiei a echipamentelor de protecţie sau a componentelor uşor deteriorate. Verificaţi dacă componentele mobile funcţionează impecabil şi nu se blochează, sau dacă nu există componente deteriorate. Toate componentele trebuie să fie montate corect şi să respecte toate condiţiile pentru a asigura funcţionarea impecabilă a sculei electrice.
Dispozitivele de protecţie şi componentele dispozitivelor de protecţie deteriorate trebuie reparate în mod corespunzător sau schimbate la un atelier de specialitate autorizat.

Unelte necesare în mod suplimentar faţă de cele cuprinse în setul de livrare:

– Şurubelniţă cu capul în cruce

Montare pe o suprafaţă de lucru (vezi figura A)

▶ **Pentru garantarea manevrării în condiţii de siguranţă, înainte de utilizare scula electrică trebuie montată pe o suprafaţă de lucru plană şi stabilă (de ex. un banc de lucru).**

– Scoateţi cu grijă din ambalaj piesele din setul de livrare.
– Îndepărtaţi toate materialele de ambalaj de pe scula electrică şi de pe accesoriile din setul de livrare.
– Fixaţi scula electrică cu şuruburi corespunzătoare pe suprafaţa de lucru. În acest scop sunt prevăzute găurile **12**.

Introducerea bateriilor (vezi figura B)

– Deschideţi compartimentul de baterii **29**.
– Introduceţi bateriile conform polarităţii date.
– Închideţi compartimentul de baterii.

Aspirarea prafului/aşchiilor

Pulberile rezultate din prelucrarea de materiale cum sunt vopselele pe bază de plumb, anumite tipuri de lemn, minerale şi metal pot fi dăunătoare sănătăţii. Atingerea sau inspirarea acestor pulberi poate provoca reacţii alergice şi/sau îmbolnăvirile căilor respiratorii ale utilizatorului sau a le persoanelor aflate în apropiere.
Anumite pulberi cum sunt pulberea de lemn de stejar sau de fag sunt considerate a fi cancerigene, mai ales îm combinaţie cu materiale de adaos utilizate la prelucrarea lemnului (cromat, substanţe de protecţie a lemnului). Materialele care conţin azbest nu pot fi prelucrate decât de către specialişti.

– Folosiţi întotdeauna o instalaţie de aspirare a prafului.
– Asiguraţi buna ventilaţie a locului de muncă.
– Este recomandabil să se utilizeze o mască de protecţie a respiraţiei având clasa de filtrare P2.

Respectaţi prescripţiile din ţara dumneavoastră referitoare la materialele de prelucrat.

Instalaţia de aspirare a prafului/aşchiilor poate fi blocată de praf, aşchii sau fragmente desprinse din piesa de lucru.

– Opriţi scula electrică şi scoateţi ştecherul de la reţea afară din priză.
– Aşteptaţi până când pânza de ferăstrău se opreşte complet.
– Stabiliţi cauza blocării şi remediaţi-o.

Aspirare cu instalaţie internă (vezi figura C)

– Montaţi sacul colector de praf **18** pe canalul de eliminare a aşchiilor **21**.

În timpul tăierii, sacul pentru praf nu trebuie să se atingă niciodată de piesele mobile ale maşinii.

Goliţi din timp sacul de praf.

OBJ_BUCH-880-004.book Page 256 Monday, July 19, 2010 11:56 AM

Aspirare cu instalaţie exterioară

Pentru aspirare puteţi racorda şi furtunul unui aspirator de praf (Ø 36 mm) la orificiul de eliminarea aşchiilor **21**.

Aspiratorul de praf trebuie să fie adecvat pentru materialul de prelucrat.

Pentru aspirarea pulberilor extrem de nocive, cancerigene sau uscate, folosiţi un aspirator special.

Schimbarea accesoriilor (vezi figura D1–D4)

- ▶ **Înaintea oricăror intervenţii asupra sculei electrice scoateţi cablul de alimentare afară din priză.**
- ▶ **La montarea pânzei de ferăstrău purtaţi mănuşi de protecţie.** În cazul contactului cu pânza de ferăstrău există pericol de rănire.

Folosiţi numai pânze de ferăstrău a căror viteză maximă admisă este mai mare decât tuaţia de mers în gol a sculei dumneavoastră electrice.

Folosiţi numai pânze de ferăstrău care corespund specificaţiilor din prezentele instrucţiuni şi care au fost verificate şi marcate corespunzător, conform EN 847-1.

Întrebuinţaţi numai pânzele de ferăstrău recomandate de către producătorul acestei scule electrice şi şi care sunt adecvate pentru materialul pe care doriţi să-l prelucraţi.

Demontarea pânzei de ferăstrău

- Aduceţi scula electrică în poziţie de lucru.
- Răsuciţi şurubul imbus **30** cu cheia imbus **22** din setul de livrare şi apăsaţi concomitent dispozitivul de blocare a axului **28** până când acesta se înclichetează.
- Ţineţi apăsat dispozitivul de blocare a axului **28** şi răsuciţi şurubul **30** în sensul mişcării acelor de ceasornic (filet spre stânga!).
- Demontaţi flanşa de prindere **31**.
- Împingeţi în jos pârghia **3** şi basculaţi spre spate apărătoarea-disc **5**, până la punctul de oprire.
- Ţineţi apărătoarea în această poziţie şi extrageţi pânza de ferăstrău **17**.
- Coborâţi din nou lent apărătoarea.

Montarea pânzei de ferăstrău

Dacă este necesar, înainte de montare, curăţaţi toate piesele ce urmează a fi montate.

- Împingeţi în jos pârghia **3**, basculaţi spre spate apărătoarea-disc **5** până la punctul de oprire şi menţineţi-o în această poziţie.
- Puneţi pânza de ferăstrău nouă pe flanşa de prindere interioară **32**.
- ▶ **La montare, aveţi grijă ca direcţia de tăiere a dinţilor de ferăstrău (direcţia săgeţii de pe pânza de ferăstrău) să coincidă cu direcţia săgeţii de pe apărătoarea!**
- Coborâţi din nou lent apărătoarea.
- Montaţi flanşa de strângere **31** şi şurubul **30**. Apăsaţi dispozitivul de blocare a axului **28** până se fixează şi strângeţi bine şurubul răsucindu-l în sens contrar mişcării acelor de ceasornic.

Funcţionare

- ▶ **Înaintea oricăror intervenţii asupra sculei electrice scoateţi cablul de alimentare afară din priză.**

Dispozitiv de siguranţă la transport (vezi figura E)

Dispozitivul de siguranţă la transport **24** permite manevrarea mai uşoară a sculei electrice în timpul transportului către diferite puncte de lucru.

Deblocarea sculei electrice (poziţie de lucru)

- Împingeţi puţin în jos braţul de tăiere acţionând mânerul **1**, pentru a elibera dispozitivul de siguranţă pentru transport **24**.
- Trageţi complet afară dispozitivul de siguranţă la transport **24**.
- Ridicaţi lent braţul de tăiere.

Asigurarea sculei electrice (poziție de transport)

– Pentru blocarea mesei de lucru pentru ferăstrău **11** aduceți maneta de fixare **25** în poziția închis.
– Împingeți în jos pârghia **3** şi basculați în acelaşi timp în jos brațul de tăiere acționând mânerul **1**, până când dispozitivul de siguranță la transport **24** poate fi împins complet înăuntru.

Acum brațul de tăiere este blocat în condiții de siguranță în vederea transportului.

Fixarea piesei de lucru (vezi figura F)

Pentru garantarea unei siguranțe optime de lucru, piesa de lucru trebuie întotdeauna bine fixată.
Nu prelucrați niciodată piese care sunt prea mici pentru a putea fi fixate.

– Apăsați strâns piesa de lucru pe şina opritoare **6**.
– Introduceți menghina din setul de livrare **14** într-una din găurile **27** prevăzute în acest scop.
– Slăbiți şurubul-fluture **33** şi ajustați menghina potrivit piesei de lucru. Strângeți din nou bine şurubul-fluture.
– Fixați piesa de lucru înşurubând strâns bara filetată **34**.

Desprinderea piesei de lucru

– Pentru a desface menghina răsuciți bara filetată **34** în sens contrar mişcării acelor de ceasornic.

Reglarea unghiului de înclinare

▶ **În timpul reglării unghiului de înclinare nu acționați niciodată întrerupătorul pornit/oprit 19.** Dacă în urma acestui fapt scula electrică porneşte accidental, există pericol de rănire.

▶ **Înainte de tăiere aduceți întotdeauna maneta de fixare 25 în poziția închis.** În caz contrar pânza de ferăstrău s-ar putea înclina greşit în piesa de lucru.

Reglarea unghiurilor de înclinare în plan orizontal (vezi figura G)

Unghiul de înclinare în plan orizontal poate fi reglat într-un domeniu de la 46° (la stânga) până la 46° (la dreapta).

– Aduceți în poziția deschis maneta de fixare **25**, în cazul în care aceasta s-a aflat în poziția închis.
  Prin aceasta masa de lucru pentru ferăstrău devine mobilă.
– Rotiți spre stânga sau dreapta masa de lucru pentru ferăstrău **11** cu ajutorul clemei **9** până când indicatorul de unghiuri **35** arată unghiul de înclinare dorit.
– Aduceți din nou maneta de fixare **25** în poziția închis.

Pentru reglarea rapidă şi precisă a unghiurilor de înclinare în plan orizontal utilizate mai frecvent masa de lucru pentru ferăstrău **11** are poziții de fixare la următoarele unghiuri standard:

−45°/ −30°/ −22,5°/ −15°/
0°/ 15°/ 22,5°/ 30°/ 45°

Reglarea unghiului de înclinare în plan vertical (vezi figura H)

Unghiul de înclinare în plan vertical poate fi reglat într-un domeniu de la 0° până la 45°.

– Detensionați maneta de fixare **23**.
– Basculați brațul de tăiere acționând mânerul **1** până când indicatorul de unghiuri **36** indică unghiul de înclinare dorit.
– Mențineți brațul de tăiere în această poziție şi strângeți din nou bine maneta de fixare **23**.

Pentru o reglare mai precisă a unghiurilor de înclinare standard de 0° şi 45° pe carcasă sunt prevăzute marcaje opritoare.

– Detensionați maneta de fixare **23**.
– Basculați în acest scop brațul de tăiere acționând mânerul **1** până la punctul de oprire spre dreapta (0°) sau până la punctul de oprire spre stânga (45°).
– Strângeți din nou bine maneta de fixare **23**.

OBJ_BUCH-880-004.book Page 258 Monday, July 19, 2010 11:56 AM

Punere în funcţiune

▶ **Atenţie la tensiunea reţelei de alimentare! Tensiunea sursei de curent trebuie să coincidă cu datele de pe plăcuţa indicatoare a tipului sculei electrice. Sculele electrice inscripţionate cu 230 V pot funcţiona şi racordate la 220 V.**

Pornire (vezi figura I)

– Pentru **punerea în funcţiune** apăsaţi întrerupătorul pornit-oprit **19** şi menţineţi-l apăsat.

Indicaţie: Din considerente privind siguranţa, întrerupătorul pornit/oprit **19** nu poate fi blocat, ci trebuie apăsat neîntrerupt, în timpul funcţionării ferăstrăului.

Braţul de tăiere poate fi împins în jos numai după apăsarea pârghiei **3**.

– De aceea, pentru **tăiere**, pe lângă acţionarea întrerupătorului pornit/oprit trebuie să împingeţi în jos pârghia **3**.

Oprire

– Pentru **oprirea** sculei electrice eliberaţi întrerupătorul pornit/oprit **19**.

Instrucţiuni de lucru

Instrucţiuni generale privind tăierea cu ferăstrăul

▶ **Menghinele sau celelalte componente ale sculei electrice. Îndepărtaţi limitatoarele auxiliare care au fost eventual montate sau ajustaţi-le în mod corespunzător.**

Feriţi pânza de ferăstrău de lovituri şi şocuri. Nu expuneţi pânza de ferăstrău unei apăsări laterale.

Nu prelucraţi piese de lucru deformate. Piesa de lucru trebuie să aibă întotdeauna o muchie dreaptă pentru aşezare pe şina opritoare.

Piesele lungi trebuie sprijinite sau proptite la capătul liber.

Marcarea liniei de tăiere (vezi figura J)

O rază laser vă indică linia de tăiere pentru pânza de ferăstrău. Astfel puteţi poziţiona exact piesa de lucru pentru tăiere, fără a deschide apărătoarea.

– Conectaţi în acest scop raza laser acţionând comutatorul **20**.
– Aliniaţi marcajul executat pe piesa de lucru la marginea dreaptă a liniei laser.

Poziţia operatorului (vezi figura K)

▶ **Nu vă postaţi pe aceeaşi linie cu pânza de ferăstrău, în faţa sculei electrice, ci poziţionaţi-vă întotdeauna lateral faţă de pânza de ferăstrău.** În acest mod corpul vă va fi protejat în cazul unui posibil recul.

– Feriţi-vă mâinile, degetele şi braţele de pânza de ferăstrău care se roteşte.
– Nu vă încrucişaţi braţele în faţa braţului de tăiere.

Dimensiuni admise pentru piesele de lucru

Dimensiuni maxime piese de lucru:

Unghi de înclinare		Înălţime x lăţime
orizontal	vertical	
0°	0°	50 x 110 mm
45°	0°	50 x 76 mm
0°	45°	37 x 110 mm
45°	45°	37 x 76 mm

Dimensiuni minime piese de lucru
(= toate piesele de lucru care pot fi fixate în partea stângă sau dreaptă a pânzei de ferăstrău cu menghina din setul de livrare **14**):
100 x 40 mm (lungime x lăţime)

Adâncime de tăiere max. (0°/0°): 50 mm

Retezare

– Fixaţi prin strângere piesa de lucru în funcţie de dimensiunile acesteia.
– Reglaţi unghiul dorit de înclinare în plan orizontal şi/sau vertical.
– Porniţi scula electrică.
– Împingeţi în jos pârghia **3** şi basculaţi lent în jos braţul de tăiere acţionâd mânerul **1**.
– Tăiaţi piesa de lucru cu avans uniform.

OBJ_BUCH-880-004.book Page 259 Monday, July 19, 2010 11:56 AM

– Deconectaţi scula electrică şi aşteptaţi ca pânza de ferăstrău să se oprească complet.
– Ridicaţi lent braţul de tăiere.

Schimbarea plăcii intermediare

Placa intermediară **7** roşie se poate uza după o întrebuinţare mai îndelungată a sculei electrice.

Înlocuiţi plăcile intermediare defecte.

– Aduceţi scula electrică în poziţie de lucru.
– Deşurubaţi şuruburile **8** cu o şurubelniţă pentru şuruburi cu cap crestat în cruce şi extrageţi placa intermediară veche.
– Introduceţi placa intermediară nouă şi înşurubaţi toate şuruburile **8**.

Prelucrarea şipcilor profilate

Şipcile profilate pot fi prelucrate în două moduri diferite:

– sprijinite pe şina opritoare

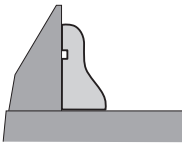

– aşezate plan pe masa de lucru pentru ferăstrău

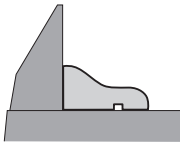

După ajustarea unghiului de înclinare, executaţi întotdeauna mai întâi o tăiere de probă pe nişte deşeuri de lemn.

Transport

Înaintea transportării sculei electrice trebuie să parcurgeţi paşii următori:

– Aduceţi scula electrică în poziţie de transport.
– Îndepărtaţi toate accesoriile care nu pot fi fixate strâns pe scula electrică.
  În vederea transportului, pe cât posibil, depozitaţi într-un recipient închis pânzele de ferăstrău nefolosite.
– Pentru a o ridica sau a o transporta, apucaţi-o de mânerele **13** din părţile laterale ale mesei de lucru pentru ferăstrău **11**.

▶ **Pentru transportul sculei electrice folosiţi numai echipamentele de transport şi în niciun caz dispozitivele de protecţie.**

Întreţinere şi service

Întreţinere şi curăţare

▶ **Înaintea oricăror intervenţii asupra sculei electrice scoateţi cablul de alimentare afară din priză.**

Dacă în ciuda procedeelor de fabricaţie şi control riguroase maşina are totuşi o pană, repararea acesteia se va face numai la un atelier de asistenţă service autorizat pentru scule electrice Bosch.

În caz de reclamaţii şi comenzi de piese de schimb vă rugăm să indicaţi neapărat numărul de identificare compus din 10 cifre, conform plăcuţei indicatoare a tipului sculei electrice.

Curăţare

Pentru a putea lucra bine şi sigur, menţineţi curate scula electrică şi fantele de aerisire ale acesteia.

Apărătoarea trebuie întotdeauna să se poată mişca liber şi să se închidă automat. De aceea, menţineţi permanent curată zona din jurul apărătorii.

După fiecare operaţie îndepărtaţi praful şi aşchiile, prin suflare cu aer comprimat sau cu o pensulă.

Curăţaţi regulat rola culisantă **16**.

Accesorii

Pânze de ferăstrău pentru lemn şi placaje, paneluri şi şipci

Pânză de ferăstrău 190 x 30 mm, 40 dinţi 2 609 256 821

Pânză de ferăstrău 190 x 30 mm, 12 dinţi 2 609 256 868

Pânză de ferăstrău 190 x 30 mm, 24 dinţi 2 608 640 615

Pânză de ferăstrău 190 x 30 mm, 60 dinţi 2 608 641 188

OBJ_BUCH-880-004.book Page 260 Monday, July 19, 2010 11:56 AM

Serviciu de asistență tehnică post-vânzări şi consultanță clienți

Serviciul nostru de asistență tehnică post-vânzări răspunde întrebărilor dumneavoastră privind întreținerea şi repararea produsului dumneavoastră cât şi privitor la piesele de schimb. Desene descompuse ale ansamblelor cât şi informații privind piesele de schimb găsiți şi la:
www.bosch-pt.com
Echipa de consultanță clienți Bosch răspunde cu plăcere la întrebările privind cumpărarea, utilizarea şi reglarea produselor şi accesoriior lor.

România

Robert Bosch SRL
Bosch Service Center
Str. Horia Măcelariu Nr. 30–34,
013937 Bucureşti
Tel. Service scule electrice: +40 (021) 4 05 75 40
Fax: +40 (021) 4 05 75 66
E-Mail: infoBSC@ro.bosch.com
Tel. Consultanță tehnică: +40 (021) 4 05 75 39
Fax: +40 (021) 4 05 75 66
E-Mail: infoBSC@ro.bosch.com
www.bosch-romania.ro

Eliminare

Sculele electrice, accesoriile şi ambalajele trebuie direcționate către o stație de revalorificare ecologică.

Nu aruncați sculele electrice în gunoiul menajer!

Numai pentru țările UE:

Conform Directivei Europene 2002/96/CE privind maşinile şi aparatele electrice şi electronice uzate şi transpunerea acesteia în legislația națională, sculele electrice scoase din uz trebuie colectate separat şi direcționate către o stație de revalorificare ecologică.

Sub rezerva modificărilor.

OBJ_BUCH-880-004.book Page 261 Monday, July 19, 2010 11:56 AM

Указания за безопасна работа

Общи указания за безопасна работа

⚠ ВНИМАНИЕ За предпазване от токов удар, наранявания и пожар при ползване на електроинструменти трябва да се спазват също и следните основни правила за безопасност.

Прочетете всички приложени указания преди да използвате този електроинструмент и ги съхранявайте грижливо.

Използвания в указанията за безопасна работа термин «електроинструмент» се отнася до захранвани от електрическата мрежа електроинструменти (със захранващ кабел) и до захранвани от акумулаторни батерии електроинструменти (без захранващ кабел).

1) Безопасност на работното място

а) Поддържайте работното си място чисто и добре осветено. Безпорядъкът и недостатъчното осветление могат да спомогнат за възникването на трудова злополука.

б) Не работете с електроинструмента в среда с повишена опасност от възникване на експлозия, в близост до лесно-запалими течности, газове или прахообразни материали. По време на работа в електроинструментите се отделят искри, които могат да възпламенят прахообразни материали или пари.

в) Дръжте деца и странични лица на безопасно разстояние, докато работите с електроинструмента. Ако вниманието Ви бъде отклонено, може да загубите контрола над електроинструмента.

2) Безопасност при работа с електрически ток

а) Щепселът на електроинструмента трябва да е подходящ за ползвания контакт. В никакъв случай не се допуска изменяне на конструкцията на щепсела. Когато работите със занулени електроуреди, не използвайте адаптери за щепсела. Ползването на оригинални щепсели и контакти намалява риска от възникване на токов удар.

б) Избягвайте допира на тялото Ви до заземени тела, напр. тръби, отоплителни уреди, пещи и хладилници. Когато тялото Ви е заземено, рискът от възникване на токов удар е по-голям.

в) Предпазвайте електроинструмента си от дъжд и влага. Проникването на вода в електроинструмента повишава опасността от токов удар.

г) Не използвайте захранващия кабел за цели, за които той не е предвиден, напр. за да носите електроинструмента за кабела или да извадите щепсела от контакта. Предпазвайте кабела от нагряване, омасляване, допир до остри ръбове или до подвижни звена на машини. Повредени или усукани кабели увеличават риска от възникване на токов удар.

д) Когато работите с електроинструмент навън, използвайте само удължителни кабели, подходящи за работа на открито. Използването на удължител, предназначен за работа на открито, намалява риска от възникване на токов удар.

е) Ако се налага използването на електроинструмента във влажна среда, използвайте предпазен прекъсвач за утечни токове. Използването на предпазен прекъсвач за утечни токове намалява опасността от възникване на токов удар.