Fișă tehnică
Suport balama Rd 8-10 mm

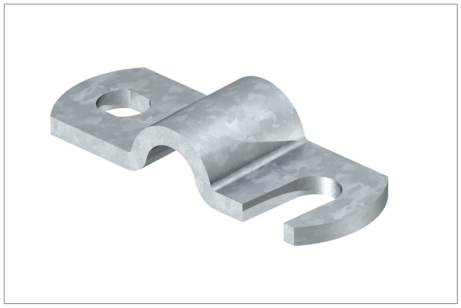

- Cu perforație longitudinală deschisă pentru montaj rapid

Tip	ajustaj mm	Amb. bucată	Greutate kg/100 buc.	Nr. art.
156 8-10	Rd 8-10	100	2.680	5228026
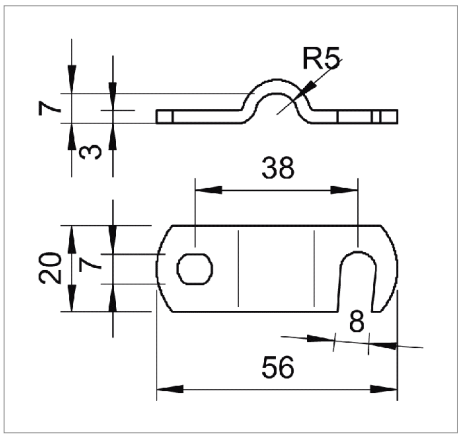
St Oțel FT zincat prin imersie B €/100 buc.