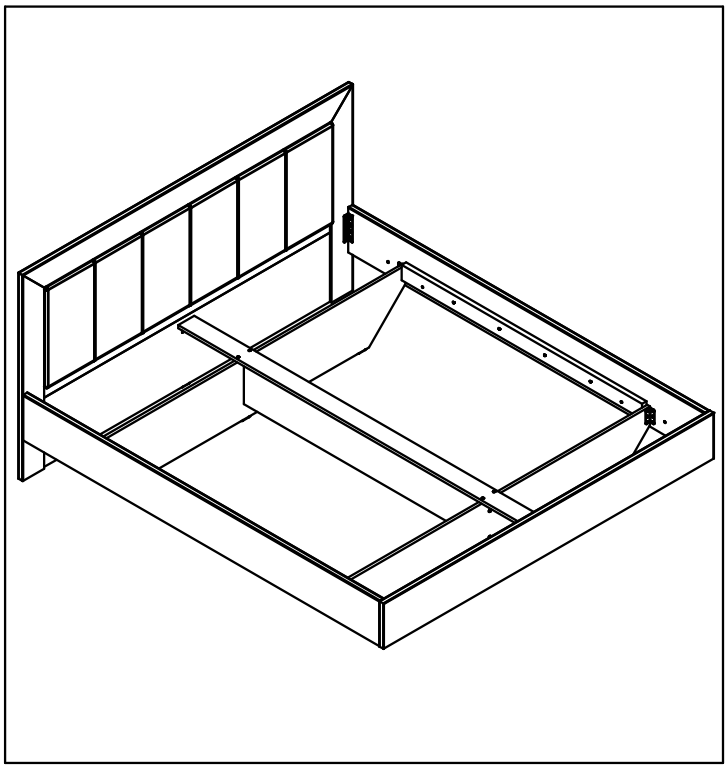

UPUTSTVO ZA MONTIRANJE
ASSEMBLING INSTRUCTION
MONTAGEANLEITUNG
INSTRUCTIONS D'ASSEMBLAGE
INSTRUCCIONES DE MONTAJE
ISTRUZIONI PER L'INSTALLAZIONE
ИНСТРУКЦИЯ ПО МОНТАЖУ
MONTÁŽNÍ NÁVOD
ΟΔΗΓΙΕΣ ΣΥΝΑΡΜΟΛΟΓΗΣΗΣ
INSTRUCŢIUNI DE MONTAJ
ИНСТРУКЦИЯ ЗА МОНТАЖ
SZERELÉSI UTASÍTÁS
NAVODILA ZA MONTAŽO
UPUTE ZA MONTAŽU
UPUTSTVO ZA MONTIRANJE
УПАТСТВО ЗА МОНТИРАЊЕ
UDHËZIMET PËR MONTIM

DUOS 180

_ _ _ _ _ :

CODE : UP 00422

Version: 01 - 22022017

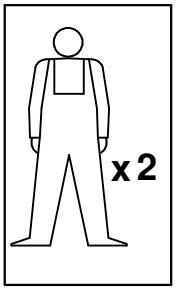

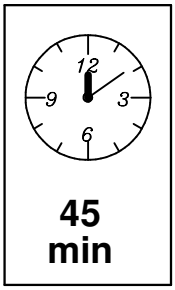

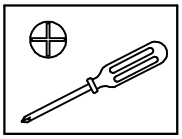

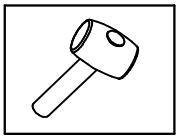

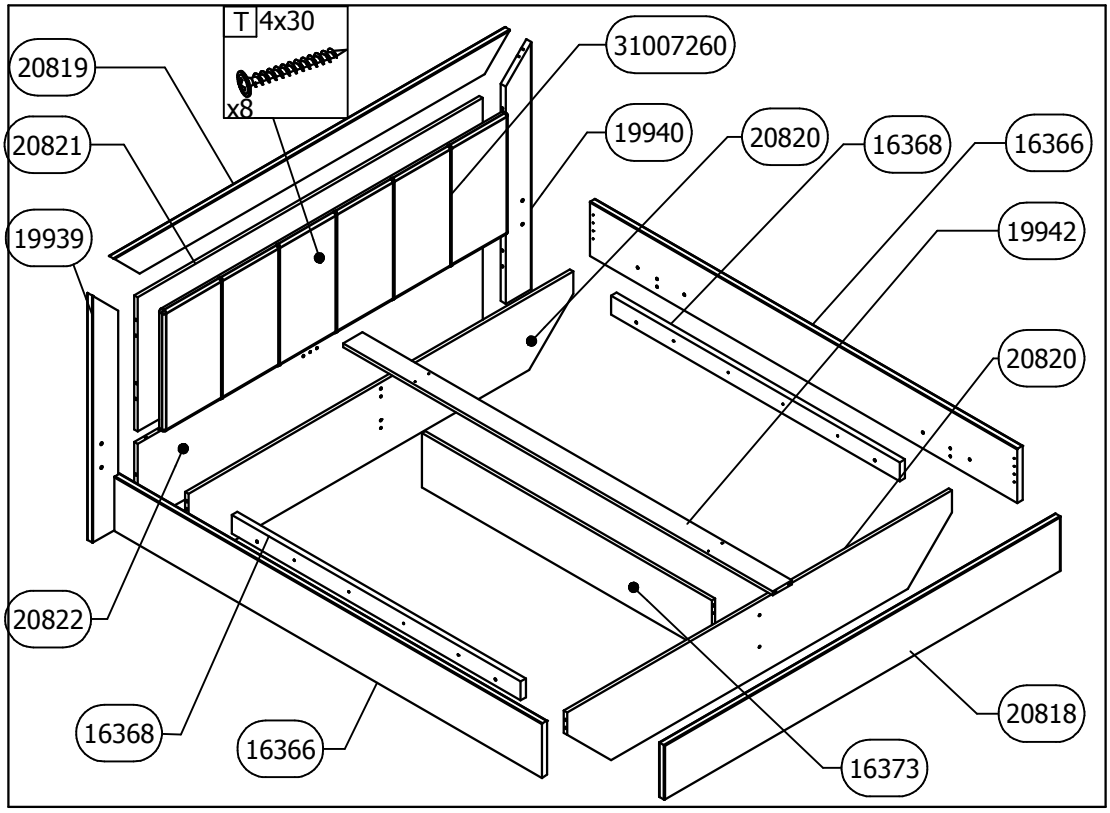

RS ME
PRE POČETKA MONTIRANJA OBAVEZNO PROČITAJTE UPUTSTVO ZA MONTAŽU
UK
BEFORE STARTING, REFER TO THE ASSEMBLING ADVICE IN ANNEX
DE AT CH
VOR DER MONTAGE BITTE BEILIEGENDE ANWEISUNGEN LESEN
FR CH
AVANT LE DÉBUT DE L'ASSEMBLAGE, S'IL VOUS PLAIT, LISEZ L'INSTRUCTION D'ASSEMBLAGE
ES
ANTES DE EMPEZAR EL MONTAJE, LEER CUIDADOSAMENTE LAS INSTRUCCIONES DEL ANEXO
IT CH
PRIMA DI INIZIARE L´INSTALLAZIONE SI RACCOMANDA DI LEGGERE LE ISTRUZIONI DI INSTALLAZIONE
RUS
ДО НАЧАЛА МОНТАЖА ОЗНАКОМЬТЕСЬ С ИНСТРУКЦИЕЙ
CZ
SEZNAMTE SE S NÁVODEM PŘED MONTÁŽÍ NÁBYTKU
EL
ΠΡΙΝ ΞΕΚΙΝΗΣΕΤΕ ΤΗ ΣΥΝΑΡΜΟΛΟΓΗΣΗ, ΟΠΩΣΔΗΠΟΤΕ ΔΙΑΒΑΣΤΕ ΤΙΣ ΟΔΗΓΙΕΣ ΣΥΝΑΡΜΟΛΟΓΗΣΗΣ
RO
ÎNAINTE DE ÎNCEPEREA MONTAJULUI ESTE OBLIGATORIE CITIREA INSTRUCŢIUNILOR
BG
ПРЕДИ МОНТИРАНЕ НЕ ЗАБРАВЯЙТЕ ДА СК ЧЕТЕ ИНСТРУКЦИИ ЗА МОНТАЖ
HU
SZERELÉS ELŐTT OKVETLENÜL OLVASSA EL A HASZNÁLATI UTASÍTÁST
SL
PRED ZAČETKOM MONTAŽE OBVEZNO PREBERITE NAVODILA
HR
PRIJE MONTAŽE UPOZNATI SE SA UPUTSTVOM
BIH
PRE POČETKA MONTIRANJA OBAVEZNO PROČITAJTE UPUTSTVO ZA MONTAŽU
MK
ПРЕД ПОЧЕТОК НА МОНТИРАЊЕ ЗАДОЛЖИТЕЛНО ДА СЕ ПРОЧИТА УПАТСТВОТО ЗА МОНТИРАЊЕ
AL
PARA FILLIMIT TË MONTIMIT LEXONI PATJETËR UDHËZIMIN PËR MONTIM

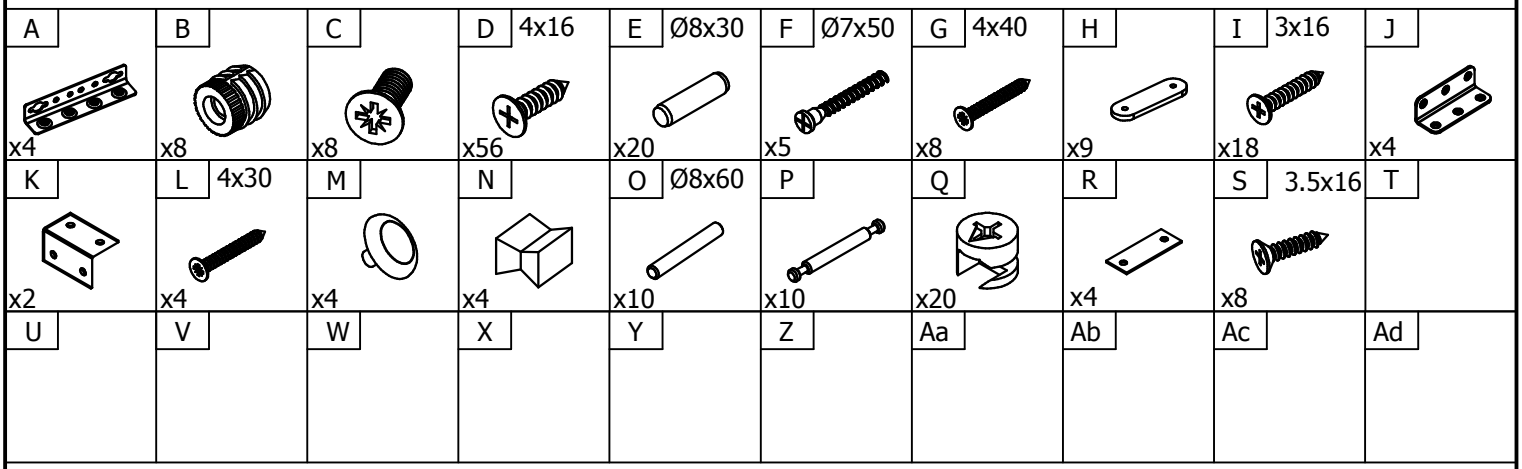

RS ME 1.Montažu obavljati na čistoj i mekoj podlozi (karton, tkanina...) 2.Da bi izbegli oštećenja elemenata pridržavati se datih instrukcija. 3.Prilikom prijave reklamacije koristiti date oznake elemenata.	**UK** 1.Assembly of the product should be done on a clean and soft surface (cardboard, fabric) 2.To prevent damage of the product, it is necessary to adhere to the assembly instructions 3.While reporting defective products, please quote codes in manual
DE AT CH 1.Die Montage soll auf sauberer, weicher Fläche durchgeführt werden (Karton, Stoff) 2.Um die Beschädigung der Elemente zu vermeiden, befolgen Sie bitte die angegebenen Instruktionen 3.Bei Reklamationsmeldungen benutzen Sie bitte die angegebenen Kennzeichen der Elemente	**FR CH** 1. Effectuer l'assemblage sur une surface propre et douce (carton, tissu…) 2. Afin d'éviter l'endommagement des éléments, respectez les instructions données. 3. Lors de l'application de réclamation, utiliser les désignations données des éléments.
ES 1. Realizar el montaje sobre una superficie limpia y suave (cartón, paño) 2. Para evitar daños del producto, atenerse a las instrucciones de montaje 3. Para reportar productos defectuosos, refiérase por favor a los códigos del manual	**IT CH** 1. Eseguire l'installazione su una base morbida (cartone, tessuto). 2.Seguire le istruzioni per evitare di causare danni agli elementi. 3.In caso della presentazione di reclamo si utilizzano relative indicazioni degli elementi.
RUS BLR 1.Монтаж изделия выполнять на чистой и мягкой поверхности (картон, ткань) 2.Для предотвращения порчи изделий необходимо придерживаться правил монтажа 3. В случае предъявления претензии использовать данные обозначения элементов.	**CZ SK** 1.Montáž provádět na čistém a měkkém podkladu (lepenka, látka) 2.Dodržujte přiložené instrukce, abyste předešli poškození součástí 3.Při reklamacích používejte přiložené označení element
EL 1. Η συναρμολόγηση του προϊόντος πρέπει να γίνει σε καθαρή και μαλακή επιφάνεια (χαρτόνι, ύφασμα). 2. Για να μην φθαρούν τα στοιχεία, συμμορφωθείτε με τις οδηγίες που παρέχονται. 3. Κατά τη δήλωση ελαττωματικού προϊόντος, αναφέρετε τους κώδικες των στοιχείων όπως αναφέρονται στο εγχειρίδιο.	**RO** 1.Montarea se efectueaza pe o suprafaţă moale şi curată (carton, material..) 2.Respectaţi instrucţiunile pentru a evita deteriorarea pieselor 3.La transmiterea reclamaţiilor a se folosi inscripţiile date ale pieselor
BG 1.Монтажът трябва да бъде извършен върху чиста и мека основа /картон, тъкан/ 2.За да избегнете ощетяване на елементи, спазвайте дадените инструкции 3.При наличие на рекламация, използвайте дадените кодове на елементи	**HU** 1. A szerelést tiszta es puha felületen (karton, anyag) kell végrehajtani. 2. Károsodásnak elkerülése érdekében, tartsa be a megadott utasításokat. 3. Reklamáció esetén hivatkozzon a bútor alkatrészein megadott jelekre.
SL 1.Montažo opravimo na čisti in mehki podlogi (karton, tkanina) 2.Da bi se ozognili poškodbam elementov, upoštevajte navodila. 3.Pri reklamaciji uporabimo oznake elementov	**HR BIH** 1.Montažu obavljati na čistoj i mekoj podlozi (karton, tkanina) 2.Da bi izbjegli oštećenja elemenata pridržavati se datih instrukcija 3.Prilikom prijave reklamacije koristiti date oznake elemenata
MK 1. Монтажа да се врши на чиста и мека подлога (картон, ткаенина) 2. За да се избегне оштетување на елементите придржувајте се на дадените инструкции 3. За пријава на рекламиции користете ги дадените ознаки на елементите	**AL** 1. Montimi të bëhet në sipërfaqe të pastër dhe të butë (karton, pëlhurë) 2. Që t'u shmangeni dëmtimit të elementeve, përmbahuni instrukcioneve të dhëna 3. Me rastin e reklamimit përdorni shenjat e dhëna të elementit

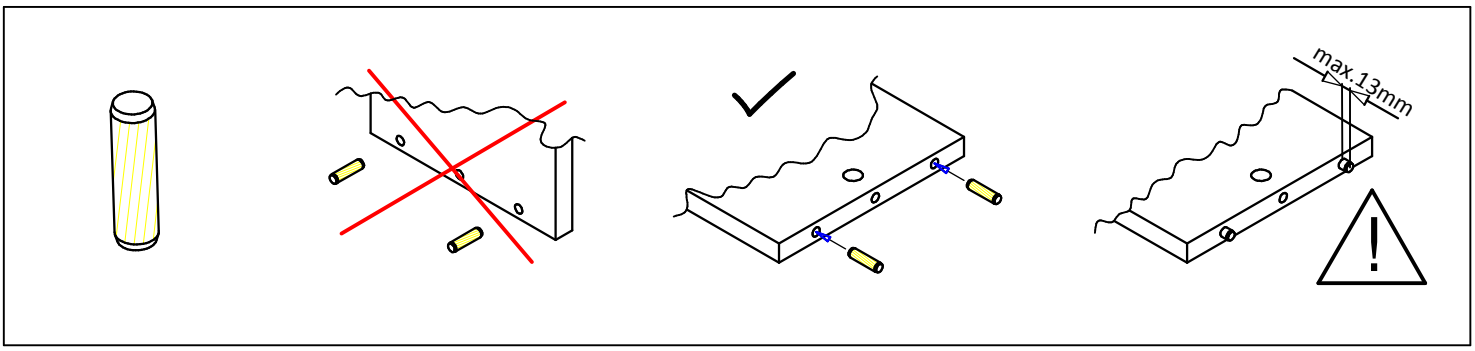

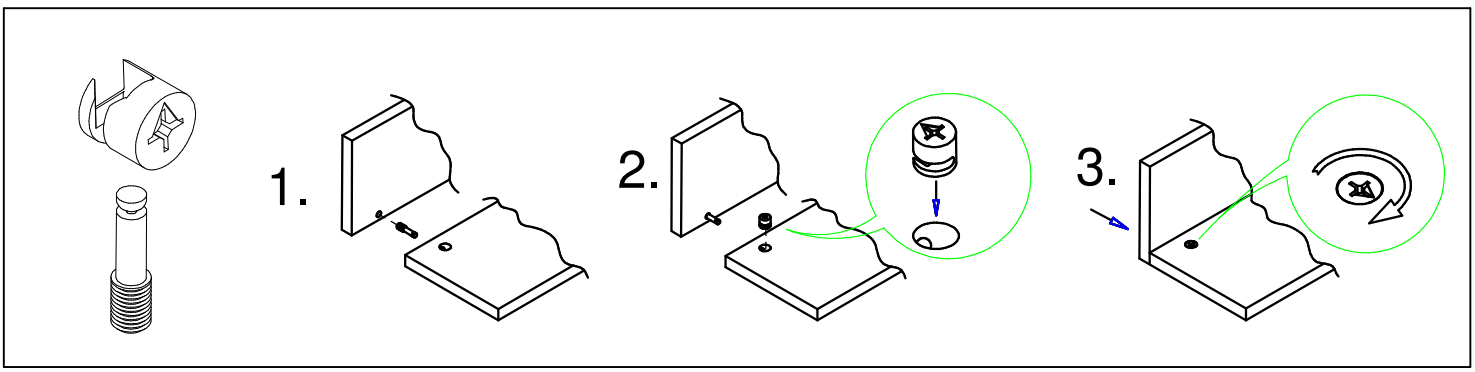

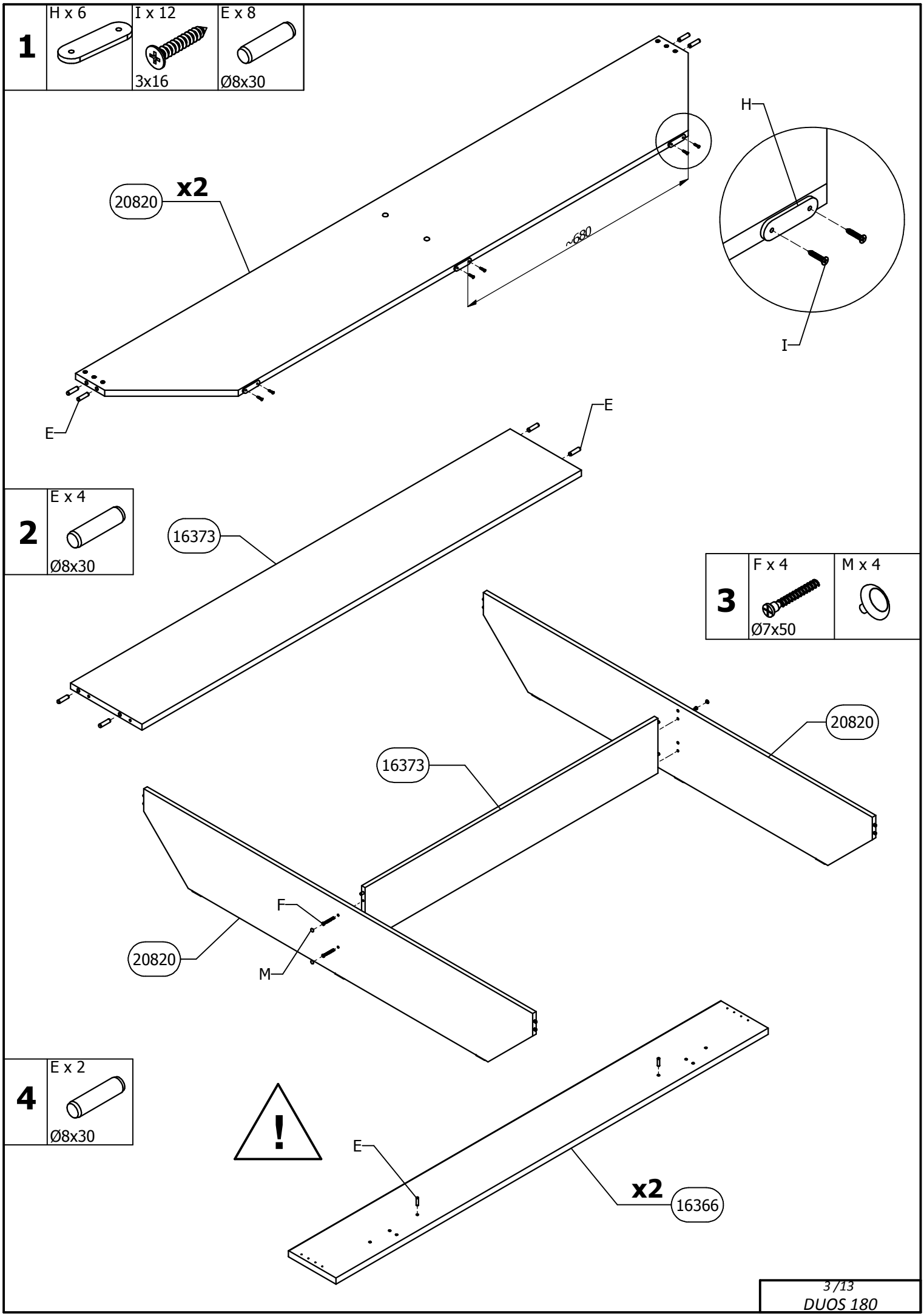
1
H x 6
I x 12
3x16
E x 8
Ø8x30
20820
x2
~680
H
I
E
2
E x 4
Ø8x30
16373
E
3
F x 4
Ø7x50
M x 4
20820
16373
F
M
20820
4
E x 2
Ø8x30
E
x2
16366

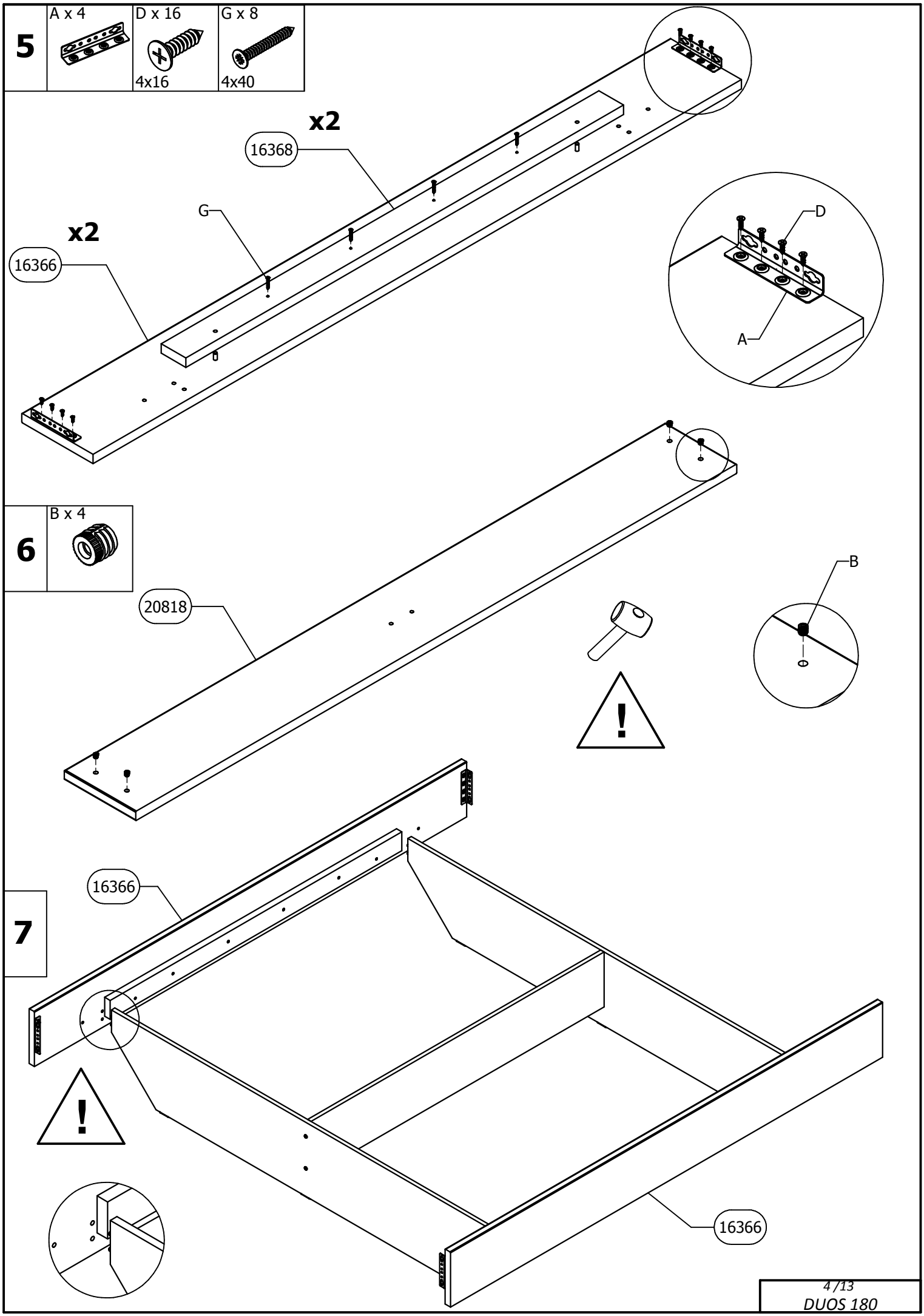
5
A x 4
D x 16
4x16
G x 8
4x40
x2
16368
G
x2
16366
D
A
6
B x 4
20818
B
7
16366
16366

8	D x 24 4x16	J x 4

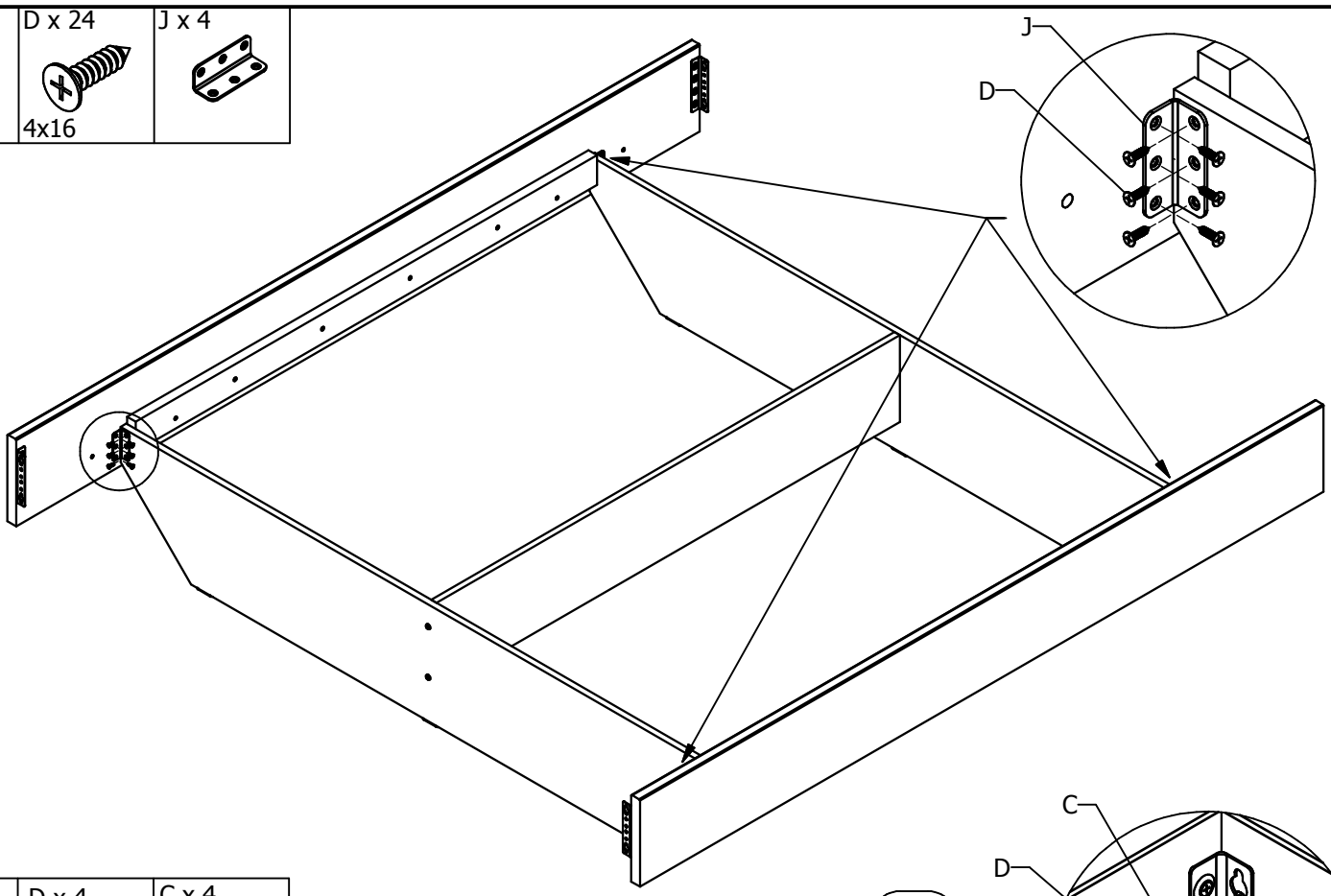

9	D x 4 4x16	C x 4

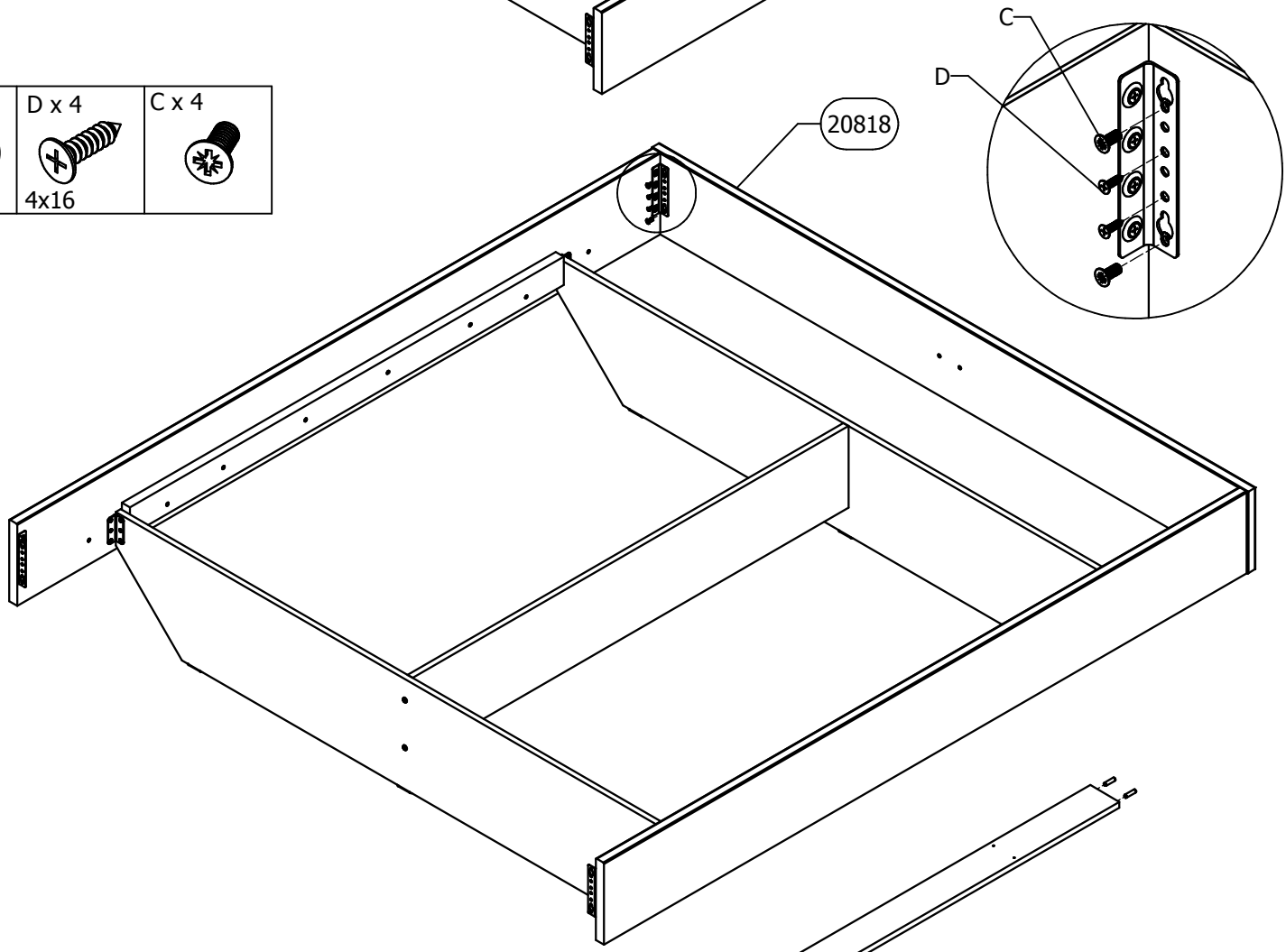

10	E x 4 Ø8x30

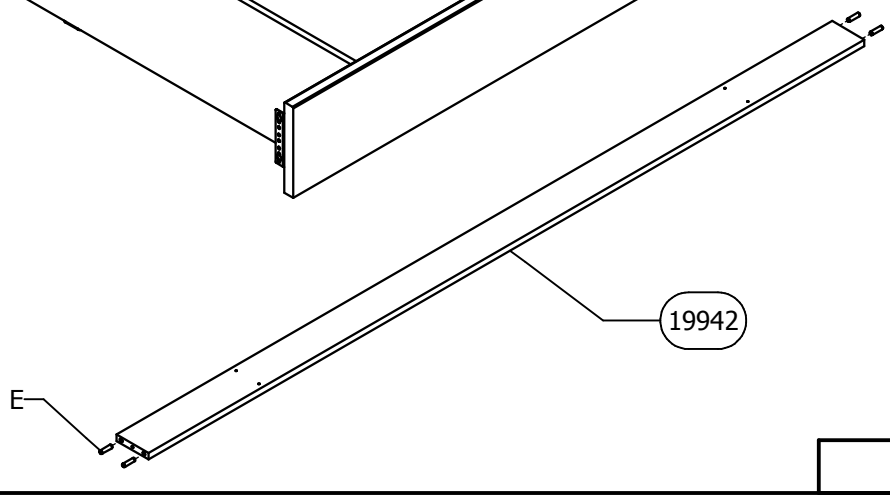

11

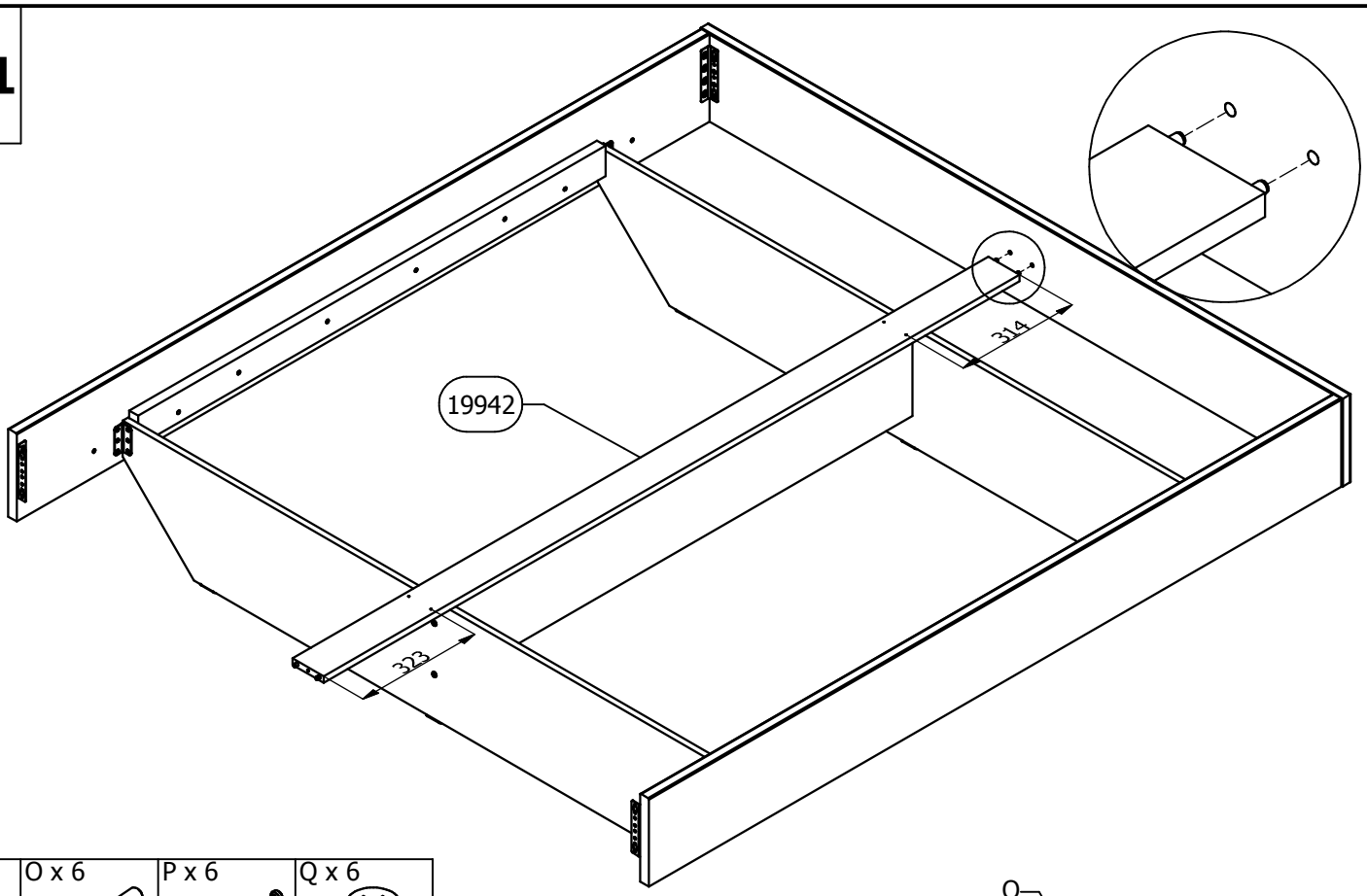

12	O x 6	P x 6	Q x 6
	Ø8x60		

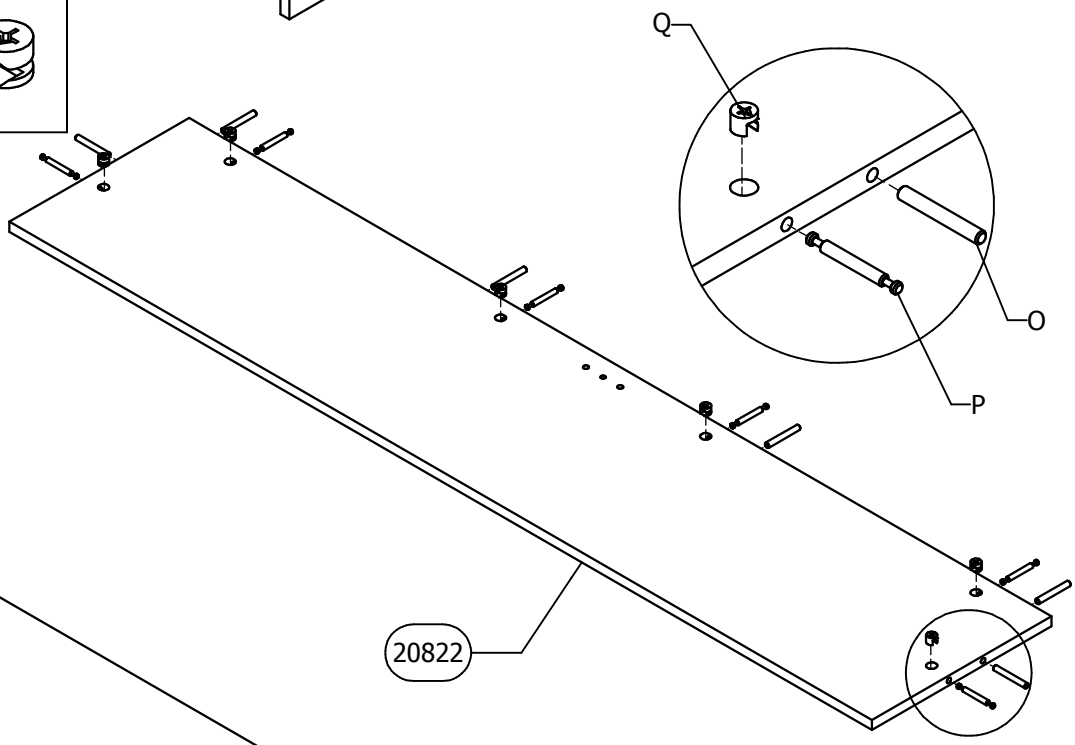

13	O x 4	P x 4	Q x 8
	Ø8x60		

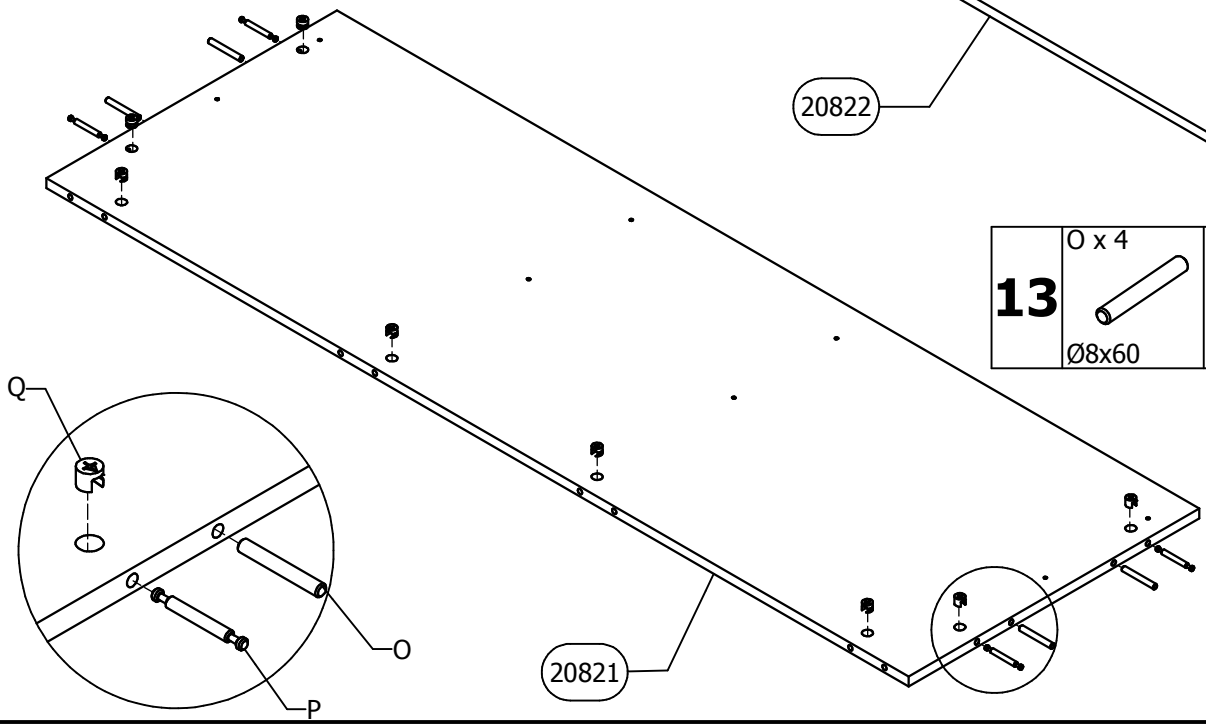

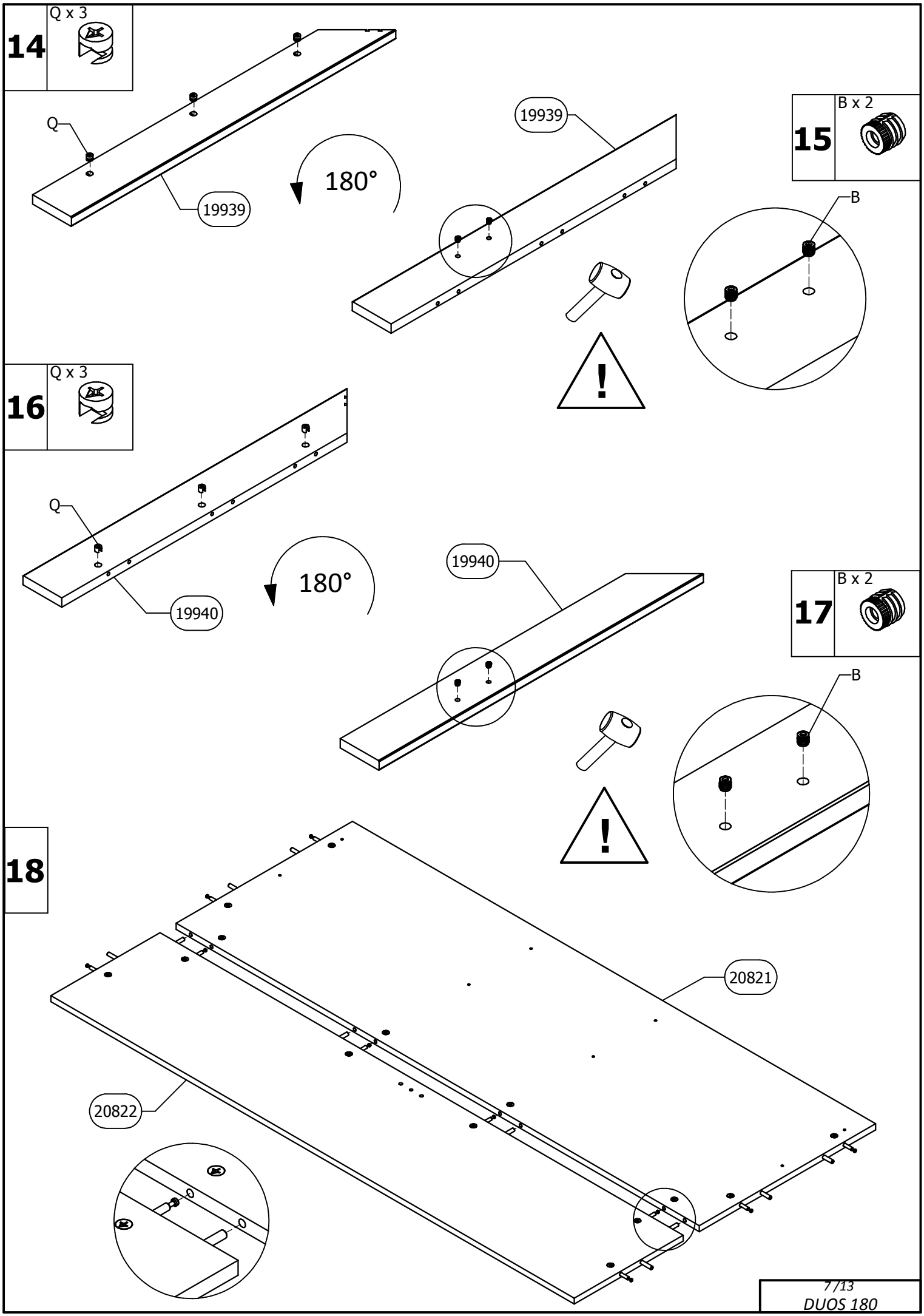
14
Q x 3
Q
19939
180°
19939
15
B x 2
B
16
Q x 3
Q
19940
180°
19940
17
B x 2
B
18
20821
20822

19

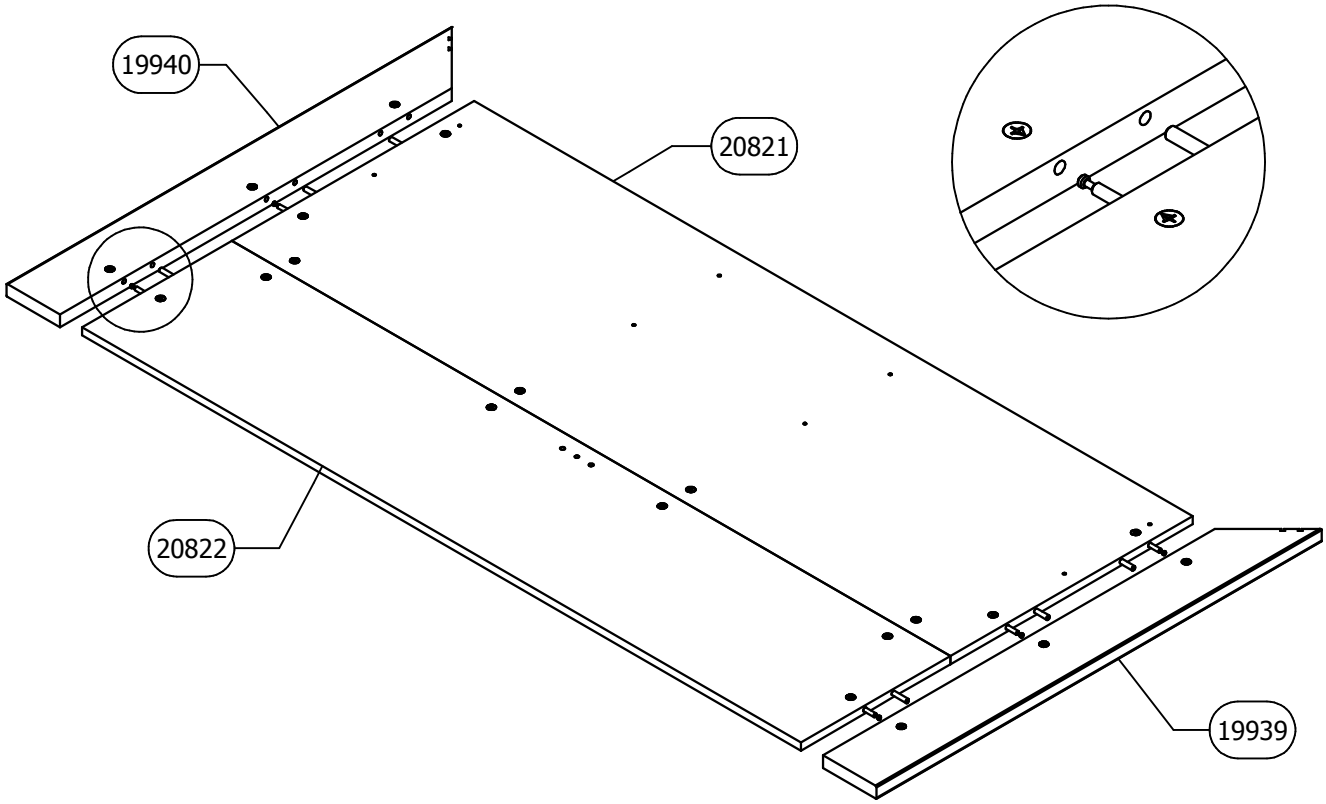

20

N x 4	H x 3	I x 6	S x 8	R x 4
	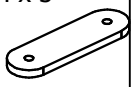	3x16	3.5x16	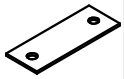

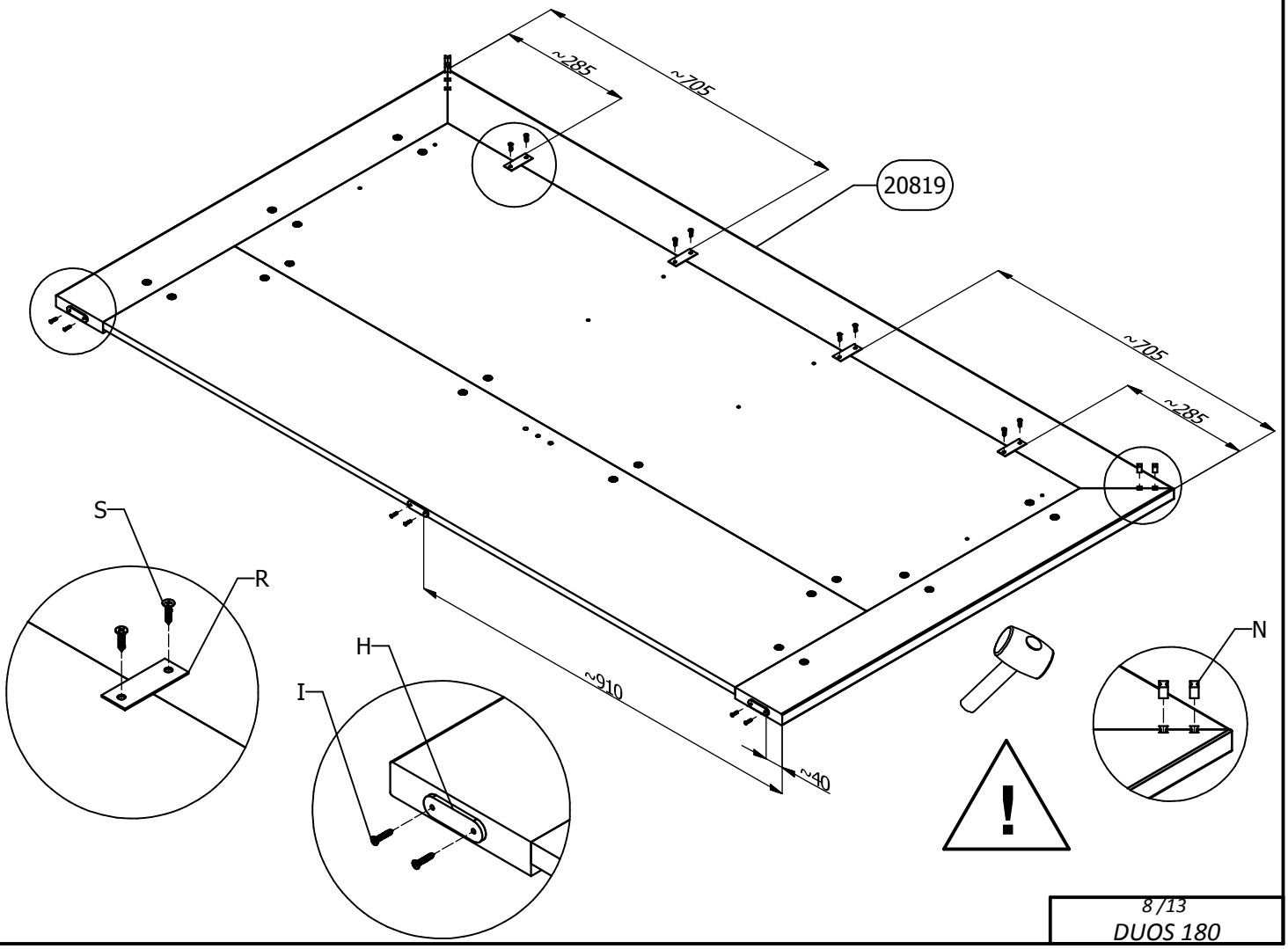

21

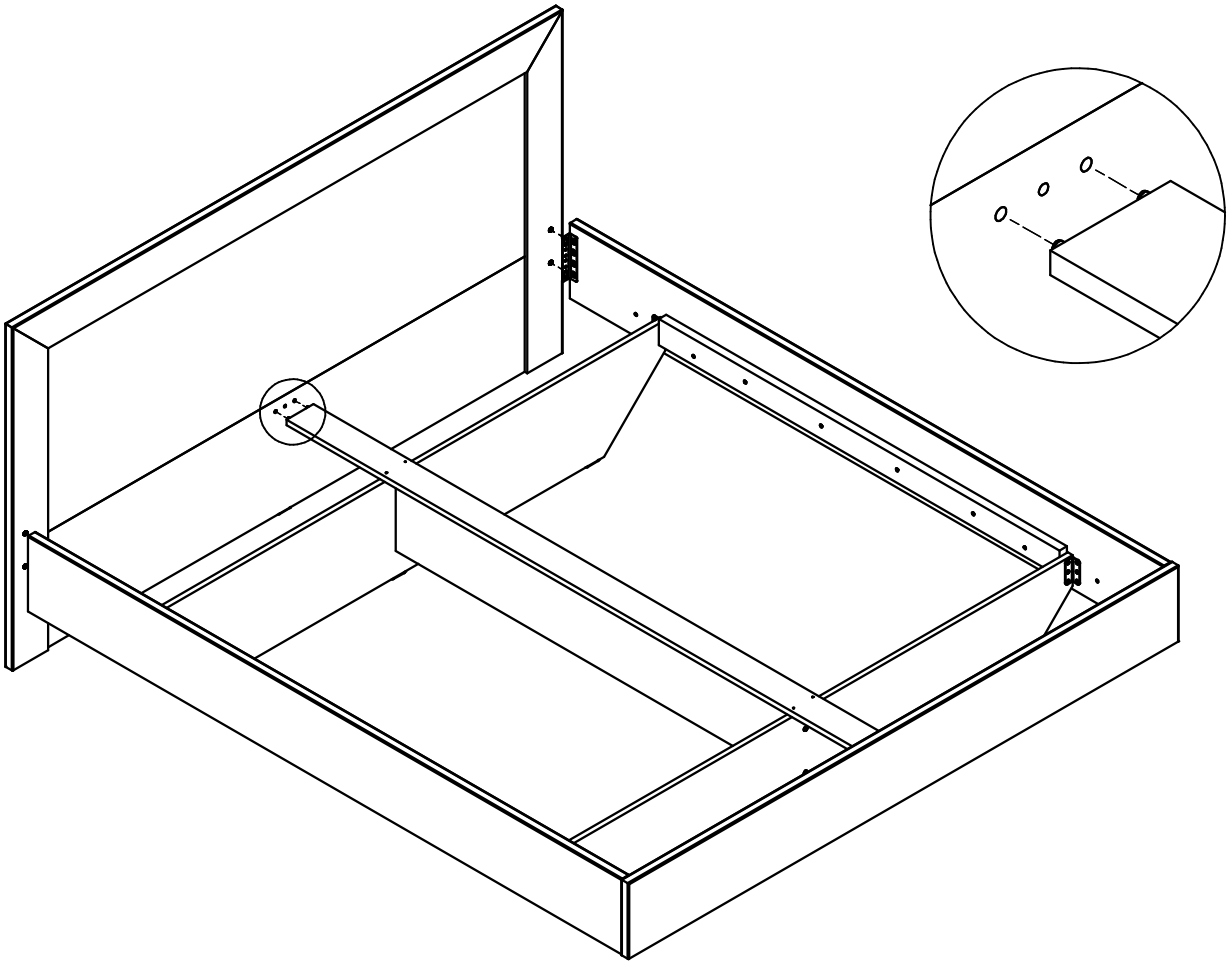

22	D x 4 4x16	C x 4

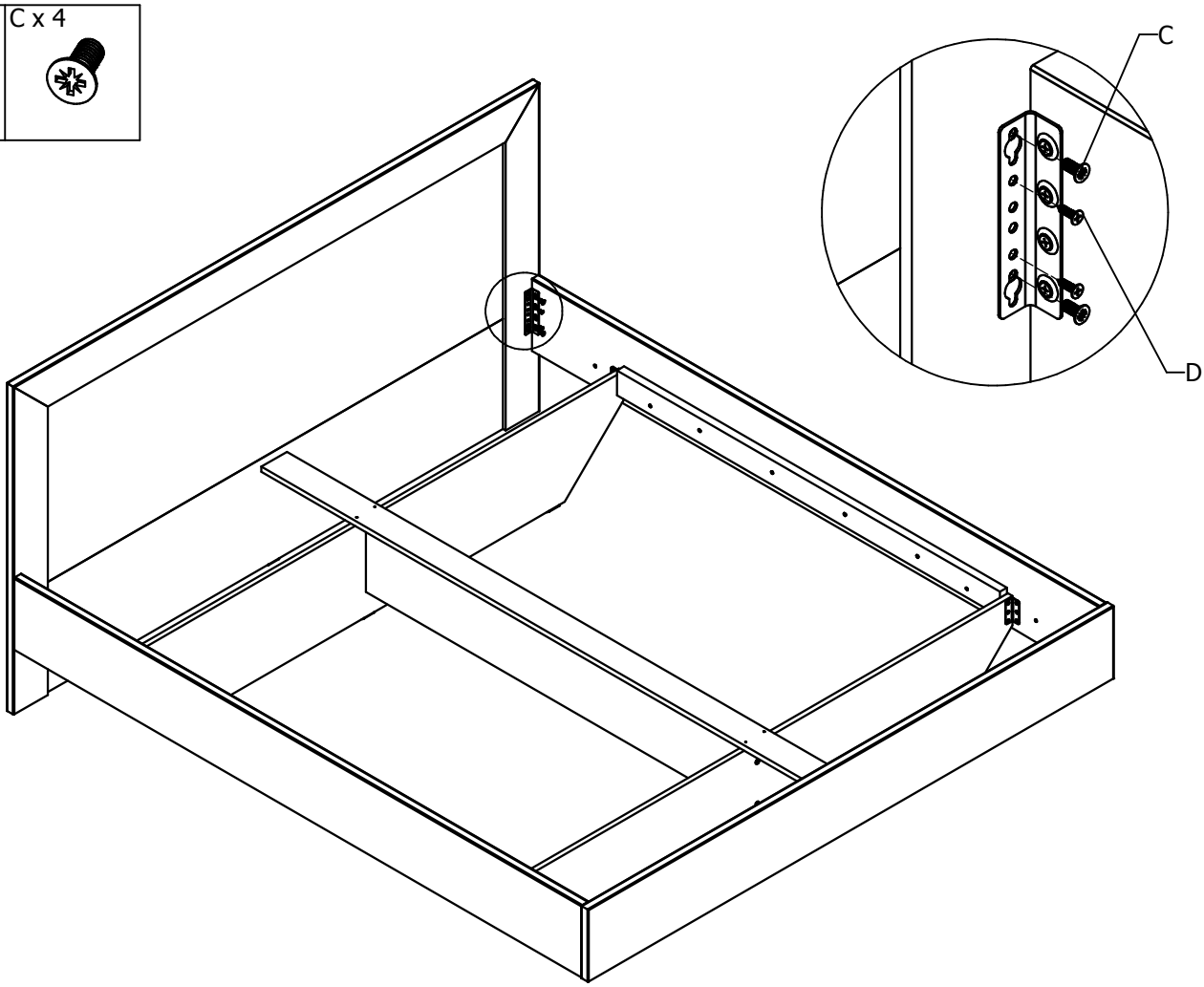

23	K x 1	D x 4	F x 1
		4x16	Ø7x50

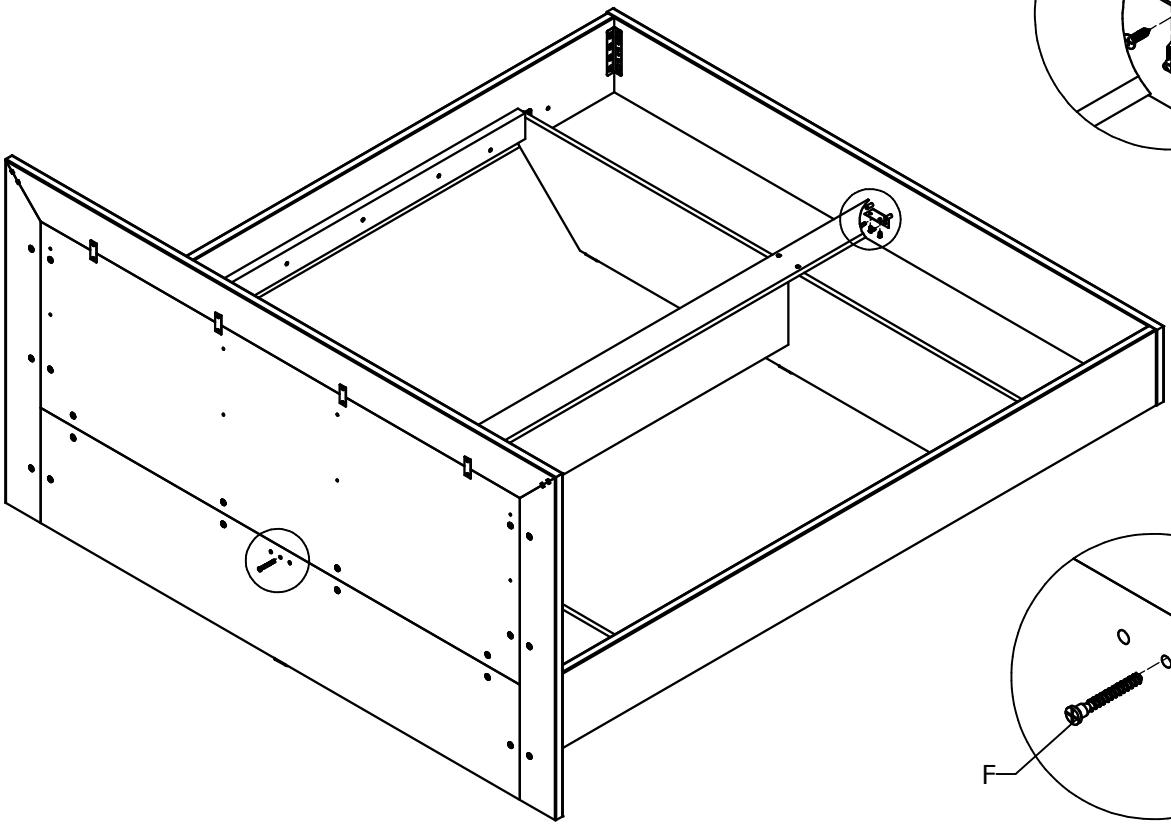

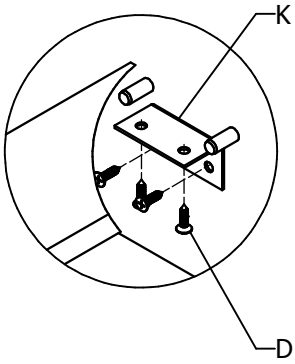

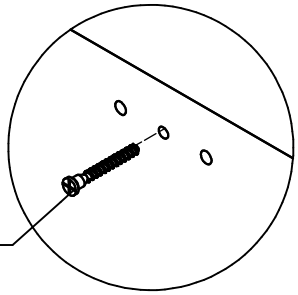

24	L x 4	K x 1	D x 4
	4x30		4x16

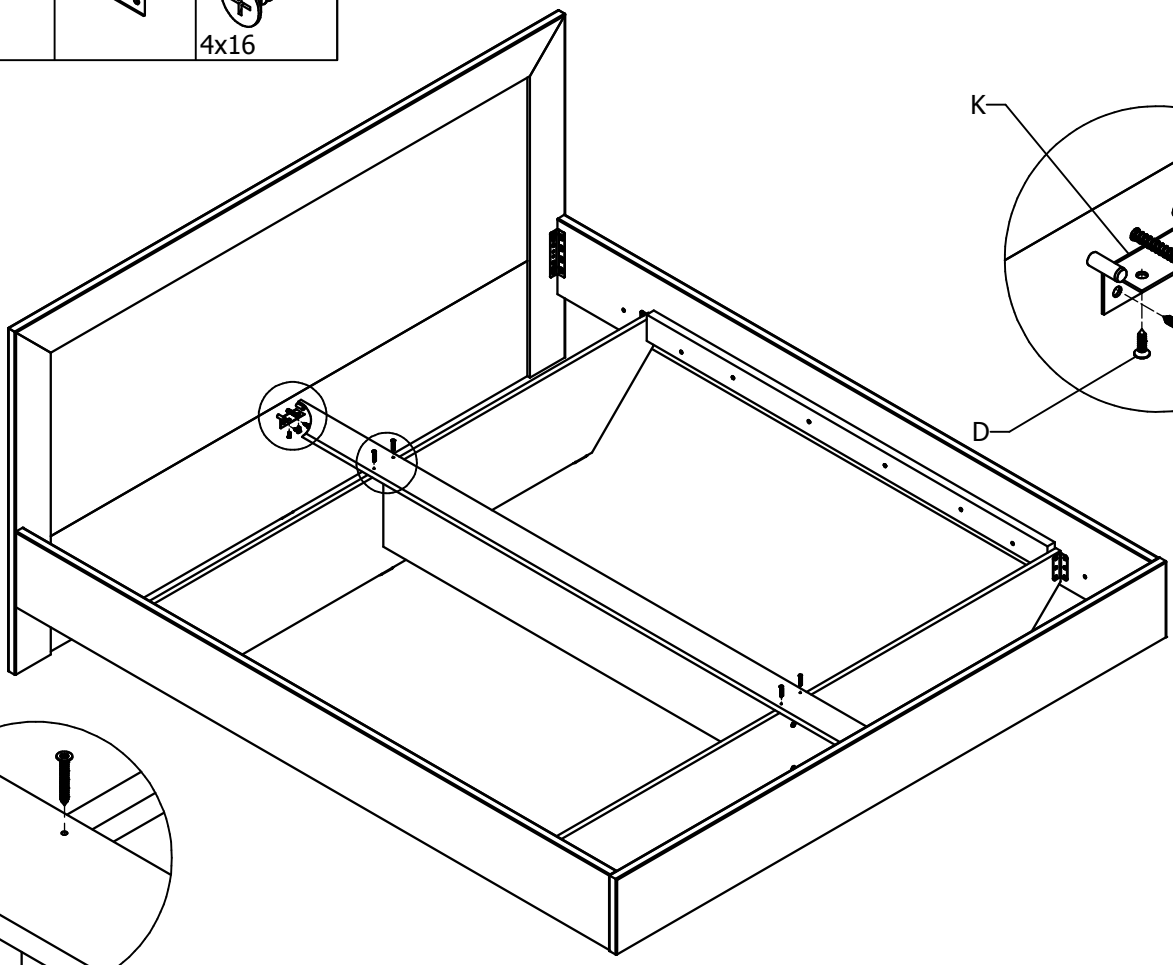

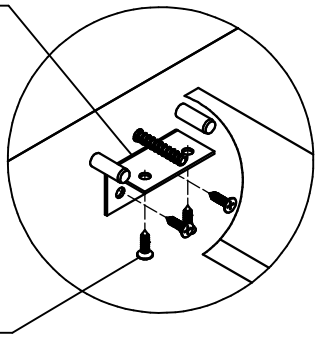

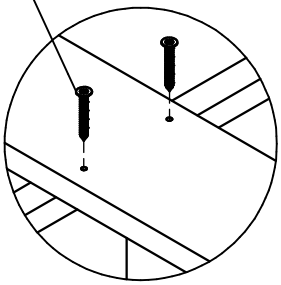

25

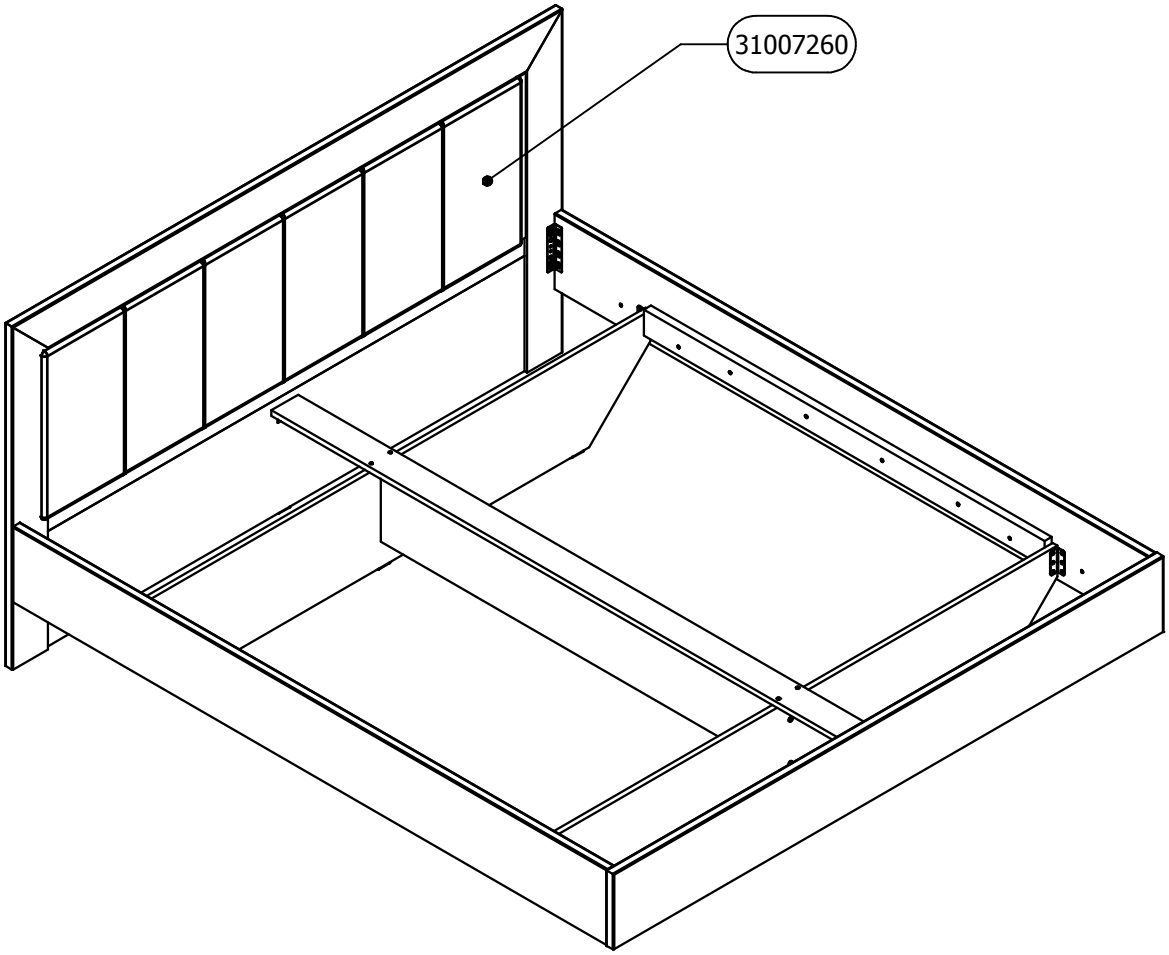

26

T x 8

4x30

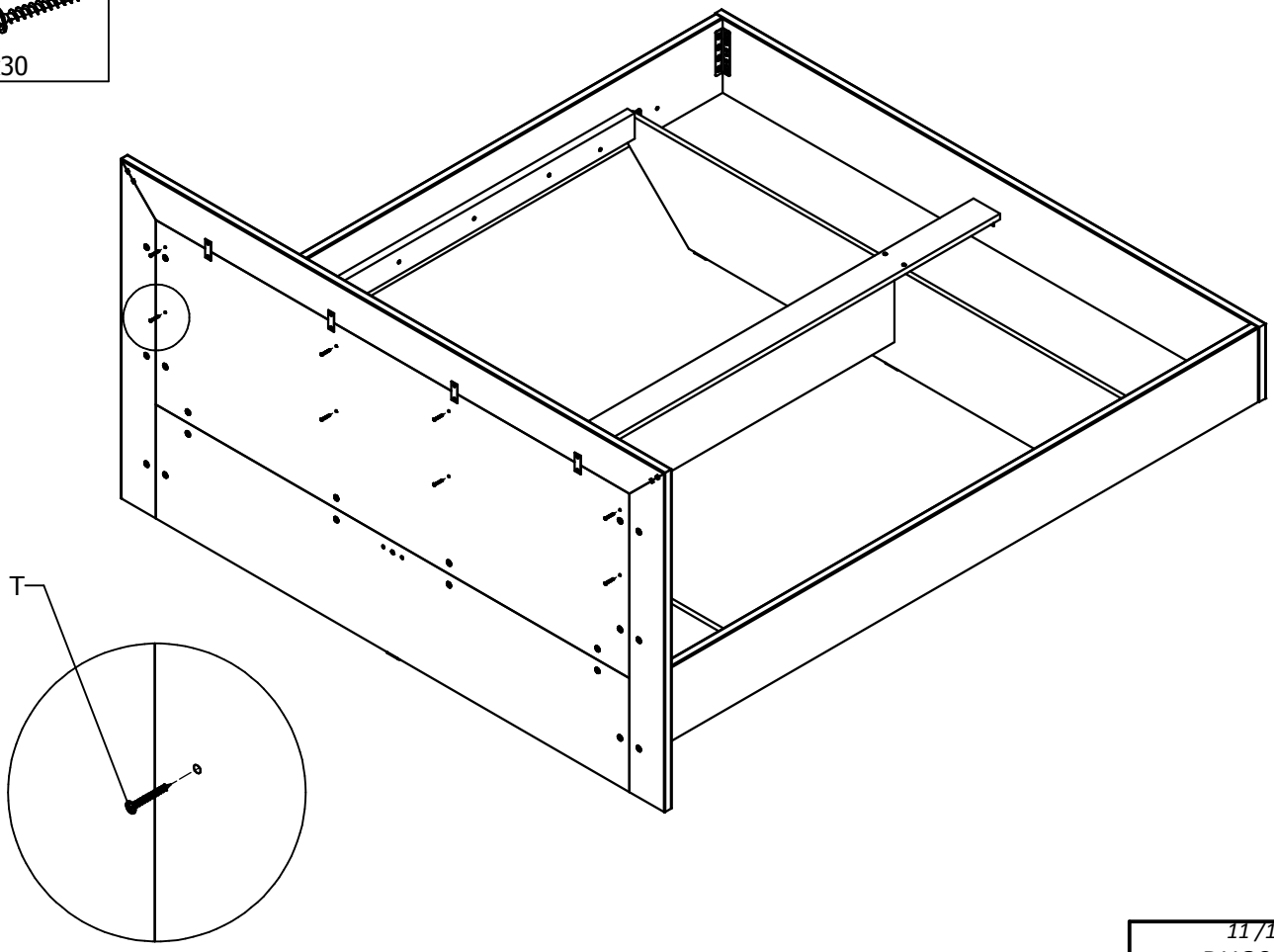

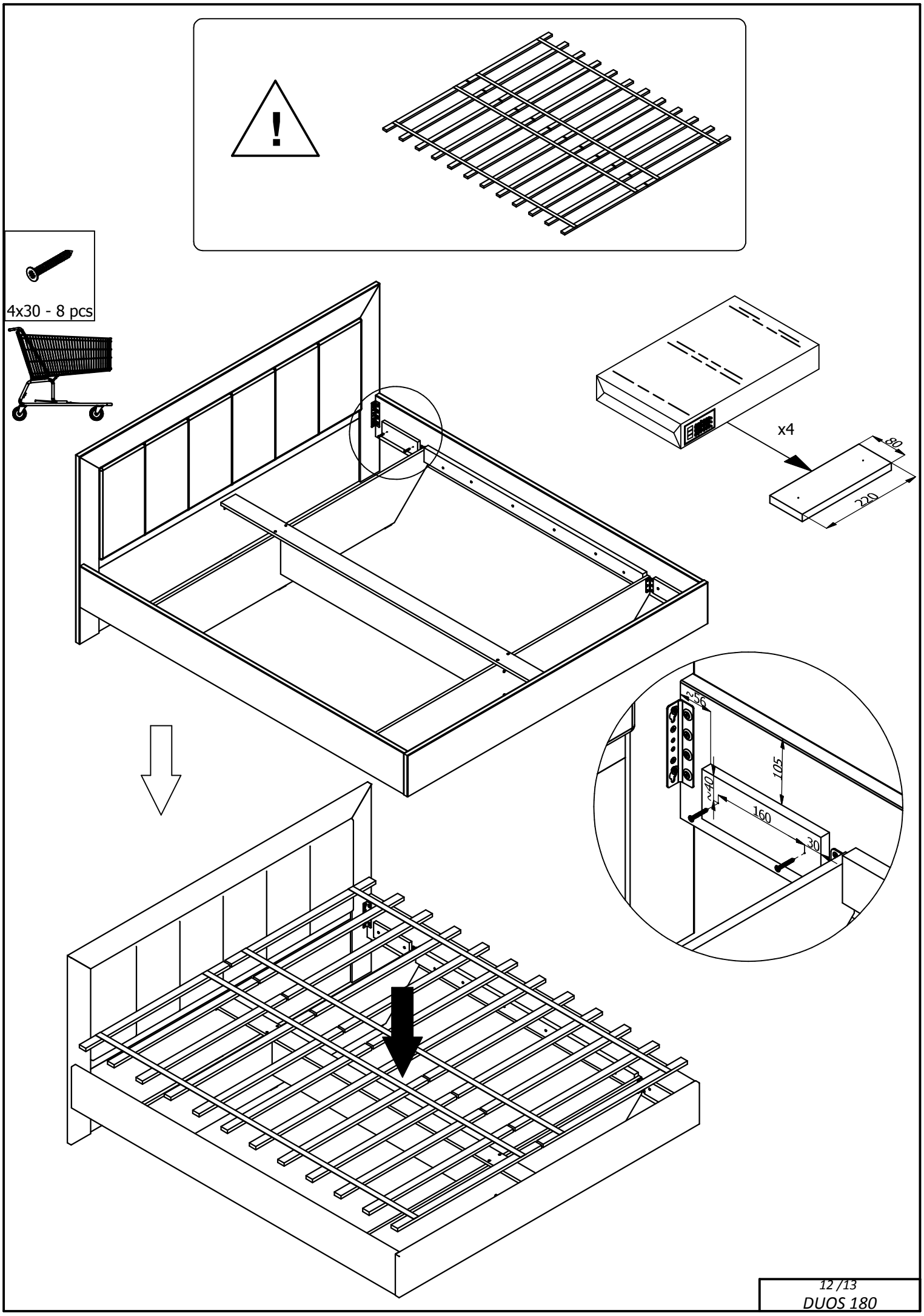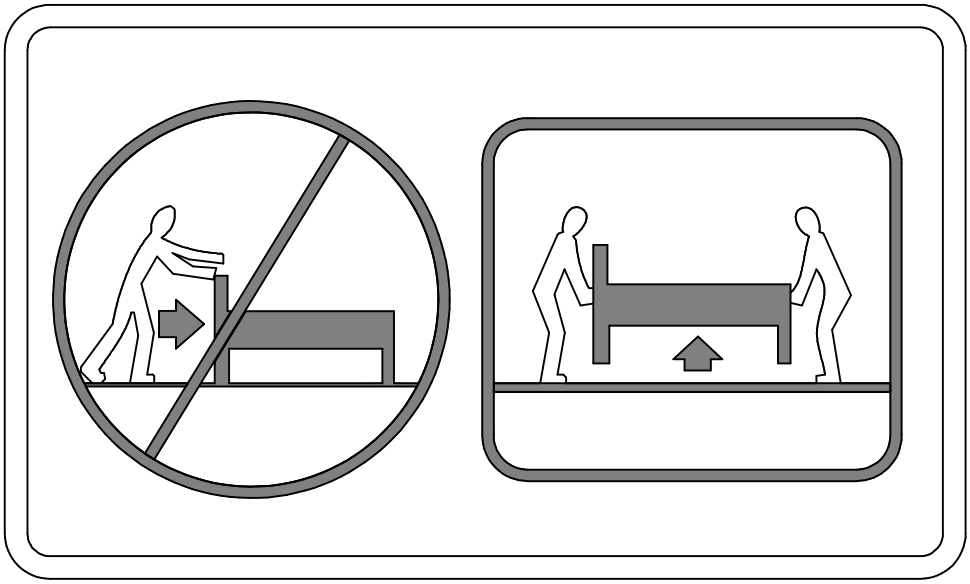
4x30 - 8 pcs
x4
80
220
256
105
40
160
30