BLACK+ DECKER™

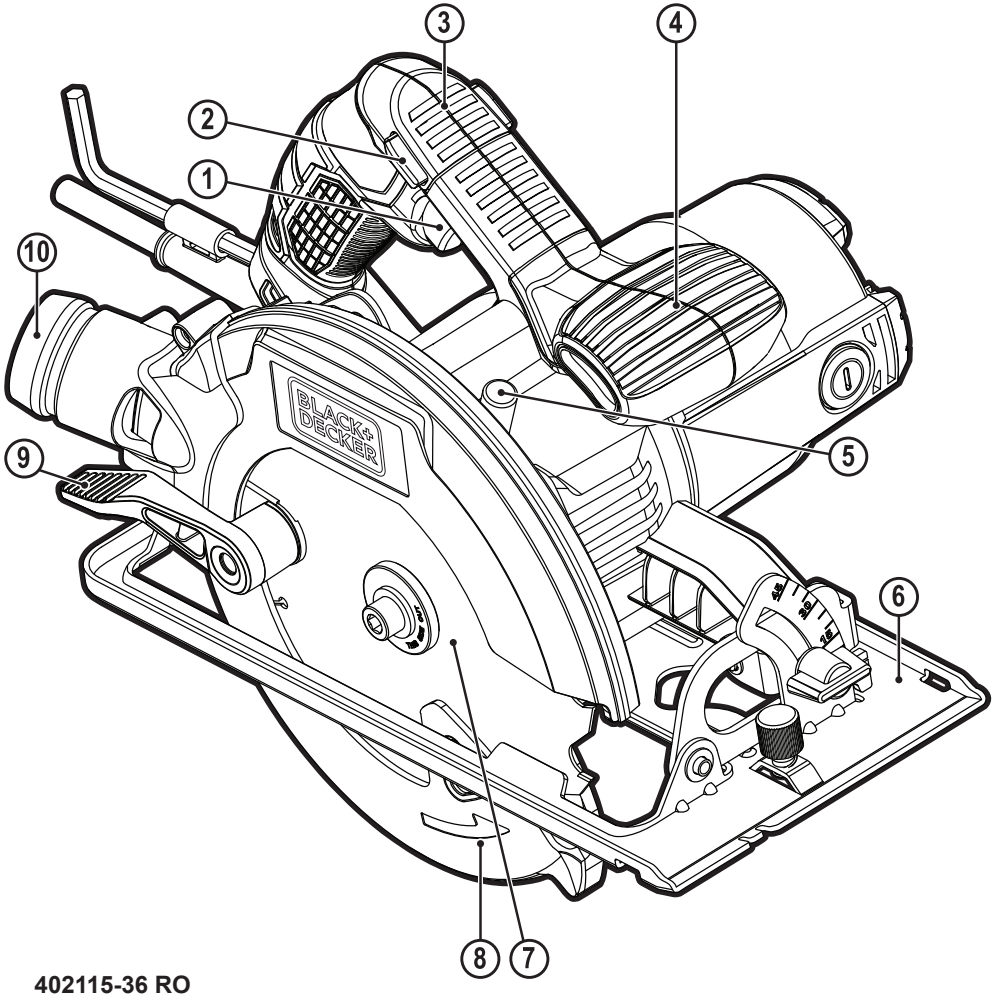

402115-36 RO

Traducere a instrucţiunilor originale

www.blackanddecker.eu

CS1550

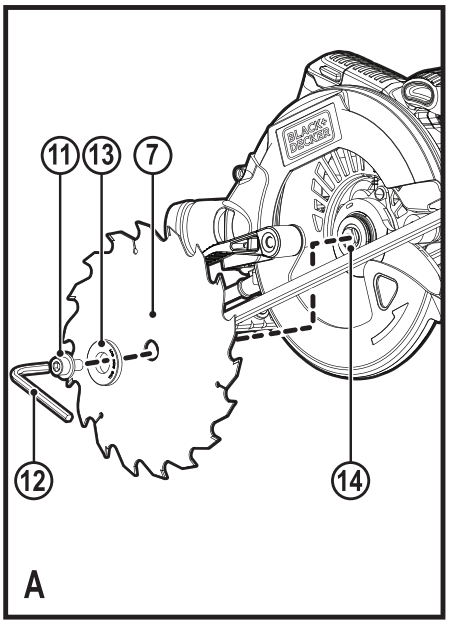
11
13
7
12
14
A

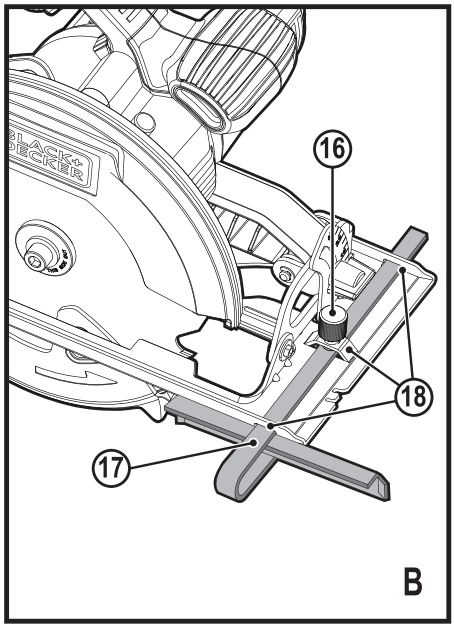
16
18
17
B

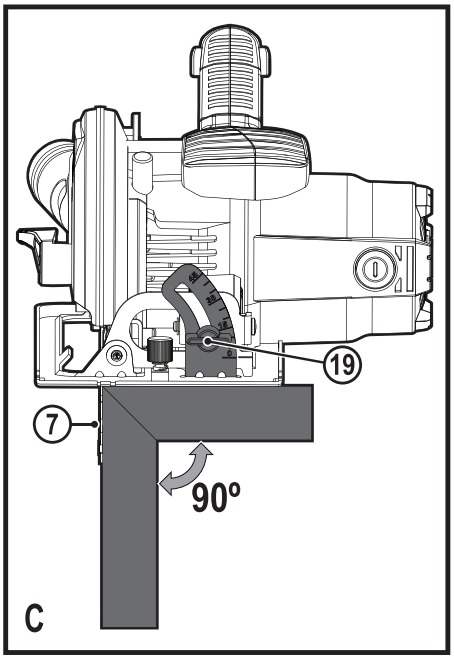
19
7
90º
C

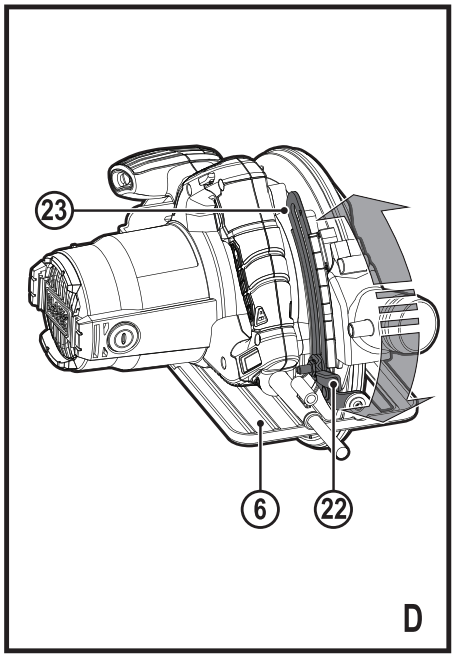
23
6
22
D

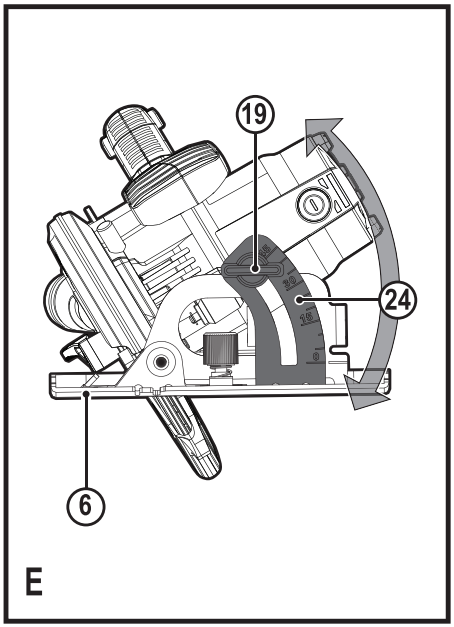
19
24
6
E

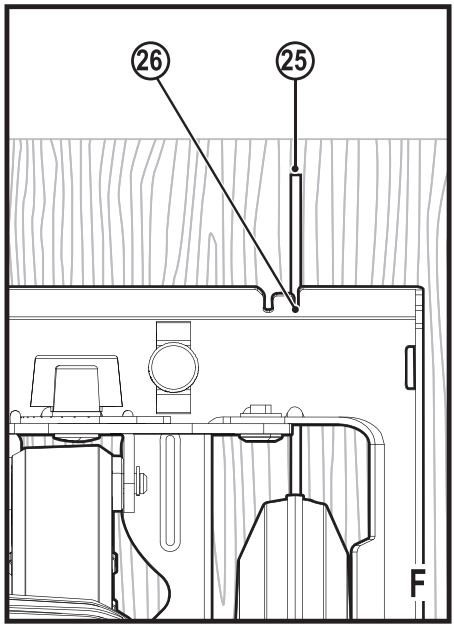
26
25
F

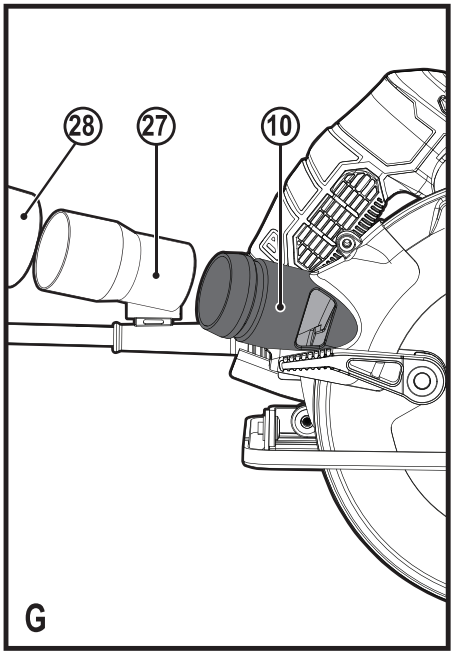
28
27
10
G

Destinaţia de utilizare

Fierăstrăul Black & Decker CS1550 a fost conceput pentru tăierea lemnului şi a produselor din lemn. Această unealtă este destinată exclusiv uzului casnic.

Instrucţiuni de siguranţă

Avertizări generale de siguranţă privind uneltele electrice

Avertisment! Citiţi toate avertizările de siguranţă şi toate instrucţiunile. Nerespectarea avertizărilor şi a instrucţiunilor enumerate în continuare poate conduce la electrocutare, incendii şi/sau vătămări grave.

Păstraţi toate avertizările şi instrucţiunile pentru consultare ulterioară.
Termenul „unealtă electrică" din toate avertizările enumerate mai jos se referă la unealta electrică (cu cablu) alimentată de la reţeaua principală de energie sau la unealta electrică (fără cablu) alimentată de la acumulator.

1. **Siguranţa în zona de lucru**

a. **Păstraţi zona de lucru curată şi bine iluminată.** Zonele dezordonate sau întunecate înlesnesc accidentele.

b. **Nu utilizaţi uneltele electrice în atmosferă inflamabilă, cum ar fi în prezenţa lichidelor, gazelor sau pulberilor explozive.** Uneltele electrice generează scântei ce pot aprinde pulberile sau vaporii.

c. **Ţineţi la distanţă copiii şi persoanele din jur în timp ce operaţi o unealtă electrică.** Distragerea atenţiei poate conduce la pierderea controlului.

2. **Siguranţa electrică**

a. **Ştecherele uneltelor electrice trebuie să se potrivească cu priza. Nu modificaţi niciodată ştecherul în vreun fel. Nu folosiţi adaptoare pentru ştechere împreună cu uneltele electrice împământate (legate la masă).** Ştecherele nemodificate şi prizele compatibile vor reduce riscul de electrocutare.

b. **Evitaţi contactul corpului cu suprafeţele împământate precum ţevi, radiatoare, cuptoare şi frigidere.** Există un risc sporit de electrocutare în cazul în care corpul dumneavoastră este în contact cu suprafeţele împământate sau legate la masă.

c. **Nu expuneţi uneltele electrice la ploaie sau condiţii de umezeală.**
Apa care pătrunde într-o unealtă electrică va spori riscul de electrocutare.

d. **Nu manipulaţi necorespunzător cablul. Nu utilizaţi niciodată cablul pentru transportarea, tragerea sau scoaterea din priză a uneltei electrice. Ţineţi cablul departe de căldură, ulei, muchii ascuţite sau componente în mişcare.** Cablurile deteriorate sau încurcate sporesc riscul electrocutării.

e. **Atunci când operaţi o unealtă de lucru în aer liber, utilizaţi un prelungitor pentru exterior.** Utilizarea unui cablu adecvat pentru exterior reduce riscul de electrocutare.

f. **În cazul în care operarea unei unelte electrice într-un spaţiu cu umiditate nu poate fi evitată, utilizaţi o alimentare cu protecţie pentru dispozitivele de curent rezidual (RCD).** Utilizarea unui dispozitiv RCD reduce riscul electrocutării.

3. **Siguranţa corporală**

a. **Fiţi precauţi, fiţi atenţi la utilizare şi faceţi uz de regulile de bun simţ atunci când operaţi o unealtă electrică. Nu utilizaţi o unealtă electrică atunci când sunteţi obosiţi sau când vă aflaţi sub influenţa drogurilor, alcoolului sau medicaţiei.** Un moment de neatenţie în timpul operării uneltelor electrice poate conduce la vătămări corporale grave.

b. **Utilizaţi echipamentul de protecţie. Purtaţi întotdeauna ochelari de protecţie.** Echipamentul de protecţie precum măştile anti-praf, încălţămintea de siguranţă antiderapantă, căştile sau dopurile pentru urechi utilizate pentru anumite condiţii de lucru vor reduce vătămările corporale.

c. **Preîntâmpinaţi pornirea accidentală. Asiguraţi-vă că întrerupătorul se află în poziţia oprit înainte de conectarea la sursa de alimentare şi/sau la acumulator, înainte de ridicarea sau transportarea uneltei.**
Transportarea uneltelor electrice ţinând degetul pe comutator sau alimentarea cu tensiune a uneltelor electrice ce au comutatorul în poziţia pornit înlesnesc producerea accidentelor.

d. **Îndepărtaţi orice cheie sau cleşte de reglare înainte de a porni unealta electrică.** O cheie sau un cleşte rămas ataşat la o componentă rotativă a uneltei electrice poate conduce la vătămări corporale.

e. **Nu vă întindeţi pentru a apuca unealta de lucru. Menţineţi-vă întotdeauna stabilitatea şi echilibrul.** Acest lucru permite un control mai bun al uneltei electrice în situaţii neaşteptate.

f. **Îmbrăcaţi-vă corespunzător. Nu purtaţi îmbrăcăminte largă sau bijuterii. Feriţi-vă părul, îmbrăcămintea şi mănuşile de componentele în mişcare.** Îmbrăcămintea largă, bijuteriile sau părul lung pot fi prinse în componentele în mişcare.

g. **În cazul în care dispozitivele prezintă posibilitatea conectării de accesorii pentru aspiraţia şi colectarea prafului, asiguraţi-vă că aceste accesorii sunt conectate şi utilizate în mod corespunzător.** Utilizarea dispozitivelor de colectare a prafului poate reduce pericolele impuse de existenţa prafului.

4. **Utilizarea şi îngrijirea uneltelor electrice**

a. **Nu forţaţi unealta electrică. Utilizaţi unealta electrică adecvată pentru aplicaţia dvs.** Unealta de lucru adecvată va efectua lucrarea mai bine şi în mod mai sigur, în ritmul pentru care a fost concepută.

b. **Nu utilizaţi unealta electrică în cazul în care întrerupătorul nu comută în poziţia pornit şi oprit.** Orice unealtă electrică ce nu poate fi controlată cu ajutorul întrerupătorului este periculoasă şi trebuie să fie reparată.

c. **Deconectaţi ştecherul de la sursa de alimentare şi/sau acumulatorul de la unealta electrică înaintea efectuării oricăror reglaje, modificării accesoriilor sau depozitării uneltelor electrice.** Astfel de măsuri preventive de siguranţă reduc riscul pornirii accidentale a uneltelor electrice.

d. **Nu depozitaţi uneltele electrice în stare inactivă la îndemâna copiilor şi nu permiteţi persoanelor nefamiliarizate cu unealta de lucru sau cu aceste instrucţiuni să o utilizeze.** Uneltele electrice sunt periculoase în mâinile utilizatorilor neinstruiţi.

e. **Efectuaţi întreţinerea uneltelor electrice. Verificaţi alinierea necorespunzătoare sau blocarea componentelor în mişcare, ruperea componentelor şi orice altă stare ce ar putea afecta operarea uneltelor electrice. În cazul deteriorării, prevedeţi repararea uneltei electrice înainte de utilizare.** Multe accidente sunt cauzate de unelte electrice întreţinute necorespunzător.

f. **Păstraţi uneltele de tăiat ascuţite şi curate.** Este puţin probabil ca uneltele de tăiat cu tăişuri ascuţite şi întreţinute în mod corespunzător să se blocheze, acestea fiind mai uşor de controlat.

g. **Utilizaţi unealta electrică, accesoriile şi cuţitele uneltei etc. conform acestor instrucţiuni, ţinând cont de condiţiile de lucru şi de lucrarea ce trebuie să fie efectuată.** Utilizarea uneltei de lucru pentru operaţii diferite de cele conforme destinaţiei de utilizare ar putea conduce la situaţii periculoase.

5. **Service**

a. **Prevedeţi repararea uneltei de lucru de către o persoană calificată, folosind exclusiv piese de schimb identice.** Astfel, vă asiguraţi că se menţine siguranţa în folosirea uneltei.

Avertizări suplimentare de siguranţă pentru unealta de lucru

Avertisment! Avertizări suplimentare de siguranţă pentru fierăstraie

a. **Ţineţi mâinile la distanţă faţă de zona de tăiere şi de disc.**
Ţineţi cealaltă mână pe mânerul auxiliar sau pe carcasa motorului.
Dacă ambele mâini ţin fierăstrăul, nu există riscul să fie tăiate de disc.

b. **Nu întindeţi mâinile sub piesa de prelucrat.** Apărătoarea nu vă poate proteja de disc sub piesa de prelucrat.

c. **Reglaţi adâncimea de tăiere potrivit grosimii piesei de prelucrat.** Sub piesa de lucru trebuie să se vadă mai puţin dintr-un zimţ de lamă.

d. **Nu ţineţi niciodată în mâini sau pe picior piesa pe care o tăiaţi. Fixaţi piesa de prelucrat pe o platformă stabilă.** Este important să sprijiniţi în mod adecvat piesa de prelucrat pentru a minimiza expunerea corpului, blocarea discului sau pierderea controlului.

e. **Ţineţi unealta electrică de suprafeţele izolate pentru prindere atunci când efectuaţi o operaţie în care unealta de debitat poate atinge cabluri ascunse sau propriul cablu de alimentare.** Contactul cu un cablu sub tensiune va determina, de asemenea, scurgerea curentului în componentele metalice expuse ale uneltei electrice şi va cauza electrocutarea operatorului.

f. **Atunci când efectuaţi spintecări, utilizaţi întotdeauna un ghidaj paralel sau o riglă de ghidare.** Prin aceasta se îmbunătăţeşte precizia tăieturii şi se reduc şansele de blocare a discului.

g. **Utilizaţi întotdeauna discuri de dimensiunea şi forma corectă (diamantate faţă de rotunde) a orificiilor arborelui.** Discurile care nu se potrivesc cu armăturile de montaj ale fierăstrăului vor funcţiona excentric, determinând pierderea controlului.

h. **Nu utilizaţi niciodată şaibe sau şuruburi deteriorate sau incorecte pentru discuri.** Şaibele şi şurubul pentru disc au fost special concepute pentru fierăstrăul dvs., pentru un nivel optim de performanţă şi siguranţă în timpul operării.

Instrucţiunile suplimentare de siguranţă valabile pentru toate fierăstraiele

Cauzele şi măsurile de precauţie adoptate de operator pentru recul:

- reculul reprezintă reacţia bruscă a unui disc agăţat, blocat sau aliniat incorect, ce determină deplasarea în sus a fierăstrăului, de pe piesa de prelucrat înspre operator;
- atunci când discul este agăţat sau blocat strâns în tăietură, acesta se împiedică, iar reacţia motorului dirijează rapid unitatea înapoi înspre operator;
- dacă discul se îndoaie sau nu se aliniază corect în tăietură, zimţii de pe marginea din spate a discului pot săpa în suprafaţa superioară a lemnului, făcând ca discul să iasă în sus din tăietură şi să fie proiectat înspre operator.

Reculul este rezultatul utilizării greşite şi/sau procedurilor sau condiţiilor incorecte de operare a fierăstrăului şi pot fi evitate adoptând măsurile de precauţie menţionate în continuare.

a. **Menţineţi ambele mâini bine strânse pe fierăstrău şi poziţionaţi-le astfel încât să poată face faţă forţelor de recul. Poziţionaţi-vă corpul pe oricare din lateralele discului, însă nu în linie cu aceasta.** Reculul poate cauza ricoşarea discului înapoi, însă forţele de recul pot fi controlate de operator dacă sunt adoptate măsuri de precauţie adecvate.

b. **Atunci când lama se blochează sau atunci când întrerupeţi o tăietură din orice motiv, eliberaţi întrerupătorul şi ţineţi nemişcat fierăstrăul în material până când lama se opreşte complet. Nu încercaţi niciodată să scoateţi discul din material sau să trageţi înapoi fierăstrăul în timp ce discul se mişcă; în caz contrar, se poate declanşa reculul.** Examinaţi şi adoptaţi măsuri de corecţie pentru a elimina cauza blocării discului.

c. **Atunci când reporniţi fierăstrăul introdus în piesa de prelucrat, centraţi discul acestuia în tăietură şi verificaţi ca zimţii discului să nu fi intrat în material.** În cazul în care discul fierăstrăului se blochează, acesta poate să iasă din tăietură sau să ricoşeze din piesa de prelucrat atunci când fierăstrăul este repornit.

d. **Sprijiniţi panourile mari pentru a minimiza riscul de agăţare a discului şi de recul.** Panourile mari au tendinţa de a se îndoi sub propria greutate. Suporturile trebuie poziţionate sub panou, pe ambele laturi, aproape de linia de tăiere şi aproape de marginea panoului.

e. **Nu folosiţi discuri boante sau deteriorate.** Discurile neascuţite sau incorect poziţionate produc tăieturi înguste, cauzând fricţiune excesivă, blocarea discului şi reculul.

f. **Manetele de blocare pentru adâncimea discului şi reglarea înclinaţiei trebuie să fie strânse şi fixate înainte de efectuarea tăieturii.** Dacă reglajul discului se deplasează în timpul efectuării tăieturii, ar putea determina blocarea sau reculul.

g. **Acordaţi o atenţie suplimentară atunci când efectuaţi decupaje în pereţi sau în alte zone fără vizibilitate.** Discul care pătrunde în material poate tăia obiecte ce pot cauza reculul.

Instrucţiuni de siguranţă pentru fierăstraiele circulare cu apărători pendulare externe sau interne şi apărătoare pentru cablu

a. **Înainte de fiecare utilizare, verificaţi închiderea corespunzătoare a apărătorii inferioare. Nu operaţi fierăstrăul dacă apărătoarea inferioară nu se mişcă liber şi nu se închide imediat. Nu fixaţi sau nu legaţi niciodată apărătoarea inferioară în poziţia deschis.** În cazul scăpării accidentale a fierăstrăului, apărătoarea inferioară se poate îndoi. Ridicaţi apărătoarea inferioară cu mânerul de retragere şi asiguraţi-vă că nu atinge discul sau orice altă componentă şi că se mişcă liber în toate unghiurile şi adâncimile de tăiere.

b. **Verificaţi funcţionarea arcului apărătorii inferioare. Dacă apărătoarea şi arcul nu funcţionează corect, acestea trebuie reparate înainte de utilizare.** Apărătoarea inferioară poate funcţiona lent datorită pieselor deteriorate, depunerilor vâscoase sau acumulărilor de reziduuri.

c. **Apărătoarea inferioară trebuie retrasă manual numai pentru tăieturile speciale precum „decupajele” şi „tăieturile combinate”. Ridicaţi apărătoarea inferioară cu mânerul de retragere şi, de îndată ce discul pătrunde în material, apărătoarea inferioară trebuie eliberată.** Pentru orice alte tipuri de tăiere cu fierăstrău, apărătoarea inferioară ar trebui să funcţioneze în mod automat.

d. **Trebuie să verificaţi întotdeauna ca apărătoarea inferioară să acopere discul înainte de a poziţiona fierăstrăul pe bancă sau podea.** Un disc neprotejat, liber va cauza ricoşarea înapoi a fierăstrăului care va tăia orice îi stă în cale. Fiţi atenţi la timpul necesar pentru ca discul să se oprească după eliberarea întrerupătorului.

Riscuri reziduale

Riscurile următoare sunt inerente în cazul utilizării fierăstraielor:

- Vătămări cauzate de atingerea componentelor ce se rotesc.

Nici măcar în cazul aplicării regulamentelor de siguranţă corespunzătoare şi implementării dispozitivelor de siguranţă, anumite riscuri reziduale nu pot fi evitate. Acestea sunt:

- Afectarea auzului.
- Riscul de accidente cauzate de componentele neacoperite ale lamei rotative a fierăstrăului.
- Riscul de vătămări la schimbarea lamei.
- Riscul de strivire a degetul la deschiderea apărătorilor.
- Pericole asupra sănătăţii cauzate de inhalarea prafului rezultat în urma tăierii lemnului, în special a stejarului, fagului şi MDF.

Discurile fierăstrăului

- Nu utilizaţi discuri de diametru mai mare sau mai mic decât cel recomandat. Pentru dimensionarea adecvată a discurilor, consultaţi specificaţiile tehnice. Utilizaţi exclusiv discurile menţionate în acest manual, ce respectă standardul EN 847-1.
- **Avertisment!** Nu folosiţi niciodată discuri abrazive.

Siguranţa terţilor

- Acest aparat nu este destinat utilizării de către persoane (inclusiv copii) cu capacităţi fizice, senzoriale sau mentale reduse sau de către persoane lipsite de experienţă şi cunoştinţe, cu excepţia cazurilor în care acestea au fost supravegheate şi instruite cu privire la utilizarea aparatului de către o persoană responsabilă pentru siguranţa lor.
- Copiii trebuie să fie supravegheaţi pentru a vă asigura că nu se joacă cu aparatul.

Vibraţiile

Valorile declarate ale emisiilor de vibraţii, menţionate în specificaţia tehnică şi în declaraţia de conformitate au fost măsurate în conformitate cu metoda standard de testare prevăzută de norma EN 60745 şi pot fi utilizate pentru compararea diverselor unelte.
Valoarea declarată a emisiilor de vibraţii poate fi utilizată, de asemenea, în cadrul unei evaluări preliminare în privinţa expunerii.

Avertisment! Valoarea emisiilor de vibraţii în timpul utilizării efective a uneltei electrice poate diferi de valoarea declarată în funcţie de modalităţile de utilizare ale uneltei. Nivelul vibraţiilor poate creşte peste nivelul menţionat.

În cazul evaluării expunerii la vibraţii în scopul de a determina măsurile de siguranţă solicitate de Directiva 2002/44/CE pentru protejarea persoanelor ce folosesc periodic unelte electrice la locul de muncă, trebuie avută în vedere o estimare a expunerii la vibraţii, condiţiile efective de utilizare şi modalitatea de utilizare a uneltei, luând totodată în calcul toate componentele ciclului de operare precum perioadele în care unealta este oprită şi în care funcţionează în gol, pe lângă perioadele în care survine blocarea acesteia.

Etichetele prezente pe unealtă

Simbolurile următoare, împreună cu codul de dată sunt afişate pe unealtă:

Avertisment! Pentru a reduce riscul vătămării, utilizatorul trebuie să citească manualul de instrucţiuni.

Siguranţa electrică

Această unealtă prezintă izolare dublă; prin urmare, nu este necesară împământarea. Verificaţi întotdeauna ca alimentarea cu energie să corespundă tensiunii de pe plăcuţa cu specificaţii.

- În cazul în care cablul de alimentare este deteriorat, acesta trebuie să fie înlocuit de producător sau de către un Centru de Service BLACK+DECKER autorizat pentru a evita orice pericol.

Descriere

1. Întrerupător de pornire/oprire
2. Buton de deblocare
3. Mâner principal
4. Mâner secundar
5. Buton de blocare a axului
6. Talpă
7. Disc de fierăstrău
8. Apărătoarea discului de fierăstrău
9. Mâner apărătoare
10. Orificiu de evacuare a prafului rezultat în urma tăierii

Asamblare

Avertisment! Înainte de a încerca efectuarea oricăreia dintre operaţiile de mai jos, asiguraţi-vă că unealta este oprită şi deconectată şi că discul fierăstrăului nu se mişcă.

Demontarea şi montarea unei lame de fierăstrău (fig. A)

Demontarea

- Ţineţi liber butonul de blocare a axului (5) şi rotiţi discul până când acesta se cuplează.
- Slăbiţi şi demontaţi şurubul de fixare a discului (11) rotindu-l în sens invers acelor de ceasornic cu ajutorul cheii (12) din dotare.
- Scoateţi şaiba externă (13).
- Scoateţi discul de fierăstrău (7).

Montarea

- Poziţionaţi discul de fierăstrău pe flanșa internă (14), asigurându-vă că săgeata de pe disc indică în aceeaşi direcţie cu săgeata de pe unealtă.
- Poziţionaţi şaiba externă (13) pe ax, cu zona în relief orientată în direcţia opusă discului de fierăstrău.
- Introduceţi şurubul de fixare a discului (11) în orificiu.
- Ţineţi butonul de blocare a axului (5) liber.
- Strângeţi bine şurubul de fixare a discului rotindu-l în sensul acelor de ceasornic cu ajutorul cheii (12) din dotare.
- Reglaţi cuţitul de spintecare conform instrucţiunilor de mai jos.

Montarea si demontarea ghidajului paralel (fig. B)

- Ghidajul paralel este utilizat pentru efectuarea tăieturilor cu fierăstrăul în linie dreaptă, paralel cu marginea piesei de prelucrat.

Montarea

- Slăbiţi butonul de blocare (16).
- Introduceţi ghidajul paralel (17) prin deschizături (18).
- Glisaţi ghidajul paralel în poziţia dorită.
- Strângeţi butonul de blocare.

Demontarea

- Slăbiți butonul de blocare.
- Trageţi ghidajul paralel de pe unealtă.

Utilizare

Avertisment! Lăsaţi unealta să funcţioneze în ritmul propriu. Nu suprasolicitaţi.
Notă: Această unealtă poate fi operată cu mâna dreaptă sau cu mâna stângă.

Reglarea unghiului de tăiere (fig. C)

Unghiul standard dintre lama de tăiere şi talpă este de 90°.

- Folosiţi un echer pentru a verifica dacă unghiul dintre discul de tăiere şi talpă este de 90°. Dacă unghiul nu măsoară 90°, faceţi următoarele modificări:
- Slăbiţi butonul de blocare (19) pentru a debloca ghidajul fierăstrăului.
- Slăbiţi piuliţa de blocare (20) de pe şurubul de reglare (21).
- Înfiletaţi şurubul de reglare înăuntru sau în afară pentru a obţine unghiul de 90°.
- Strângeţi la loc piuliţa de blocare.
- Strângeţi butonul de blocare pentru a bloca ghidajul fierăstrăului pe poziţie.

Reglarea adâncimii de tăiere (fig. D)

Adâncimea de tăiere trebuie reglată potrivit grosimii piesei de prelucrat. Trebuie să depăşească grosimea acesteia cu aprox. 2 mm.

- Slăbiţi butonul (22) pentru a debloca ghidajul fierăstrăului.
- Deplasaţi ghidajul fierăstrăului (6) în poziţia dorită. Adâncimea corespunzătoare a tăieturii poate fi citită pe gradaţie (23).
- Strângeţi butonul pentru a bloca ghidajul fierăstrăului pe poziţie.

Reglarea unghiului înclinat (fig. E)

Această unealtă poate fi setată pentru tăieturi la unghiuri înclinate între 0° şi 45°.

- Slăbiţi butonul de blocare (19) pentru a debloca ghidajul fierăstrăului.
- Deplasaţi ghidajul fierăstrăului (8) în poziţia dorită. Înclinaţia unghiului corespunzătoare a tăieturii poate fi citită pe gradaţie (24).
- Strângeţi butonul de blocare pentru a bloca ghidajul fierăstrăului pe poziţie.

Pornirea şi oprirea

- Pentru a porni unealta, deplasaţi butonul de deblocare (2) în poziţia de deblocare şi apăsaţi întrerupătorul de pornire/oprire (1).
- Pentru a opri unealta, eliberaţi întrerupătorul de pornire/oprire.

Tăierea cu fierăstrăul

Ţineţi întotdeauna unealta cu ambele mâini.

- Lăsaţi discul să se mişte liber pentru câteva secunde înainte de a începe efectuarea tăieturii.

- Aplicaţi o presiune uşoară pe unealtă în timpul efectuării tăieturii.
- Lucraţi cu ghidajul apăsat pe piesa de prelucrat.

Sfaturi pentru utilizarea optimă

- Deoarece o oarecare aşchiere de-a lungul liniei de tăiere pe partea superioară a piesei de prelucrat nu poate fi evitată, tăiaţi pe partea pe care aşchierea este acceptabilă.
- În cazul în care este necesară reducerea la minim a aşchierii, de ex. în cazul tăierii laminatelor, prindeţi o bucată de placaj de partea superioară a piesei de prelucrat.

Utilizarea ghidajului lateral (fig. F)

Unealta este dotată cu un ghidaj lateral pentru tăieturi drepte.

- Aliniaţi marginea din stânga a ghidajelor (26) cu linia de tăiere (25).
- Ţineţi ghidajul lateral aliniat cu linia de tăiere în timpul efectuării tăieturii.
- Lucraţi cu ghidajul apăsat pe piesa de prelucrat.

Extragerea prafului (fig. G)

Este necesar un adaptor pentru conectarea unui aspirator sau a unui aparat de extragere a prafului la unealtă.

- Introduceţi adaptorul de extragere a prafului (27) în orificiul de evacuare a prafului (10).
- Conectaţi furtunul aspiratorului (28) la adaptor.

Întreţinerea

Aparatul/unealta dvs. BLACK+DECKER, cu/fără cablu de alimentare, a fost conceput pentru a opera o perioadă îndelungată de timp, cu un nivel minim de întreţinere. Funcţionarea satisfăcătoare continuă depinde de îngrijirea corespunzătoare a uneltei şi de curăţarea periodică.

Avertisment! Înainte de efectuarea operaţiilor de întreţinere pe uneltele electrice cu cablu/fără cablu:

- Opriţi şi deconectaţi de la priză aparatul/unealta.
- Sau opriţi şi scoateţi bateria din aparat/unealtă dacă acesta/aceasta dispune de un acumulator separat.
- Sau descărcaţi complet bateria dacă este plină şi apoi opriţi unealta.
- Deconectaţi încărcătorul înainte de curăţarea acestuia. Încărcătorul nu necesită nicio operaţie de întreţinere în afara curăţării periodice.
- Curăţaţi în mod regulat fantele de ventilare de pe aparat/unealtă/încărcător, folosind o perie moale sau o cârpă uscată.
- Curăţaţi periodic carcasa motorului folosind o cârpă umedă.
  Nu utilizaţi nicio soluţie de curăţare abrazivă sau pe bază de solvenţi.
- Deschideţi periodic mandrina (dacă este montată) şi îndepărtaţi praful din interior.

Înlocuirea ştecherului de alimentare (numai pentru Regatul Unit şi Irlanda)

Dacă trebuie instalat un ştecher de alimentare de la reţeaua electrică:

- Eliminaţi în siguranţă ştecherul vechi.
- Conectaţi cablul maro la borna sub tensiune din ştecherul nou.
- Conectaţi cablul albastru la borna neutră.

Avertisment! Nu trebuie efectuată nicio conexiune la borna de împământare.

Urmaţi instrucţiunile de montaj furnizate împreună cu ştecherele de bună calitate.

Siguranţă recomandată: 13 A.

Protejarea mediului înconjurător

Colectarea selectivă. Produsele şi bateriile marcate cu acest simbol nu trebuie să fie aruncate împreună cu gunoiul menajer. Produsele şi bateriile conţin materiale care pot fi recuperate sau reciclate, reducând cererea de materii prime. Vă rugăm să reciclaţi produsele electrice şi bateriile în conformitate cu prevederile locale. Mai multe informaţii sunt disponibile la www.2helpU.com

Specificaţii tehnice

		CS1550
Tensiune de intrare	$V_{c.a.}$	230
Putere absorbită	W	1500
Turaţia fără sarcină	Min^{-1}	5500
Adâncimea maximă de tăiere	mm	66
Diametru disc	mm	190
Alezaj disc	mm	16
Lăţimea vârfului discului	mm	1,8
Greutate	kg	3,9 (4,31 cu disc)

Nivelul presiunii sonore conform cu EN 60745:
Presiune sonoră (L_{pA}) 89,0 dB(A), marjă (K) 3 dB(A)
Putere sonoră (L_{WA}) 100 dB(A), marjă (K) 3 dB(A)

Valorile totale ale vibraţiilor (suma vectorială a trei axe) conform EN 60745:
Valoarea emisiilor de vibraţii (ah, w) 2,6 m/s^2, marjă (K) 1,5 m/s^2 (la tăierea lemnului)

Declaraţia de conformitate CE

DIRECTIVA UTILAJE

CS1550 - Fierăstrău circular

Black & Decker declară că aceste produse descrise în „specificaţia tehnică" sunt conforme cu normele: 2006/42/EC, EN60745-1:2010, EN60745-2-5:2010

Aceste produse sunt, de asemenea, conforme cu Directivele 2014/30/UE şi 2011/65/UE.

Pentru informaţii suplimentare, vă rugăm să contactaţi Black & Decker la următoarea adresă sau să consultaţi coperta din spate a manualului.
Subsemnatul este responsabil pentru întocmirea dosarului tehnic şi face această declaraţie în numele Black & Decker.

R. Laverick
Director tehnic
Black & Decker Europa, 210 Bath Road, Slough, Berkshire, SL1 3YD
Regatul Unit al Marii Britanii
30. 08. 2016

Garanţie

Black & Decker are încredere în calitatea produselor sale şi le oferă clienţilor o garanţie de 24 de luni de la data achiziţiei. Această garanţie completează şi nu prejudiciază în niciun fel drepturile dumneavoastră legale. Garanţia este valabilă pe teritoriile Statelor Membre ale Uniunii Europene şi în Zona Europeană de Comerţ Liber.

Pentru a revendica garanţia, cererea trebuie să fie în conformitate cu Termenii şi condiţiile Black & Decker şi clientul va trebui să prezinte dovada de cumpărare la vânzător sau la un agent de reparaţii autorizat.

Termenii şi condiţiile garanţiei Black & Decker de 2 ani şi localizarea celui mai apropiat agent de reparaţii autorizat pot fi obţinute de pe Internet la www.2helpU.com, sau contactând biroul Black & Decker la adresa indicată în prezentul manual.

Vă rugăm să vizitaţi site-ul nostru www.blackanddecker.co.uk pentru a înregistra noul produs Black & Decker şi pentru a fi informat cu privire la produsele noi şi ofertele speciale.

Stanley Black & Decker
Phoenicia Business Center
Strada Turturelelor, nr 11A, Etaj 6, Modul 15,
Sector 3 Bucuresti
Telefon: +4021.320. 61. 04/05

zst00327663 - 16-01-2017