Bestway®

PISCINĂ CU PEREȚI DIN OȚEL

MANUALUL UTILIZATORULUI

www.bestway-service.com

Nu săriţi
Apă puţin adâncă

Nu vă scufundaţi
Apă puţin adâncă

S-S-002754

Bestway®

S-S-002754

! AVERTIZARE!

Pentru a reduce riscul de vătămare gravă sau deces, respectaţi următoarele reguli:

INSTRUCŢIUNI IMPORTANTE PRIVIND SIGURANŢA

Următoarele instrucţiuni conţin informaţii importante privind siguranţa, vă încurajăm insistent să citiţi aceste instrucţiuni importante privind siguranţa şi să le respectaţi la utilizarea piscinei cu pereţi de oţel Premium. La instalarea şi folosirea acestui echipament trebuie luate întotdeauna măsurile esenţiale de siguranţă, inclusiv următoarele:

NOTĂ Vă rugăm să examinaţi echipamentul înainte de utilizare. Sunaţi la distribuitorul dvs. local dacă există oricecomponente avariate sau lipsă la momentul achiziţiei. A nu se asambla sau opera până la înlocuirea pieselor.

AVERTIZARE Consultaţi consiliul dvs. local, autoritatea de guvernare sau autoritatea privind apa referitor la utilizarea apei şi/sau restricţiile privind apa aferente acestui produs.

AVERTIZARE Apa atrage copiii; Îndepărtaţi întotdeauna scara piscinei atunci când nu este utilizată.
Depozitaţi-o într-un loc sigur, ferit de accesul copiilor.

PERICOL Preveniţi riscul de înec accidental. Trebuie adoptată o atitudine extrem de atentă pentru a preveni accesul neautorizat al copiilor. Pentru a evita accidentele, copiii trebuie să utilizeze întotdeauna piscina sub supravegherea adulţilor.
NU LĂSAŢI NICIODATĂ COPIII NESUPRAVEGHEAŢI.

AVERTIZARE Nu înotaţi **NICIODATĂ** în piscină în timpul ploii, al unei furtuni cu descărcări electrice sau dacă au loc descărcări electrice în vecinătatea ei.

AVERTIZARE Nu permiteţi **NICIODATĂ** jocul cu persoane pe umeri, săriturile sau scufundările în sau în jurul piscinei cu pereţi metalici. Nu intraţi niciodată în piscină de pe o platformă sau alte suprafeţe înalte; nivelul apei piscinei poate fi prea puţin adânc. Pot rezulta vătămări serioase, paralizie sau moarte.

ATENŢIE Se recomandă purtarea mănuşilor de protecţie la instalarea piscinei.

NU SĂRIŢI!

NU VĂ SCUFUNDAŢI! VĂ PUTEŢI FRACTURA GÂTUL ŞI SĂ PARALIZAŢI

FĂRĂ SUPRAVEGHERE COPILUL DVS. ESTE ÎN PERICOL

NU VĂ AŞEZAŢI DEASUPRA

FĂRĂ TEREN ALUNECOS

Recomandări privind siguranţa
SUPRAVEGHEAŢI ÎN PERMANENŢĂ COPIII CÂND SUNT APĂ. ASIGURAŢI-VĂ CĂ AVEŢI UN GARD DE PISCINĂ CARE ESTE INSTALAT ŞI FUNCŢIONEAZĂ CORECT. ÎNVĂŢAŢI MANEVRELE DE RESUSCITARE.
- Siguranţa copiilor dvs. depinde de dvs.! Riscul cel mai mare este pentru copiii cu vârsta sub 5 ani. Reţineţi: accidentele nu se întâmplă pur şi simplu altora! Fiţi întotdeauna pregătit!

- Supravegheaţi şi acţionaţi:
- Copiii trebuie supravegheaţi în permanenţă.
- Desemnaţi cel puţin o persoană responsabilă cu siguranţa.
- Sporiţi gradul de supraveghere în cazul în care în piscină se află mai multe persoane.
- Învăţaţi-vă copiii să înoate în cel mai scurt timp posibil.
- Udaţi gâtul, braţele şi picioarele înainte de a intra în piscină.
- Învăţaţi operaţiunile de salvare necesare, în special cele legate de salvarea copiilor.
- Scufundarea şi săriturile sunt interzise.
- Este interzisă alergarea şi jucarea jocurilor în apropierea piscinei.
- Niciodată nu permiteţi copiilor care nu pot înota să intre în piscină fără o vestă de salvare sau fără pernuţe gonflabile pentru braţe. Copiii trebuie însoţiţi în apă de un adult.
- Nu lăsaţi jucării în apropierea sau într-o piscină nesupravegheată.
- Păstraţi întotdeauna apa din piscină curată.
- Nu lăsaţi substanţele chimice şi accesoriile la îndemâna copiilor.

- Fiţi pregătit:
- Pe durata utilizării, păstraţi un telefon fără fir rezistent la apă în apropierea piscinei, pentru a evita să lăsaţi copiii fără supraveghere în cazul apelurilor telefonice.
- Echipamentul de salvare, cum ar fi colacul şi cârligul de salvare trebuie amplasate în apropierea piscinei.
- Înconjuraţi-vă piscina cu o barieră şi asiguraţi-vă că poarta este în permanenţă închisă (De ex.: un tufiş nu este considerat o barieră)
- Instalaţi corect folia de acoperire manuală sau automată.
- Trebuie instalat un detector electronic funcţional pentru a vă anunţa în cazul în care a intrat cineva în zona piscinei, iar acesta trebuie să fie mereu operaţional (să funcţioneze corect).
- Aceste echipamente nu vor înlocui niciodată supravegherea atentă.

— În caz de urgenţă:
- Scoateţi imediat toţii copiii afară din apă.
- Apelaţi serviciul de urgenţă şi urmaţi instrucţiunile / sfaturile acestora.
- Efectuaţi imediat manevrele de resuscitare, în cazul în care copilul sau adultul nu respiră. Consultaţi schema privind manevrele de resuscitare.
- Înlocuiţi hainele ude cu unele uscate.

— Reţineţi numerele de urgenţă şi afişaţi-le în apropierea piscinei:
- Pompieri: (18 pentru Franţa)
- SMU (Serviciul medical de urgenţă): (15 pentru Franţa)
- Centrul de control al otrăvirilor

INSTRUCŢIUNI SUPLIMENTARE PRIVIND SIGURANŢA ŞI ÎNTREŢINEREA
— Nu vă scufundaţi!
— Nu mergeţi pe marginea superioară.
— Accesul la piscină este interzis, dacă pompa de filtrare este deteriorată.
— Înlocuiţi regulat apa.
— Nu aşezaţi piscina goală pe pământ.
— Întregul echipament trebuie inspectat frecvent pentru identificarea semnelor de deteriorare, coroziune, a pieselor defecte sau a altor pericole care pot provoca rănire.
— Nu uitaţi să folosiţi periodic protecţie solară şi întotdeauna după ce înotaţi.
— Se recomandă securizarea accesului la piscină cu un gard sau o poartă.
— Nerespectarea instrucţiunilor de siguranţă poate da naştere la pericole grave la adresa sănătăţii, în special pentru copii.

— Toate sistemele de filtrare sunt conforme cu standardul de instalare NF EN C 15-100 care prevede că orice aparat electric situat la mai puţin de 3,50 metri de piscină şi cu acces liber trebuie să aibă o sursă de alimentare de numai 12 V. Orice aparat electric cu o sursă de alimentare de 220 V trebuie amplasat la o distanţă de cel puţin 3,50 metri de marginea piscinei. Cereţi întotdeauna sfatul producătorului înainte de a modifica în vreun fel una dintre componentele sistemului de filtrare (Doar pentru Franţa).

VĂ RUGĂM SĂ CITIŢI CU ATENŢIE ŞI SĂ PĂSTRAŢI PENTRU A CONSULTA PE VIITOR.

Articol Nr.	Dimensiune	Tip de instalare	Set	
56284 56287 56290 56291	3.05 m x 1.22 m (10' x 48")	A se amplasa pe pământ	☒ Scară ☐ Sistem de drenare ☐ Folie acoperire piscină	☒ Sistem de filtrare ☒ Folie protectoare la sol ☒ Set de întreţinere
56285 56288 56292 56293	3.66 m x 1.22 m (12' x 48")	A se amplasa pe pământ	☒ Scară ☐ Sistem de drenare ☐ Folie acoperire piscină	☒ Sistem de filtrare ☒ Folie protectoare la sol ☒ Set de întreţinere

ILUSTRAŢIILE MATERIALELOR

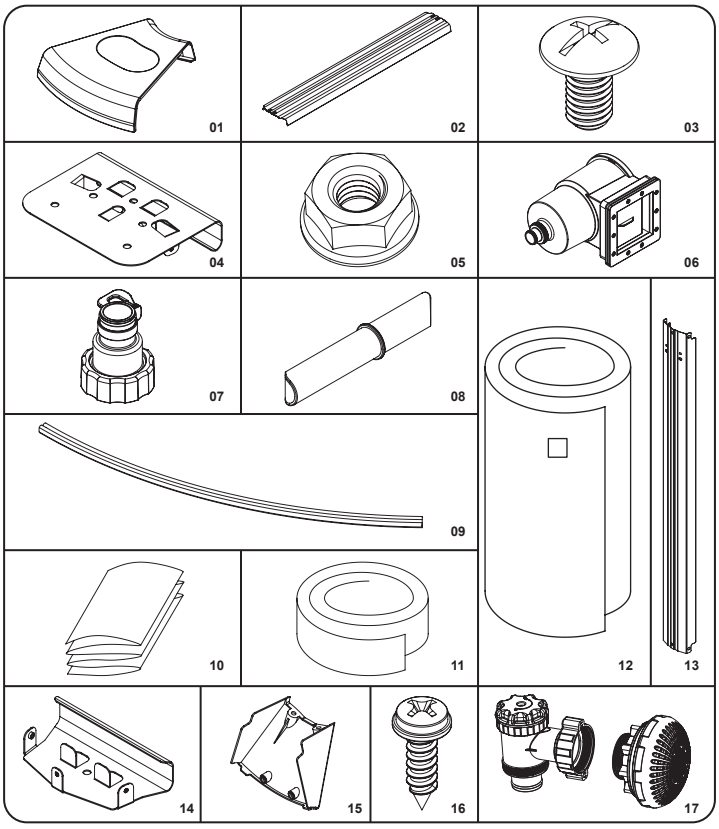

Listă de verificare a pieselor:

Nr.	Nume	Material	Cant.	Piesa de rezervă nr. 10'x48"	Piesa de rezervă nr. 12'x48"
01	Protecţie articulaţie superioară	PP	8	P6743	P6743
02	Platformă superioară	Oţel cu strat de acoperire	8	P6744	P6745
03	Şurub M6x11	Oţel inoxidabil 304	124	P6746	P6746
04	Piesă de metal superioară	Oţel	8	P6747	P6747
05	Piuliţă M6	Oţel inoxidabil 304	28	P6748	P6748
06	Racletă		1	P6762	P6762
07	Adaptor furtun		2	F6H202ASS13	F6H202ASS13
08	Conector parapet	PP	32	P6990	P6990
09	Parapet	PVC	16	P6750	P6751
10	Material	PVC	1	56284ASS15	56285ASS15
11	Bandă adezivă 3M		1	P6756	P6756
12	Perete din oţel	Oţel cu strat de acoperire	1	P6754	P6755
13	Suport piscină vertical	Oţel cu strat de acoperire	8	P6757	P6757
14	Piesă de metal inferioară	Oţel	8	P6761	P6761
15	Protecţie articulaţie inferioară	PP	8	P6759	P6759
16	Şurub ST4x14	Oţel inoxidabil 304	18	/	/
17	Robinet de conexiune		1	F4H057ASS	F4H057ASS

SELECTAREA UNEI LOCAŢII POTRIVITE

Selectaţi cu atenţie locaţia pentru noua dvs. piscină. Aceasta este cea mai importantă decizie pe care trebuie să o luaţi pentru a obţine siguranţa şi succesul instalării piscinelor dvs. O locaţie aleasă incorect poate cauza probleme în viitor care pot duce la vătămări, deces sau pierderi financiare. Citiţi cu atenţie lista de verificare de mai jos când alegeţi locul de amplasare a piscinei.

Acceptabil:
Suprafaţă plată, fermă şi uscată cu acces facil la toate laturile piscinei
Expusă la lumină directă, de preferat, dimineaţa
Acces în siguranţă la electricitate pentru a pune în funcţiune pompa cu filtru şi alte accesorii de piscină
Acces uşor la o sursă de apă.
Protecţie împotriva vântului

Inacceptabil:
Teren în pantă sau neregulat
Sol nisipos, stâncos sau înmuiat
Proximitatea unei construcţii din lemn (de ex. pergole şi debarcader)
Proximitatea copacilor
Cabluri şi frânghii pentru haine suspendate
Drenaje, cabluri electrice sau conducte de gaz dedesubtul terenului
Drenare slabă sau redusă
Locuri cu risc de inundaţie crescut
Condiţii de vânt mare

Instrumente necesare (nu sunt incluse):

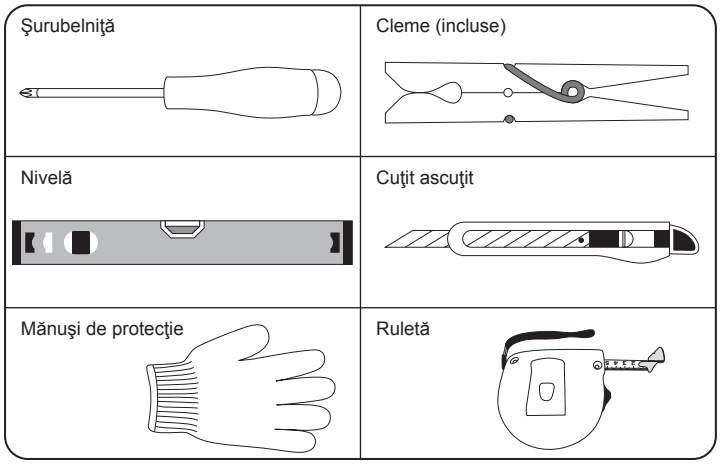

De regulă, asamblarea durează numai 2 ore cu 2-3 persoane.

NIVELAREA ZONEI

Avertizare! Nivelarea este extrem de importantă: finisaţi cât mai mult suprafaţa pentru a fi complet fermă şi uniformă.
Utilizaţi o nivelă de tâmplar şi o riglă pentru a vă asigura că suprafaţa este complet orizontală, plată şi fermă! (v. diagrama 1). Piscina conţine o cantitate uriaşă de apă şi cântăreşte mii de kilograme.
În cazul în care piscina se prăbuşeşte datorită unui teren denivelat, aceasta poate cauza foarte multe daune materiale şi chiar vătămări umane sau decesul!
Nivelaţi mai degrabă terenul prea înalt, decât să umpleţi terenul mai jos. (v. diagrama 2)
Atenţie! Îndepărtaţi întotdeauna iarba şi pietrele din perimetru.
Trebuie îndepărtată toată iarba şi gazonul de sub întreaga suprafaţă a piscinei; dacă solul a fost tratat cu substanţe chimice sau cu erbicide, lăsaţi două săptămâni înainte de a monta piscina.

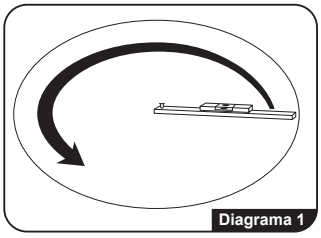
Diagrama 1

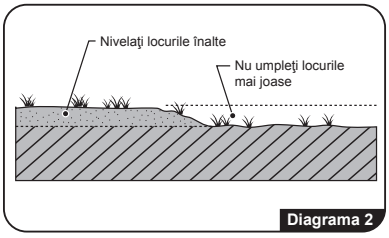

Diagrama 2

INSTALAREA BALUSTRADELOR INFERIOARE ALE PISCINEI

Desfaceţi tot ambalajul din interiorul piscinei şi puneţi-o pe sol. Verificaţi dacă sunt incluse toate componentele, conform listei de verificare a pieselor.

1. Conectaţi balustradele între ele cu conectorii acestora respectând aceeaşi secvenţă ca în paşii 1-2-3 din schema 3.

IMPORTANT: Lăsaţi spaţii goale de 1-1,5 cm între şine, aşa cum se ilustrează în pasul 3 din schema 3.

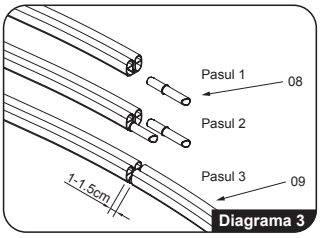

Diagrama 3

2. Completaţi aceeaşi paşi până când în partea de jos sunt în total 8 secţiuni de şină. (v. diagrama 4).

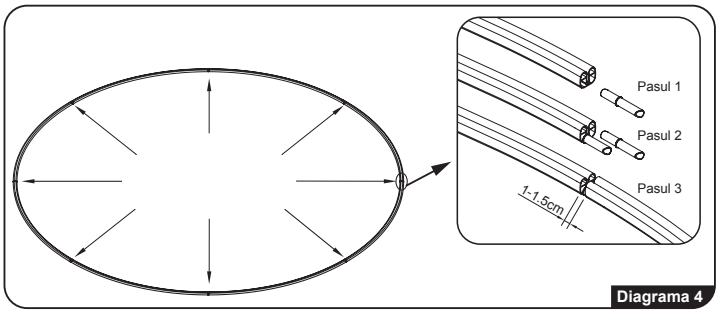

Diagrama 4

3. Puneţi cele 8 piese metalice pentru partea inferioară sub balustrade în cele 8 articulaţii corespunzătoare. (v. diagrama 5).

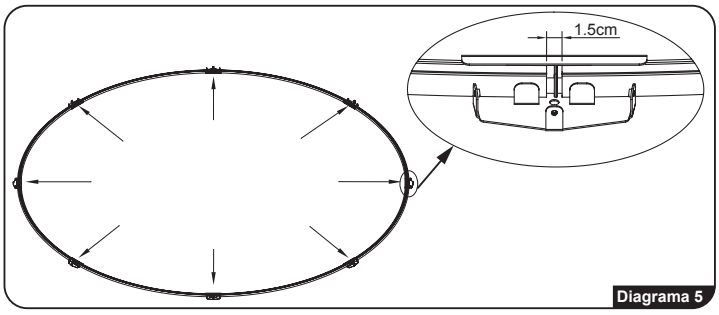

Diagrama 5

ASAMBLAREA PERETELUI PISCINEI

Se recomandă să purtaţi mănuşi de protecţie la manipularea peretelui metalic.

1. Puneţi foaia metalică (peretele piscinei) pe folia de protecţie de pe sol, pe carton sau pe o bucată de placaj, în poziţie verticală, conform ilustraţiei din schema 6.
   IMPORTANT: Asiguraţi-vă că fereastra pătrată (pentru racletă) este situată în partea de sus a peretelui din oţel la ridicare.

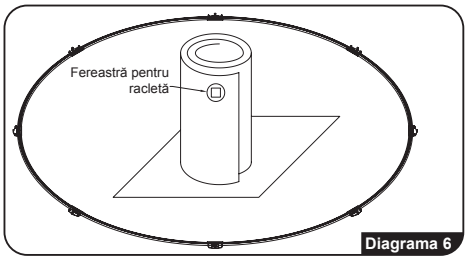

Diagrama 6

2. Stabiliţi unde vor fi amplasate racleta şi sistemul de filtrare.
   Notă: Fereastra deschisă pentru racletă trebuie amplasată în direcţia sursei de curent electric pentru conectarea la sistemul de filtrare.
3. Introduceţi peretele din oţel în balustrada inferioară. Pentru această operaţiune trebuie să începeţi să introduceţi capătul în peretele din oţel corespunzător cu mijlocul uneia dintre piesele metalice inferioare conform ilustraţiei din figura 7.

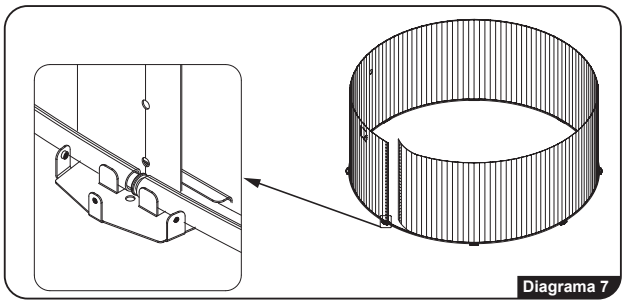
Diagrama 7

4.Apoi desfăşuraţi tot peretele şi introduceţi-l în balustrada inferioară până la completarea circumferinţei conform schemei 8.

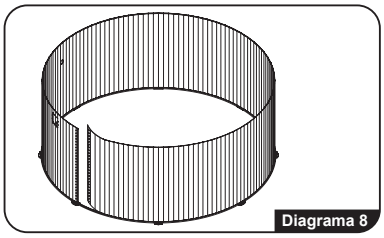
Diagrama 8

5. Când peretele este introdus complet în balustrada de jos, conectaţi ambele capete ale peretelui piscinei. (v. diagrama 9).

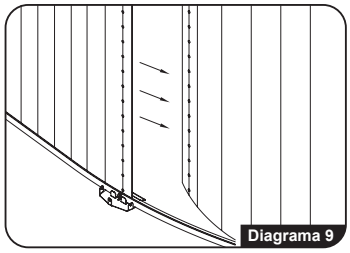
Diagrama 9

6. Aliniaţi orificiile pentru şuruburi şi introduceţi şuruburile din interiorul piscinei. Piuliţele trebuie să fie în exteriorul peretelui piscinei. (v. diagrama 10).

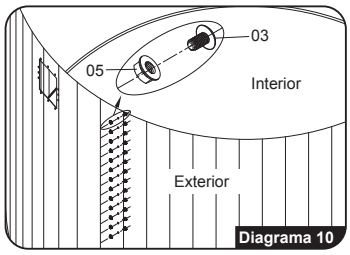

Diagrama 10

7. După finalizare, ataşaţi şi strângeţi piuliţele. (v. diagrama 11).

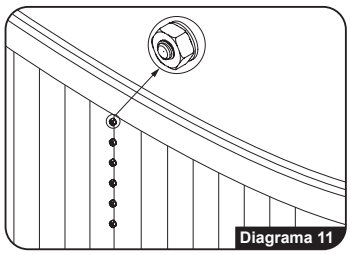
Diagrama 11

8. Ataşaţi banda adezivă pe şuruburi pentru a proteja materialul piscinei. (v. diagrama 12)

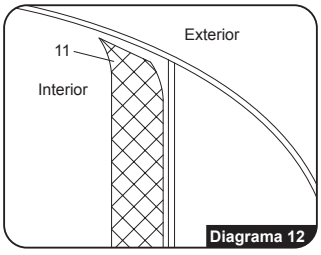

Diagrama 12

9.Fixaţi cele două protecţii inferioare din interior. (v. diagrama 13)

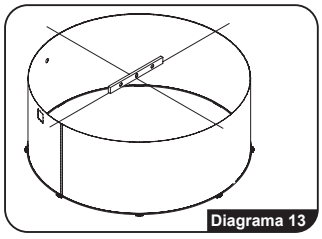
Diagrama 13

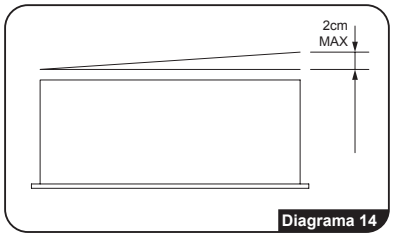

Diagrama 14

IMPORTANT: Dacă devierea este mai mare de 2 cm (v. diagrama 14), trebuie să nivelaţi din nou terenul.

Atenţie! O piscină denivelată este foarte periculoasă şi se poate prăbuşi în orice moment. De asemenea, verificaţi dacă peretele piscinei este rotund şi măsuraţi diametrul în câteva puncte pentru a vă asigura că diferenţele de diametru măsurate sunt de maxim 2 cm.

INTRODUCEREA MATERIALULUI PVC AL PISCINEI

1. Puneţi materialul în centrul locaţiei piscinei în interiorul peretelui acesteia. Întindeţi-l în mod egal până când cusătura atinge baza piscinei. Drapaţi materialul piscinei peste peretele acesteia de-a lungul liniei punctate. Linia punctată trebuie să fie aliniată la partea de sus a peretelui de oţel. Trebuie să existe o suprapunere de 8 cm cu înălţimea peretelui piscinei (v. diagrama 15).

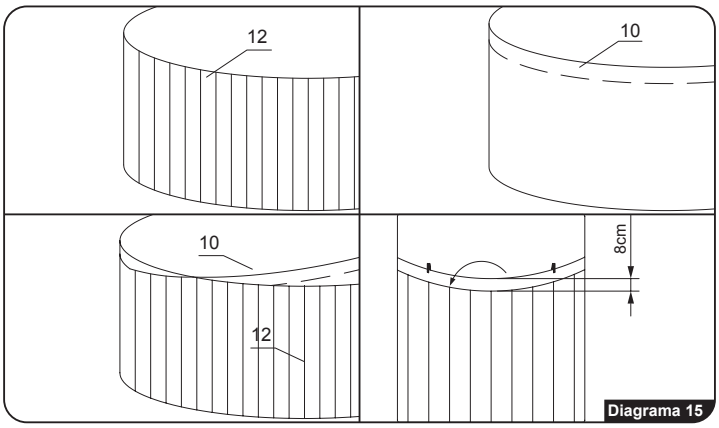

Diagrama 15

2. Prindeţi cu cleme materialul suprapus pentru a-l fixa. (v. diagrama 16).

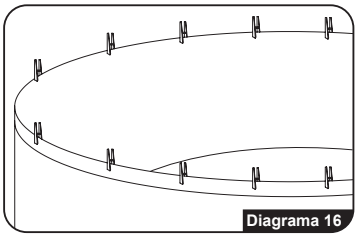
Diagrama 16

Notă: Materialul fiind poziţionat, îndoiţi în mod egal materialul rămas de-a lungul perimetrului piscinei.

IMPORTANT: Dacă dimensiunea materialului PVC este mai mică decât peretele de oţel, verificaţi ca acesta să fie întins uniform de-a lungul întregului perimetru, fără a se plia în vreun loc, apoi întindeţi materialul astfel încât să se potrivească pe peretele de oţel.

3. Umpleţi piscina cu 1 sau 2 cm de apă şi intraţi în piscină pentru a netezi materialul pe peretele piscinei. (A se vedea diagrama 17)

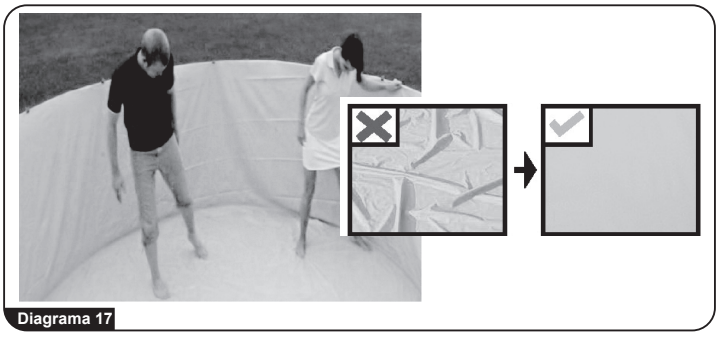
Diagrama 17

INSTALAREA PARAPEŢILOR SUPERIORI

1. Scoateţi pe rând clemele şi înlocuiţi-le cu şinele superioare (v. diagrama 18).

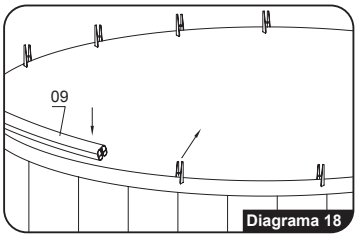

Diagrama 18

2. Glisaţi conectorii parapetului într-un capăt al unui parapet superior, apoi conectaţi un alt parapet superior şi continuaţi în jurul piscinei până când toţi parapeţii superiori sunt conectaţi (v. diagrama 19). Lăsaţi un spaţiu de 1-1,5 cm în mod similar parapeţilor inferiori.

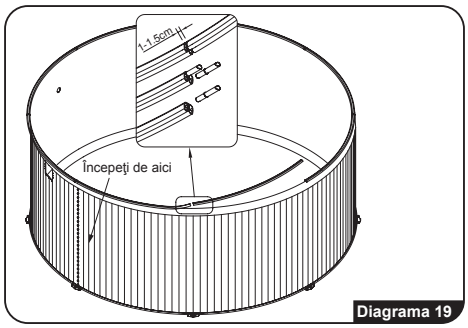

Diagrama 19

INSTALAREA COMPONENTELOR METALICE SUPERIOARE

1. Agăţaţi piesele metalice superioare deasupra balustradelor (v. diagrama 20). Prima piesă de metal trebuie pusă pe partea superioară şi în mijlocul articulaţiei peretelui din oţel.
2. Instalaţi cele 8 piese din metal superioare la fel cum au fost instalate cele inferioare conform schemei 5. (v. diagrama 20)

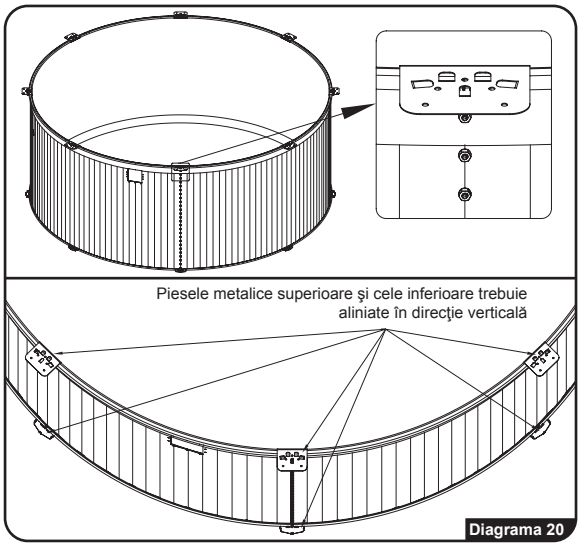

Diagrama 20

INSTALAREA SUPORTURILOR VERTICALE

1. Primul suport vertical trebuie amplasat peste articulaţia peretelui din oţel conform schemei 21.

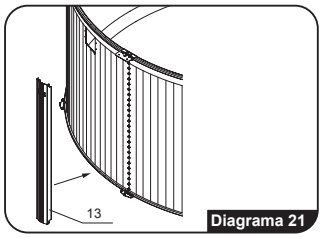

Diagrama 21

2. Ataşaţi suportul vertical pe piesele metalice de sus şi de jos, conform schemei 22. Aliniaţi şuruburile.
   NOTĂ: Suportul vertical trebuie să fie drept înainte de instalarea şuruburilor.

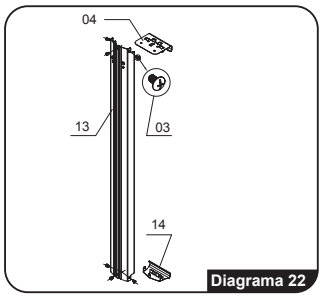

Diagrama 22

INSTALAREA PLATFORMEI SUPERIOARE

1. Instalaţi cele 8 platforme superioare începând cu articulaţia peretelui din oţel conform diagramei 23.
   NOTĂ: Ajustaţi distanţa între cele două piese de metal dacă este cazul pentru a face loc platformelor superioare.
   NOTĂ: Asiguraţi-vă că puneţi partea mai lungă a platformei superioare cu faţa spre exterior şi cea scurtă cu faţa spre interiorul piscinei. (v. diagrama 23)

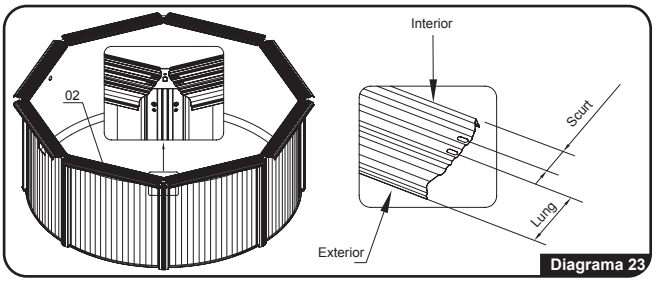

Diagrama 23

2. Aliniaţi găurile şuruburilor şi fixaţi uşor cu şuruburile furnizate. (v. diagrama 24).

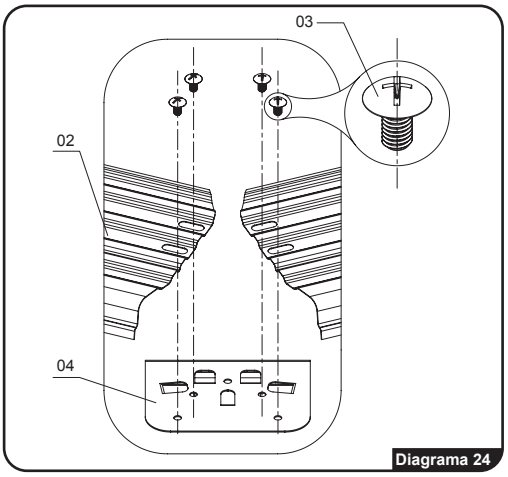

Diagrama 24

NOTĂ: Repetaţi aceşti paşi pentru toate cele 8 platforme şi asiguraţi-vă că sunt fixate adecvat înainte de fixarea permanentă.

ATAŞAREA PROTECŢIEI ARTICULAŢIEI INFERIOARE

Ataşaţi protecţia articulaţiei inferioare la suporturile verticale, folosind şuruburile M6x11 (nr. 3), aşa cum se ilustrează în schema 25.

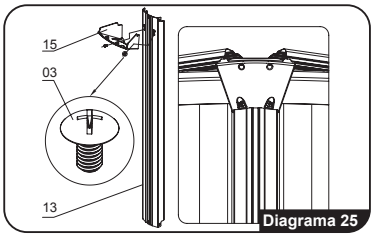

Diagrama 25

INSTALAREA PROTECŢIILOR ARTICULAŢIEI SUPERIOARE

1. Agăţaţi protecţia articulaţiei superioare peste marginea interioară a balustradei superioare şi trageţi în jos. Strângeţi şuruburile pe marginea exterioară. (v. diagrama 26, 27)

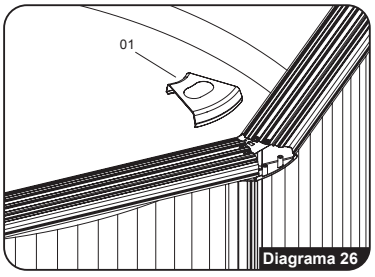

Diagrama 26

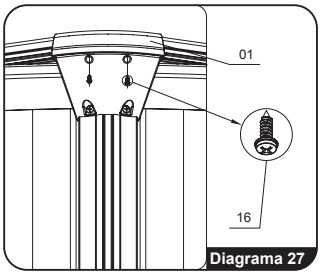

Diagrama 27

UMPLEREA PISCINEI - PASUL 1

La finalizarea asamblării şi înainte de a începe să ataşaţi racleta şi robinetul de conectare la piscină, umpleţi piscina lăsând un spaţiu de 5-6 cm între poziţia robinetului de conectare şi suprafaţa apei (v. diagrama 28).

ATENŢIE! Nu instalaţi niciodată permanent racleta sau robinetul de conectare înainte ca apa să fie la câţiva centimetri de acestea, deoarece materialul trebuie să fie întins corespunzător de presiunea apei. Nu instalaţi niciodată permanent racleta sau valva de conectare dacă nivelul apei este mai mic de 5-6 cm.

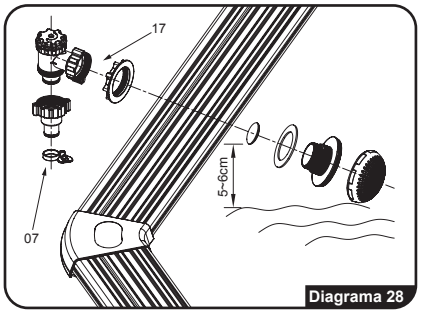

Diagrama 28

INSTALAREA ROBINETULUI DE CONECTARE ŞI RACLETEI

Despachetaţi setul dvs. de robinet de conectare şi cutia racletei din ambalaj. Citiţi cu atenţie instrucţiunile înainte de a începe să le montaţi pe peretele piscinei.

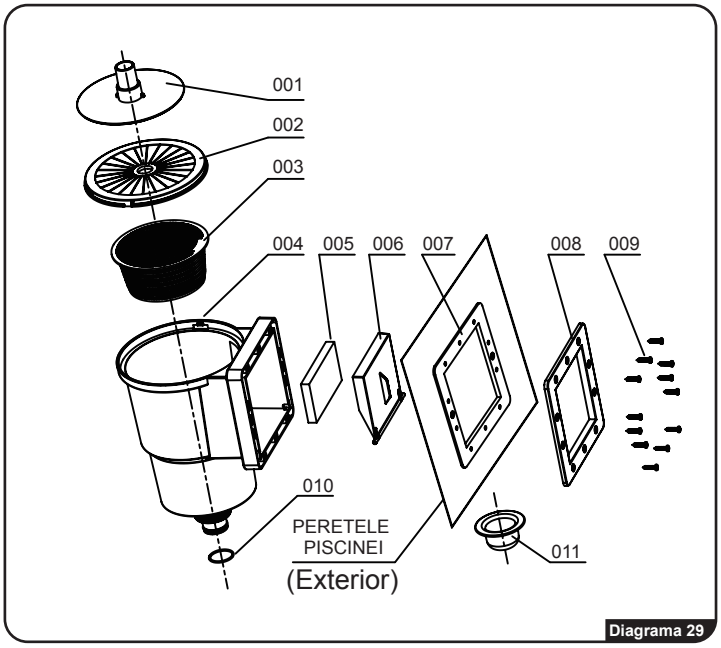

Diagrama 29

Nr.	Nume	Cantitate	Piesa de rezervă nr.
001	Ataşament furtun	1	P6774
002	Folie de acoperire piscinăi	1	P6991
003	Coş	1	P6776
004	Carcasă racletă	1	P6777
005	Placă flotoare	1	/
006	Prag	1	P6992
007	Garnitură	2	P6993
008	Placă faţă	1	P6780
009	Şurub M5 x 22	12	/
010	Inel de etanşare	1	/
011	Dop	1	P6813

Pasul 1: Asamblarea robinetului de conectare

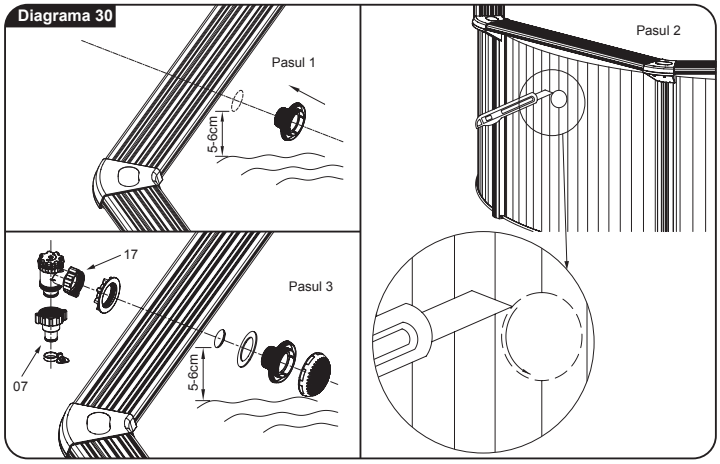

Diagrama 30

După umplerea piscinei şi după ce nivelul apei a ajuns la de 5-6 cm de partea de jos a orificiului de admisie, instalaţi robinetul de conectare după cum urmează:

1. Decupaţi un cerc în material care să se potrivească cu admisia, utilizând un cuţit ascuţit. (v. diagrama 30)
2. Înşurubaţi valva de conectare la peretele piscinei. (v. diagrama 30)
3. **NOTĂ CU PRIVIRE LA FUNCŢIONARE:** Folosiţi şurubul de reglare aflat deasupra robinetelor pentru a deschide şi închide robinetul.(v. diagrama 31)

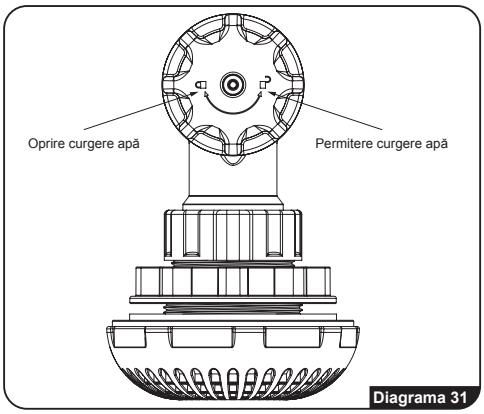

Diagrama 31

Pasul 2: Instalarea racletei

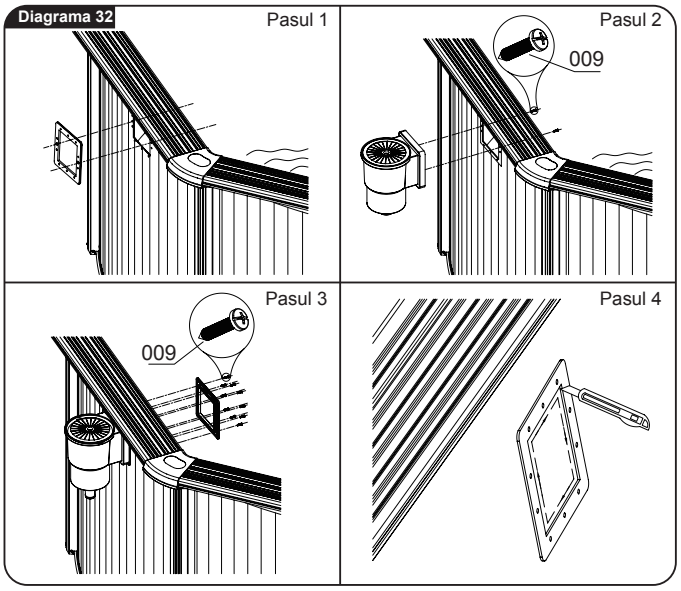

Diagrama 32

1. Din exteriorul piscinei, puneţi garnitura (P6993) şi racleta (P6777) pe peretele piscinei aliniindu-le cu orificiul. Utilizaţi şuruburile M5x22 pentru a prinde racleta de peretele de oţel (v. diagrama 32).
2. Din interiorul piscinei, împingeţi cu atenţie şuruburile prin materialul piscinei, dar nu le fixaţi până nu amplasaţi toate şuruburile la locul lor. Verificaţi ca racleta şi placa frontală din interior să fie aliniate corect şi strângeţi şuruburile pe poziţie. Nu strângeţi prea tare, deoarece se pot deteriora şuruburile şi/sau peretele şi materialul piscinei. Asiguraţi-vă că garnitura nu este ciupită sau deteriorată.
   AVERTIZARE: Nu creaţi mai multe orificii întrucât acest lucru vă va anula garanţia şi deteriora materialul piscinei.Tăiaţi cu atenţie partea care iese în exterior a materialului din interiorul conexiunilor după instalare.
3. Introduceţi dopul în interiorul racletei (P6777) pentru a opri curgerea apei. (v. diagrama 33).
   NOTĂ: La utilizarea sistemului de filtrare, vă rugăm să deşurubaţi şi să scoateţi dopul pentru a permite curgerea apei către pompa cu filtru.

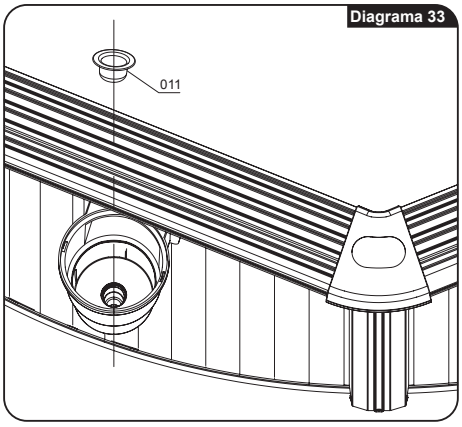

Diagrama 33

4. Amplasaţi coşul (P6776) în racletă (P6777) şi fixaţi capacul (P6991).
5. Prindeţi pragul (P6992) la faţa racletei piscinei (P6777) dacă nu este deja instalat.
6. Asiguraţi-vă că racleta este etanşată pe peretele piscinei şi că nu sunt scurgeri de apă.
7. Conectaţi adaptorul furtunului la racletă. (v. diagrama 34)

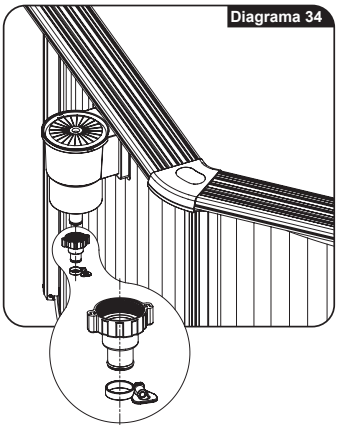
Diagrama 34

8. Conectaţi sistemul de filtrare la piscină. Respectaţi instrucţiunile sistemului de filtrare (broşură separată) privind cerinţele de instalare înainte de operare.
9. Ataşamentul furtunului (P6774) poate fi utilizat pentru a conecta celălalt set de curăţare a piscinei. (v. diagrama 35)

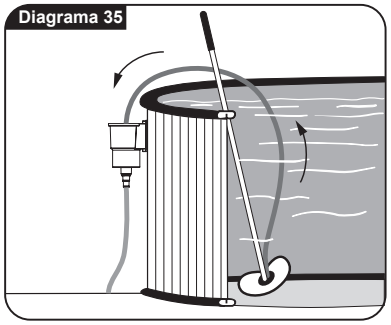
Diagrama 35

ATENŢIE! Nu instalaţi niciodată permanent racleta sau admisia înainte ca apa să ajungă la câţiva centimetri de acestea. Materialul trebuie întins corect de presiunea apei.
ATENŢIE! Dacă tăiaţi materialul mai mult decât este necesar veţi goli şi deteriora materialul piscinei, aşa că vă rugăm să tăiaţi cu foarte mare atenţie.
ATENŢIE! Nu deterioraţi nicio parte a interiorului cutiei racletei sau conexiunile admisiei şi evacuării cu cuţitul.

UMPLEREA PISCINEI - PASUL 2

Înainte de a umple piscina cu apă, verificaţi atent dacă există şuruburi slăbite, găuri sau rupturi ale materialului. Continuaţi să umpleţi piscina până când apa ajunge la jumătate în fanta cutiei racletei. Piscina este plină atunci când apa ajunge la circa 15 cm de marginea de sus a peretelui piscinei (v. diagrama 36).
AVERTIZARE! Pentru a evita prăbuşirea, nu lăsaţi niciodată piscina fără apă.
AVERTIZARE! Pompa nu poate fi utilizată când sunt oameni în piscină!

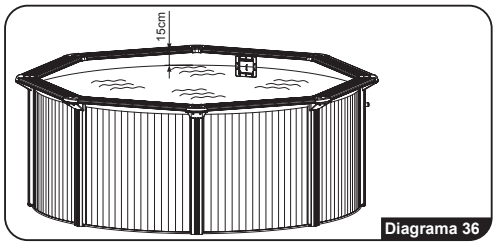

Diagrama 36

INSTALAREA ETICHETELOR PE PERETELE PISCINEI

Lipiţi toate etichetele pe peretele piscinei din oţel. Verificaţi diagrama de mai jos pentru a determina poziţiile corecte. Asiguraţi-vă că litera „A” este lângă admisie, iar litera „B” este lângă evacuare. (v. diagrama 37)

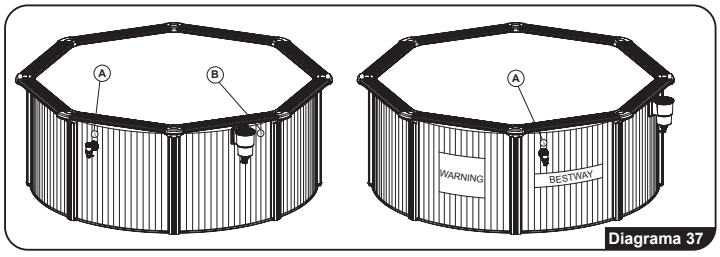

Diagrama 37

ÎNTREŢINEREA PISCINEI

Atenţie: În cazul în care nu respectaţi indicaţiile de mai jos cu privire la întreţinere, sănătatea dvs. poate fi în pericol, în special sănătatea copiilor dvs.
NOTĂ: Pompa se utilizează pentru a circula apa şi a filtra micile particule în vederea menţinerii curăţeniei apei. Pentru ca apa din piscina dvs. să se menţină curată şi igienică, trebuie să adăugaţi substanţe chimice.

1. Menţineţi în permanenţă piscina curată şi aplicaţi substanţele chimice adecvate. Apa neigienizată reprezintă un pericol grav la adresa sănătăţii.
2. Menţineţi un pH al piscinei între 7,4 şi 7,6.
3. Solicitaţi sfatul distribuitorului dvs. dacă doriţi să modificaţi sistemul de filtrare.
4. Curăţaţi materialul din PVC periodic cu perii neabrazive sau cu un aspirator pentru piscină.
5. Pe durata sezonului, sistemul de filtrare trebuie să funcţioneze suficient în fiecare zi pentru a curăţa întregul volum de apă din piscină.
6. Verificaţi periodic cartuşul filtrului şi înlocuiţi cartuşele murdare.
7. Verificaţi periodic şuruburile şi toate piesele metalice pentru semne de rugină. Înlocuiţi dacă este necesar.
8. Dacă plouă, verificaţi dacă nivelul apei este prea ridicat faţă de nivelul specificat. Dacă apa depăşeşte nivelurile specificate, drenaţi piscina până la nivelul specificat.
9. Nu folosiţi pompa atunci când piscina este folosită.
10. Acoperiţi piscina atunci când nu este folosită.

ATENŢIE: Nu lăsaţi afară piscina golită.
ATENŢIE: Folosirea unei piscine dintr-un kit implică respectarea instrucţiunilor de siguranţă prezentate în manualul pentru întreţinere şi utilizare.

SEZONUL DE IARNĂ

Dacă nu doriţi să demontaţi piscina pe timp de iarnă, vă rugăm să observaţi următoarele:
1. Nu scurgeţi toată apa din piscină. Dacă faceţi aceasta, piscina se poate prăbuşi.
2. Drenaţi apa cu 10 cm sub valva de admisie de pe peretele piscinei. Puteţi utiliza o pompă sau un furtun de grădină. (v. diagrama 38)
3. Trataţi apa din piscină cu un produs chimic adecvat.

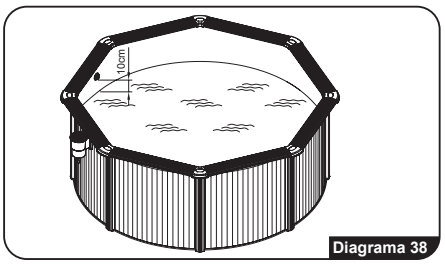

Diagrama 38

4. Imersaţi furtunul în apă. Scoateţi un capăt al furtunului şi apa va începe să curgă automat (v. diagrama 39).

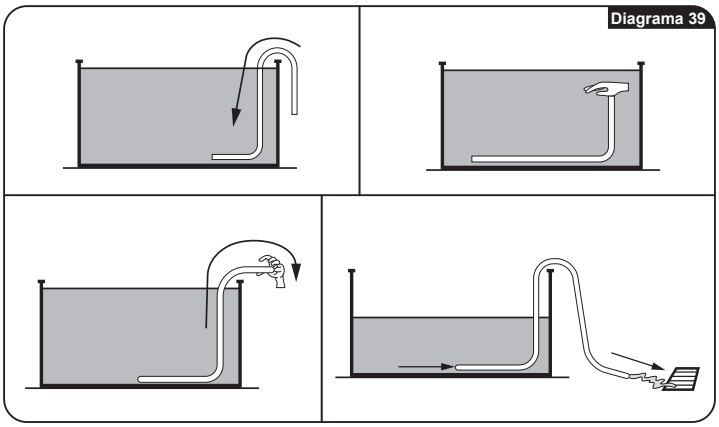
Diagrama 39

5. Nu utilizaţi apa din piscină pentru grădina dvs. deoarece această apă a fost tratată cu substanţe chimice pentru piscină.
6. Scoateţi sistemul de filtrare din piscină şi drenaţi orice urmă de apă din interiorul sistemului de filtrare.
   Puteţi lăsa admisiile/evacuările ataşate la piscină. Depozitaţi sistemul de filtrare la loc uscat. De preferat în cutia sa originală.
7. De asemenea, scoateţi toate accesoriile şi depozitaţi-le la loc uscat şi răcoros.
8. Protejaţi piscina cu folia de protecţie.

DIAGRAMA ASISTENŢEI DE RESUSCITARE ELEMENTARE

D Verificaţi pentru **PERICOLE.** Pericole / riscuri / siguranţă?

R Verificaţi **REACŢIILE.** Fără reacţii = Solicitaţi o ambulanţă

A Deschideţi **CĂILE AERIENE** pentru a detecta semnele de viaţă. Semne de viaţă = Conştienţă sau responsivitate sau respiraţia normală sau deplasarea

B Faceţi primele 2 **RESPIRAŢII** dacă nu respiră corect.

C Aplicaţi 30 de **COMPRESII** pe piept, urmate de 2 respiraţii (aproape 2 compresii pe secundă).

Continuaţi resuscitarea cardio-pulmonară (RCP) până când soseşte personalul calificat sau revin semnele de viaţă.

– – – – *(dacă este disponibil şi instruit privind utilizarea defibrilatorului)* – – – –

D Ataşaţi **DEFIBRILATORUL** (DEA – Defibrilator extern automat) cât mai curând posibil şi respectaţi mesajele sale.

ACEST GHID NU REPREZINTĂ UN SUBSTITUT AL EDUCĂRII PROFESIONALE. COPIII TINERI TREBUIE SUPRAVEGHEAŢI LA UTILIZAREA ACESTEI PISCINE.

DIAGRAMA CU MANEVRELE DE RESUSCITARE ESTE FURNIZATĂ PRIN AMABILITATEA SERVICIUL DE PRIM AJUTOR AMBULANŢA VICTORIA

Garanţie limitată a producătorului BESTWAY®

Produsul pe care l-aţi achiziţionat este însoţit de o garanţie limitată. În cadrul companiei Bestway® susţinem garanţia noastră de calitate şi vă asigurăm, printr-o garanţie de înlocuire, că produsul dvs. nu va prezenta defecte de fabricaţie care să ducă la scurgeri.

Pentru a depune o cerere de garanţie, acest formular trebuie completat şi furnizat împreună cu o copie a facturii dvs. de achiziţie la centrul postvânzare Bestway local. Înainte de acceptarea oricăror cereri de garanţie, centrul postvânzare Bestway vă poate solicita să trimiteţi piesa defectă către centru (de ex., un decupaj al numărului de lot de producţie/robinetul de scurgere). Vă rugăm să contactaţi centrul postvânzare Bestway înainte de a trimite orice documente - acesta vă va furniza instrucţiuni complete privind cele necesare pentru cererea dvs. de garanţie.

Bestway® nu este responsabilă pentru pierderea economică datorită costurilor apei sau ale substanţelor chimice. Bestway® nu va înlocui produsele care consideră că au fost neglijate sau folosite fără respectarea instrucţiunilor din manualul utilizatorului.

Garanţia Bestway acoperă defectele de producţie descoperite în timpul dezambalării sau utilizării, în limitele unei utilizări şi conformităţi cu avertismentele şi instrucţiunile furnizate în cadrul manualului utilizatorului. Această garanţie se aplică numai produsului care nu a fost modificat de nicio terţă parte. Produsul trebuie depozitat şi manipulat în conformitate cu recomandările tehnice.

Vă rugăm să copiaţi numărul de lot amplasat pe fundul materialului piscinei.

XXXX-XXXX-XX
XX-XX-XXXX

XX" x XX" x XX"

Număr de lot: _____ **Data chitanţei de achiziţie:** _____

CĂTRE: Departamentul de service BESTWAY **DATA** _____

Cod client _____

FAX/E-MAIL/TEL: Vă rugăm să vedeţi informaţiile de pe coperta din spate pentru ţara dvs. sau de pe pagina noastră de internet: www.bestway-service.com
Vă rugăm să menţionaţi adresa dvs. completă. **Notă:** Adresa incompletă va conduce la expedieri cu întârziere.
Bestway îşi rezervă dreptul de a percepe taxe pentru relivrarea pachetelor nelivrate din vina destinatarului.

INFORMAŢII NECESARE – VĂ RUGĂM SĂ MENŢIONAŢI ADRESA DE LIVRARE

Nume: _____ **Adresă:** _____

Cod poştal: _____ _____

Ţara: _____ **Oraş:** _____

Mobil: _____ **Telefone:** _____

Fax: _____ **E-MAIL:** _____

Vă rugăm să scrieţi clar codul articolului dvs.: _____

Selectaţi de mai jos tipul piscinei dvs.

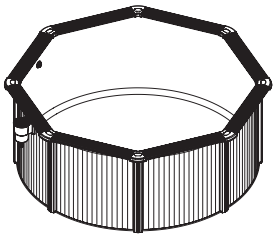 **Set piscină Hydrium Neptune** **Set piscină Hydrium Poseidon**	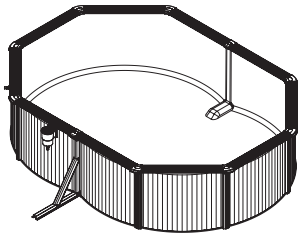 **Set piscină Hydrium Titan**
☐ 10ft x 48in	☐ 16ft x 12ft x 48in
☐ 12ft x 48in	

Descrierea problemei

- ○ Articol rupt / Prezintă scurgeri
- ○ Sudură defectuoasă
- ○ Platformă superioară defectuoasă
- ○ Altele (vă rugăm să specificaţi)
- ○ Piese lipsă – Vă rugăm să folosiţi codul pentru piesa lipsă, acesta poate fi găsit în manualul utilizatorului.

_____

_____

_____

IMPORTANT
NUMAI PIESA AVARIATĂ VA FI ÎNLOCUITĂ, NU SETUL COMPLET.
Bestway îşi rezervă dreptul de a solicita probe fotografice ale pieselor defecte sau de a solicita trimiterea articolului pentru testări suplimentare.
Pentru a vă acorda cea mai bună asistenţă, solicităm ca toate informaţiile pe care le furnizaţi să fie complete.

VIZITAŢI PAGINA NOASTRĂ DE INTERNET WWW.BESTWAY-SERVICE.COM PENTRU A CUMPĂRA PIESE, PENTRU A DESCĂRCA MANUALE, PENTRU ÎNTREBĂRI FRECVENTE ŞI FILME, SUNT, DE ASEMENEA, DISPONIBILE PE CANALUL NOSTRU BESTWAY PE YOU TUBE.

Bestway®

S-S-002754

Authorized Service Centers
Centros de Assistência Autorizados
Centros de Asistencia Técnica autorizados
Autorisierte Kundendienstzentren
Valtuutetut Palvelukeskukset / Geautoriseerde Servicecentra
Centri di Assistenza Autorizzati
Centres de Service Après-vente Agrees
ΕΞΟΥΣΙΟΔΟΤΗΜΕΝΑ ΚΕΝΤΡΑ ΕΞΥΠΗΡΕΤΗΣΗΣ
Авторизованные Сервисные Центры
Autoryzowane Centra Serwisowe / Hivatalos Szervizközpontok
Auktoriserade Servicecenter / 官方售后服务中心

Albania
Phone: (+355) 682003429
Fax: (+386) 56621203
E-mail: servis@bestway.si

Argentina
Phone: (+54) 56223650315
E-mail:
argentina@bestway-southamerica.com

Australia
Phone: (+61) 290371388
Fax: (+61) 297379423
E-mail:
aftersales@bestway-australia.com

Austria
Phone: (+43) 720882434
Fax: (+43) 720882435
E-mail: austria@bestway-service.com

Belgium
Phone: 0 800 20 132
Fax: (+32) 026104411
E-mail:
belgiumservice@bestway-europe.com

Bosnia
Phone: 0 39670935
Fax: (+386) 56621203
E-mail: servis@bestway.si

Brasil
Phone: (+55) 1156412193
E-mail: sac@bestway-brazil.com

Bulgaria
Phone: (+359) 879012892
Fax: (+359) 29250232
E-mail: bulgaria@bestway-service.com

Canada
Phone: 1 855 838 3888
Fax: 1 480 838 1888
E-mail:
info@bestway-northamerica.com

Chile
Phone: (+56) 23650315
Fax: (+56) 23650323
E-mail:
info@bestway-southamerica.com

Croatia
Phone: 099 7930168
Fax: (+386) 56621203
E-mail: servis@bestway.si

Cyprus
Phone: (+357) 22 426803
& +357 22 423824
Fax: (+357) 22 495137
E-mail: cyprus@bestway-service.com

Czech Republic
Phone: (+420) 0387020573
E-mail:
pomocservis@bestway-service.com

Denmark
Phone: (+45) 33321019
Fax: (+45) 33321036
E-mail: denmark@bestway-service.com

Finland
Phone: (+358) 24363600
E-mail: finland@bestway-service.com

France
Phone: 892707709 (0,34 TTC/MINUTE)
Fax: (+33) 0489069991
E-mail: sav@bestway-france.com

Germany
Phone: (+49) 6946001281
Fax: (+49) 6946001282
E-mail:
kundendienst@bestway-europe.com

Greece
Phone: 00.800.391.275.300
Fax: (+39) 0291390361
E-mail:
aftersales@bestway-europe.com

Hungary
Phone: (+36) 0640204624
E-mail: hungary@bestway-service.com

Iceland
Phone: (+46) 8 506 691 90
Fax: (+46) 506 690 99
E-mail: sweden@bestway-service.com

Ireland
Phone: 8006120457
Fax: (+44) 01626835736
E-mail: aftersales@bestway-uk.com

Italy
Phone: (+39) 0236265839
Fax: (+39) 0291390361
E-mail:
assistenza@bestway-europe.com

Macedonia
Phone: 032 386235
Fax: 032 304235
E-mail: servis@bestway.si

Malta
Phone: (+356)27438201
Fax: (+356)21496206
E-mail: info@model-toys.com

Mexico
Phone: (+52) 8183463416
Fax: (+52) 8183463416
E-mail:
mexico@bestway-southamerica.com

Moldova
Phone: (+373) 68535552
E-mail: Moldova@bestway-service.com

Netherlands
Phone: 8002378929
Fax: (+31) 887878969
E-mail:
dutchservice@bestway-europe.com

Norway
Phone: (+47) 22650122
Fax: (+47) 22721127
E-mail: norway@bestway-service.com

Peru
Phone: (+51) 2541119
E-mail:
peru@bestway-southamerica.com
morales@globalamerica.com.pe

Poland
Phone: (+48) 327505320 / 322326040
Fax: (+48) 327505330
E-mail: serwis@bestway-service.com

Portugal
Phone: (+351) 707506692
Fax: (+34) 902602705
E-mail: sac@bestwayiberica.com

Romania
Phone: (+40) 212525354 / 213362858
Fax: (+40) 212525353 / 213362854
E-mail:
suportclienti@bestway-service.com

Russia (Россия)
Phone: +7 (495) 978-90-88
E-mail: info@bestway-service.ru

Serbia and Montenegro
Phone: (+386) 656644962 / 56621206
Fax: (+386) 56621203
E-mail: servis@bestway.si

Slovak Republic
Phone: (+421) 0415078833
Fax: (+421) 0415078808
E-mail:
pomocservis@bestway-service.com

Slovenia
Phone: (+386) 56621206
Fax: (+386) 56621203
E-mail: servis@bestway.si

Spain
Phone: (+34) 902351045
Fax: (+34) 902602705
E-mail: sac@bestwayiberica.com

Sweden
Phone: (+46) 8 506 691 90
Fax: (+46) 506 690 99
E-mail: sweden@bestway-service.com

Switzerland
Phone: (+41) 719290000
Fax: (+41) 0719290090
E-mail:
switzerland@bestway-service.com

Turkey
Phone: (+90) 02126444545
Fax: (+90) 02125550224
E-mail:
teknikservis@bestway-service.com

United Kingdom
Phone: 08455760116
Fax: (+44) 01626835736
E-mail: aftersales@bestway-uk.com

USA
Phone: 1 855 838 3888
Fax: 1 480 838 1888
E-mail:
info@bestway-northamerica.com

Shanghai

Bestway Inflatables & Material Corp.
No.3065 Cao An Road,
Shanghai, 201812, China
Tel: 86 21 6913 5588
Fax: 86 21 5913 8383
E-mail: info@bestway-shanghai.com

Hong Kong

Bestway (Hong Kong) International Ltd.
Suite 713, 7/Floor, East Wing, Tsim Sha Tsui Centre,
66 Mody Road, Kowloon, Hong Kong
Tel: 852 2997 7169
Fax: 852 2997 7869
E-mail: info@bestway-hongkong.com

Europe

Bestway (Europe) S.r.l.
Via Resistenza 5,
20098 San Giuliano M.se (Mi) - Italy
Tel: 39 02 9884 881
Fax: 39 02 9884 8828
E-mail: info@bestway-europe.com

Central & South America

Bestway Central & South America Ltda
Salar Ascotan 1282, Parque Enea,
Pudahuel, Santiago, Chile
Tel: 562 2365 0315
Fax: 562 2365 0323
E-mail: info@bestway-southamerica.com

U.S.A.

Bestway (USA) Inc.
3249 E. Harbour Drive, Phoenix, Arizona 85034,
United States of America
Tel: 1 480 838 3888
Fax: 1 480 304 3349
E-mail: sales@bestway-northamerica.com

Australia

Bestway Australia Pty Limited
Unit 10/71-83 Asquith Street,
Silverwater, NSW 2128, Australia
Tel: 61 2 9037 1388
Fax: 61 2 9737 9423
E-mail: info@bestway-australia.com

www.bestway-global.com
www.bestway-service.com

S-S-002754