BLACK&DECKER®

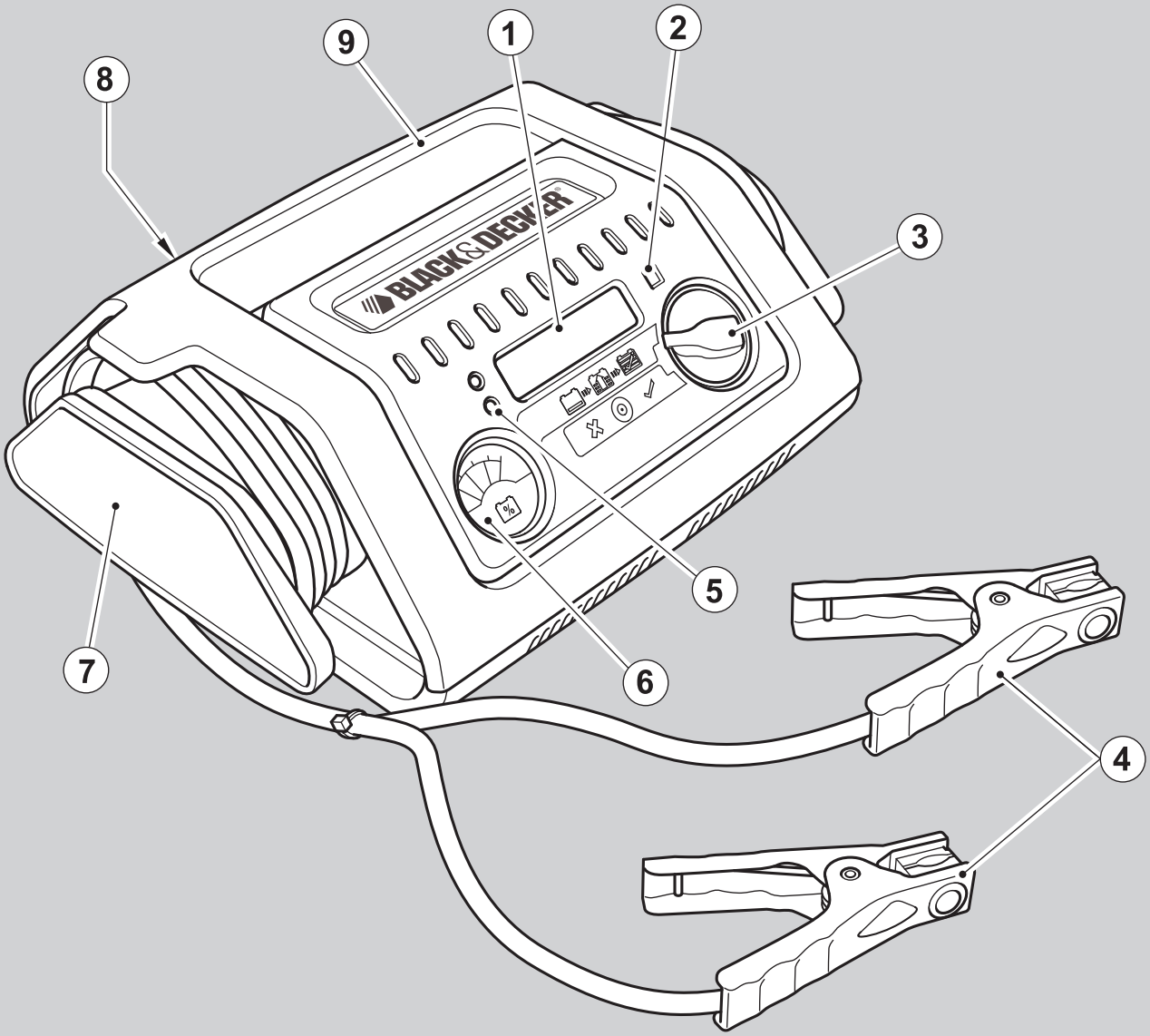

402011-65 RO

Traducere a instrucţiunilor originale

www.blackanddecker.eu

BDSBC10A

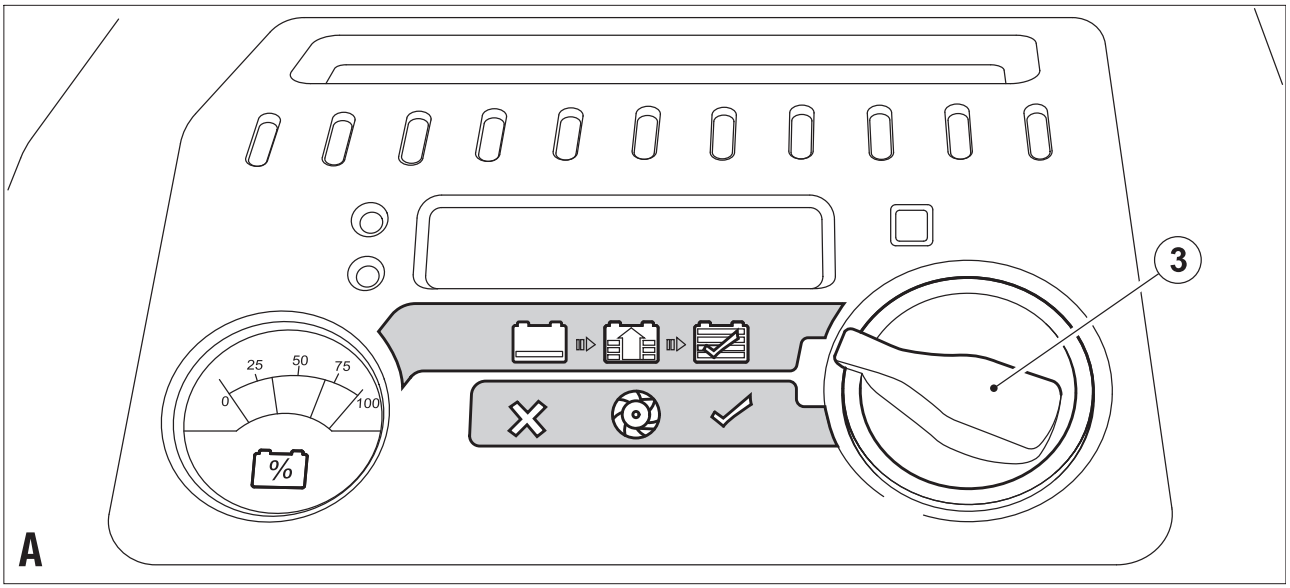
0
25
50
75
100
%
3
A

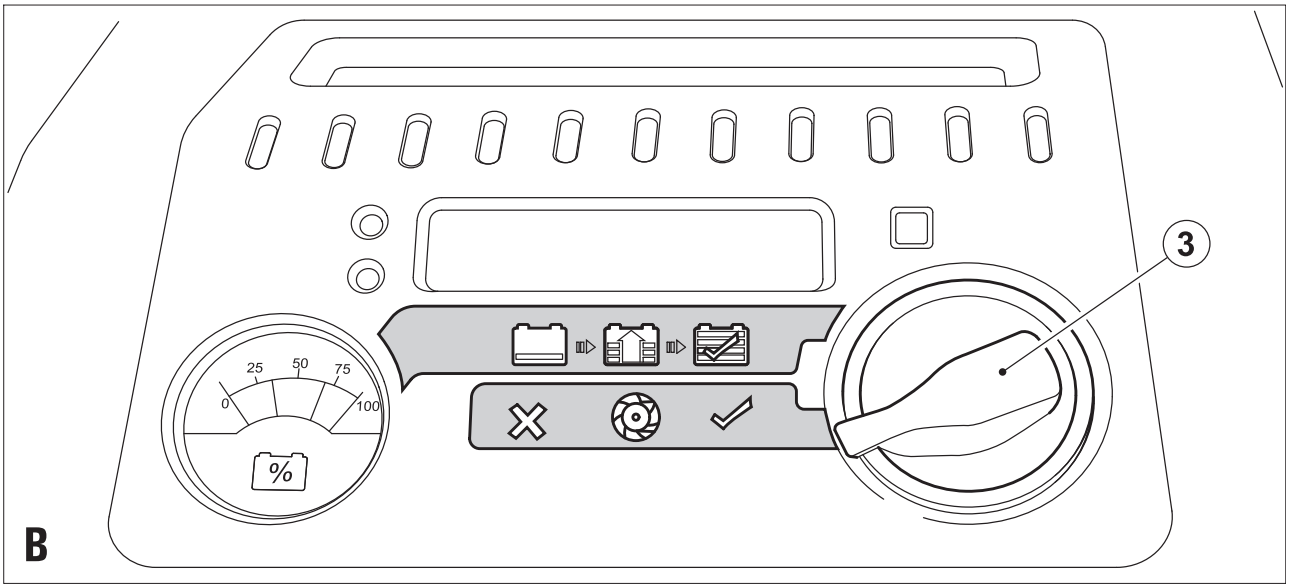
0
25
50
75
100
%
3
B

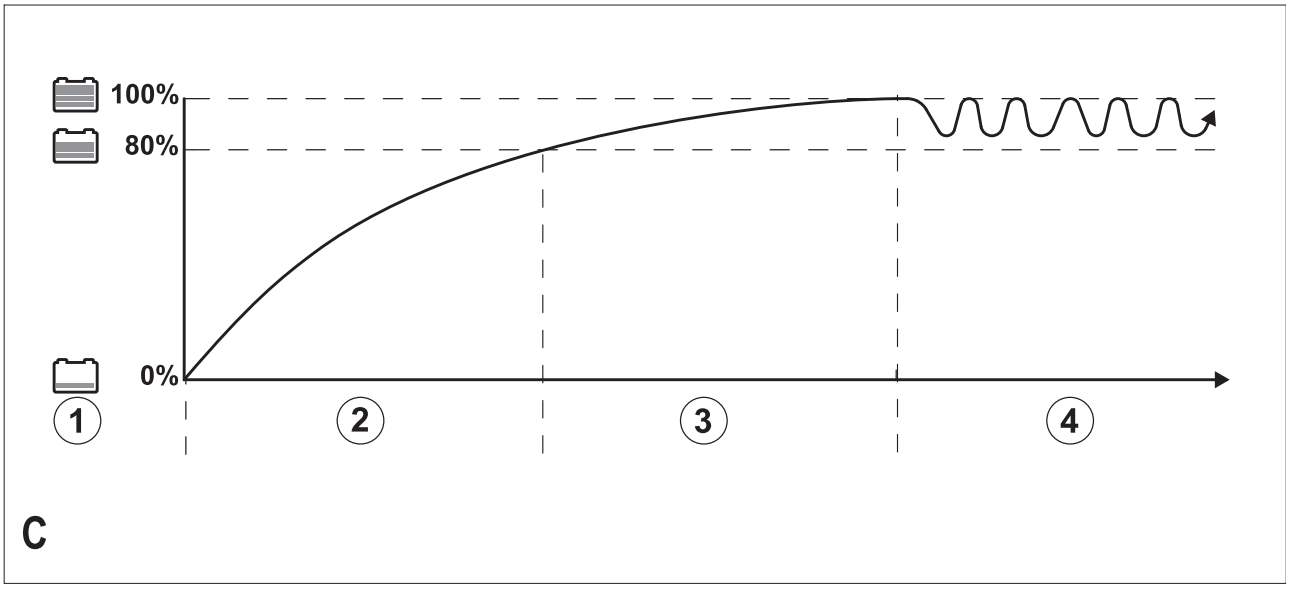
100%
80%
0%
1
2
3
4
C

Destinaţia de utilizare

Încărcătorul dvs. de baterie Black & Decker este utilizat la încărcarea acumulatorilor pe bază de acid. Acest produs este destinat exclusiv uzului casnic.

Instrucţiuni de siguranţă

Avertisment! Atunci când utilizaţi aparate alimentate de la reţeaua electrică, trebuie să respectaţi întotdeauna măsurile de siguranţă de bază, inclusiv cele din continuare, pentru a reduce riscul de incendiu, de electrocutare, de vătămări corporale şi deteriorare a materialelor.

- Citiţi cu atenţie tot acest manual înainte de a utiliza aparatul.
- Destinaţia de utilizare este descrisă în acest manual. Utilizarea vreunui accesoriu sau ataşament sau efectuarea vreunei operaţiuni cu acest aparat diferite de cele recomandate în prezentul manual de instrucţiuni poate implica un risc de vătămare corporală.
- Păstraţi acest manual pentru consultare ulterioară.

Utilizarea aparatului dumneavoastră

Fiţi întotdeauna atenţi atunci când utilizaţi acest aparat.

- Acest aparat nu este destinat utilizării de către persoane tinere sau infirme fără supraveghere.
- Aparatul nu trebuie să fie folosit drept jucărie.
- Utilizaţi exclusiv în spaţii uscate. Nu permiteţi udarea aparatului.
- Nu scufundaţi aparatul în apă.
- Nu desfaceţi carcasa aparatului. Nu există componente ce pot fi reparate în interiorul acestuia.
- Nu operaţi aparatul în atmosfere explozive, cum ar fi în prezenţa lichidelor, gazelor sau pulberilor explozive.
- Pentru a reduce riscul de deteriorare a ştecherelor şi a cablurilor, nu trageţi niciodată de cablu pentru a scoate ştecherul din priză.

După utilizare

- Atunci când nu este folosit, aparatul trebuie să fie depozitat într-un spaţiu uscat, bine ventilat şi nu la îndemâna copiilor.
- Copiii nu trebuie să aibă acces la aparatele depozitate.
- Atunci când aparatul este depozitat sau transportat într-un vehicul, acesta trebuie să fie poziţionat în portbagaj sau trebuie să fie legat pentru a preveni deplasarea sa ca urmare a schimbărilor rapide de viteză şi direcţie.

Inspecţia şi reparaţiile

- Aparatul trebuie să fie protejat de razele directe ale soarelui, de căldură şi umezeală.
- Înainte de utilizare, verificaţi aparatul pentru a depista componentele eventual deteriorate sau defecte. Verificaţi dacă există componente rupte, întrerupătoare deteriorate sau orice altă condiţie ce ar putea afecta utilizarea aparatului.
- Nu utilizaţi aparatul în cazul în care există vreo componentă deteriorată sau defectă.
- Prevedeţi repararea sau înlocuirea componentelor deteriorate sau defecte de către un agent autorizat de reparaţii.
- Nu încercaţi niciodată să îndepărtaţi sau să înlocuiţi vreo componentă diferită de cele specificate în acest manual.

Cablu de alimentare

Avertisment! Nu alteraţi vreodată cablul de alimentare sau fişa. Daca nu se va potrivi, dispuneţi instalarea unei prize de către un electrician calificat.
Conectarea necorespunzătoare poate duce la electrocutare.

Instrucţiuni specifice de siguranţă pentru încărcătoare de baterie

Următoarele simboluri sunt marcate pe aparat:

Ştecherele uneltelor electrice trebuie să se potrivească cu priza. Nu modificaţi niciodată ştecherul în vreun fel. Nu folosiţi adaptoare pentru ştechere împreună cu uneltele electrice împământate (legate la masă-clasa 1). Ştecherele nemodificate şi prizele compatibile vor reduce riscul de electrocutare.

Extensia cablurilor & Produs Class 1

- cablul A 3 trebuie utilizat cu împământare şi de Clasa 1.

Citiţi cu atenţi întregul conţinut al acestui manual.

Acest aparat este destinat exclusiv uzului casnic

Acesta nu este destinat pentru depozitare.

Citiţi manualul de instrucţiuni înainte de utilizare:

- În cazul în care cablul de alimentare este deteriorat, acesta trebuie să fie înlocuit de producător sau de către un Centru de Service Black & Decker autorizat pentru a evita pericolul.
- Nu încercaţi niciodată să încărcaţi acumulatori neîncărcabili.
- Prevedeţi imediat înlocuirea cablurilor de alimentare defecte.
- Nu expuneţi acumulatorul la apă.
- Nu desfaceţi încărcătorul.
- Nu perforaţi încărcătorul.
- Nu permiteţi niciodată contactul clemei roşii cu cea neagră (4) sau cu un alt conductor obişnuit din metal.
  Aceasta ar putea cauza deteriorarea aparatului şi/sau produce scântei/explozie.
- Depozitaţi întotdeauna clemele bateriei (4) în tocurile lor încorporate atunci când nu sunt folosite.

Acumulatorii

Avertisment! Nu încercaţi niciodată să congelaţi acumulatorul.

- Nu încercaţi niciodată să desfaceţi acumulatorul pentru niciun fel de motiv.

- Nu expuneţi acumulatorul la apă.

Avertisment! Lichidul bateriei este un acid sulfuric diluat şi poate cauza vătămare personală sau deteriorări. În cazul contactului cu pielea, clătiţi imediat cu apă. În cazul apariţiei roşeţii, durerii sau iritaţiei, consultaţi medicul. În cazul contactului cu ochii, clătiţi imediat cu apă curată şi consultaţi medicul.

- Atunci când eliminaţi acumulatorii, urmaţi instrucţiunile furnizate în secţiunea „Protejarea mediului înconjurător".
- Adaugaţi apa distilată în fiecare orificiu până când acidul din acumulator ajunge la nivelul specificat de producător. Acest lucru ajuta la eliminarea gazelor în exces din orificii. Nu supraîncărcaţi. Pentru bateriile fără capac de orificiu(fără întreţinere), urmaţi cu prudenţă instrucţiunile producătorului.
- Studiaţi toate specificaţiile de precauţie ale producătorului de acumulatori, cum ar fi demontarea sau montarea capacelor de orificiu în timpul încărcării şi ratele recomandate pentru încărcare.
- Asiguraţi-vă ca ratele iniţiale de încărcare nu depăşesc cerinţele producătorului.

Avertisment! Risc de amestec de gaze explozive. Lucrul în vecinătatea bateriei pe bază de acid este periculos. Bateriile generează gaze explozive în timpul operării normale a bateriei.

De aceea, este extrem de important ca de fiecare dată, înainte de utilzarea încărcătorului, să citiţi acest manual şi să urmaţi instructiunile cu exactitate.

- Utilizarea unui ataşament nerecomandat sau nevândut de Black & Decker poate duce la risc de incendiu, electrocutare sau vătămare personală.
- Un cablu prelungitor nu ar trebui folosit decât dacă este absolut necesar. Utilizarea unui cablu prelungitor necorespunzător poate duce la risc de incendiu şi electrocutare şi la anularea garanţiei.

LCD - Liquid Crystal Display

Dacă un cristal lichid vine în contact cu pielea dvs:

- Clătiţi zona cu o cantitate mare de apă. Îndepărtaţi hainele contaminate. Dacă un cristal lichid vă intră în ochi. Clătiţi ochiul afectat cu apă curată si cereţi ajutor medical. Dacă înghiţiti un cristal lichid: Clătiţi gura cu apă. Beţi o cantitate mare de apă şi induceţi voma. Cereţi ajutor medical.

Siguranţa personală

Purtaţi protecţie pentru ochi şi haine adecvate de protecţie împotriva contactului cu fluidele bateriei.

Evitaţi atingerea ochilor în timpul operării bateriei. Acidul, particule de acid sau rugină vă pot intra in ochi.

Scoateţi -vă obiectele personale din metal, cum ar fi: brăţări, inele, cercei, lanţ şi ceasuri atunci când lucraţi cu bateria pe bază de acid. Bateria pe baza de acid poate produce un scurtcircuit destul de puternic pentru a produce arsuri severe.

Fiţi foarte precauţi pentru a reduce riscul scăpării unui obiect din metal pe baterie. Acesta poate produce scântei sau poate scurtcircuita bateria sau alte părţi electrice, ceea ce poate cauza o explozie.

Pregatirea înaintea încărcării

Aparatul trebuie să fie conectat exclusiv la o baterie pe bază de acid de 12 V. Înainte de încărcare, fiţi siguri că tensiunea bateriei este de 12 V prin citirea etichetei sau informaţiilor de pe baterie sau din informaţiile disponibile ale aplicaţiilor, cum ar fi manualul utilizatorului auto.

Nu utilizaţi aparatul pentru încărcarea bateriilor cu celulă uscată, care sunt de obicei utilizate la aparatele casnice. Aceste baterii pot exploda şi pot cauza vătămări asupra persoanelor sau deteriorarea obiectelor.

Avertisment! Gazele explozive pot fi emanate de bateriile pe bază de acid în momentul încărcării. Asiguraţi -vă că zona este bine ventilată şi îndepărtati orice sursă de foc în momentul efectuării procedurilor de încărcare.

- Poziţionaţi încărcătorul bateriei cât de departe se poate. Încărcătorul bateriei conţine întrerupătoare ce pot produce o scânteie.
- Nu aşezaţi încărcătorul de baterie deasupra sau pe partea superioară a încărcătorului de baterie.
- Gazele explozive se pot scurge pe sol. Aşezaţi încărcătorul de baterie cât de sus posibil faţă de sol.
- Nu utilizaţi unelte electrice în zona de încărcare.
- Nu fumaţi sau nu induceţi flama în zona de încărcare.
- Urmaţi instrucţiunile de conectare şi deconectare a încărcătorului de baterie sau a terminalelor bateriei.

Avertisment! O baterie maritimă (pentru barcă) trebuie scoasă şi încărcată la ţărm. Pentru a fi încărcată la bord este nevoie de echipament special pentru utilizare maritimă. Acest aparat nu este destinat pentru astfel de utilizare.

Vehiculele pot prezenta sisteme electrice şi electronice (ex. sisteme de administrare a motorului, telefon mobil) ce pot fi deteriorate dacă sunt supuse la tensiuni înalte de pornire şi la vârfuri de tensiune. Înainte de a conecta aparatul la vehicul, citiţi manualul de utilizare al vehiculului pentru a verifica dacă se permite pornirea asistată extern.

- Urmaţi aceste instrucţiuni, dar şi cele publicate de producătorul bateriei şi de producătorul vehiculului.
- Conectaţi şi deconectaţi exclusiv clemele după scoaterea din priză a cablului prelungitor. Nu permiteţi niciodată atingerea intre ele a clemelor.
- Verificaţi polaritatea bornelor bateriei de pe vehicul înainte de a conecta aparatul. Deconectaţi întotdeauna mai întâi cablul negativ (negru) şi apoi cablul pozitiv (roşu).

La incărcarea bateriei montate în circuit urmaţi instrucţiunile producătorilor pentru accesarea bateriei, dar şi următoarele:

- Nu încătrcaţi bateria în timp ce motorul este pornit.
- Fiţi conştienţi că unele componente ale motorului, cum ar fi: radiatorul, pot porni automat. Tineţi mâinile şi corpul departe de componentele motorului, dar şi faţă de încărcătorul bateriei şi de cabluri, pentru a preveni contactul.
- Asiguraţi-vă că încărcătorul bateriei şi cablurile sunt amplasate astfel încât să nu obstrucţioneze

închiderea uşilor şi a capacelor din compartimentul motor.
- Asiguraţi -vă că unele conexiuni pot fi făcute fără a atinge caroseria de metal sau componente aflate în apropierea bateriei.
- Atunci când utilizaţi acest aparat în apropierea bateriei şi a motorului vehiculului, poziţionaţi-o pe o suprafaţă orizontală, stabilă şi asiguraţi-vă că toate clemele, cablurile, îmbrăcămintea şi corpul sunt la distanţă de piesele mobile ale vehiculului.
- Dacă este necesar să scoateţi bateria de pe vehicul, pentru a o încărca sau a-i curăţa bornele, asiguraţi vă că toate accesoriile din vehicul sunt inchise, pentru a nu produce o scânteie.
- Pentru a reduce riscul de electrocutare, deconectaţi aparatul de la orice sursă de alimentare înainte de a încerca efectuarea operaţiilor de întreţinere sau curăţare. Oprirea comenzilor fără a deconecta aparatul nu va reduce riscul aferent.

Conectarea încărcătorului bateriei
Dupa finalizarea pregătirii pentru încărcare şi siguranţa personală, procedaţi după cum urmează:
- La majoritatea aplicaţiilor auto încărcătorul bateriei poate fi conectat la baterie în timp ce este conectat la circuit. Este recomandat sâ urmaţi instrucţiunile cuprinse în secţiunea „încărcare baterie în circuit“.
- Dacă bateria trebuie deconectată de la circuit înainte de încărcare, urmaţi instrucţiunile date în secţiunea „încărcare baterie deconectată din circuit“.

Încărcarea unei baterii instalată în circuit
Avertisment! O conectare incorectă, un scurtcircuit al bateriei, amplasarea bateriei şi a încărcătorului bateriei pot crea un pericol. Asiguraţi -vă că pregatirea adecvată a fost efectuată înainte de a începe procedura.
Avertisment! Dacă nu se poate ajunge la terminalele bateriei sau clemele încărcătorului bateriei intră în contact cu suprafaţa de lucru sau cu componente din apropierea bateriei, bateria trebuie scoasă înainte de încărcare. Urmaţi instrucţiunile producătorului pentru a scoate bateria.
- Verificaţi polaritatea terminalelor bateriei. Un terminal pozitiv (POS, P, +) are de obicei un diametru mai mare decât un terminal negativ (NEG, N, -).
- Urmaţi instrucţiunile producătorului pentru a scoate izolaţiile terminalelor bateriei.
- Conectaţi clema pozitivă (roşie) de la încărcătorul bateriei la terminalul pozitiv al bateriei (POS, P, +).
- Conectaţi clema negativă (-) neagră la şasiu sau la o componentă solidă, imobilă, metalică a vehiculului sau la şasiul acestuia.

Nu prindeţi niciodată clema direct la borna negativă a bateriei sau la piesa mobilă. Consultaţi manualul de utilizare al automobilului.

La deconectarea încărcătorului bateriei de la sursa principală de alimentare, întotdeauna:
- Opriţi şi deconectaţi încărcătorul bateriei de la reţeaua de alimentare.
- Scoateţi clema negativă mai intâi.
- Scoateţi clema pozitivă ultima.
- Remontaţi izolaţiile terminalelor bateriei.

Încărcarea unei baterii deconectată din circuit.
Avertisment! O conectare incorectă, un scurtcircuit al bateriei, amplasarea bateriei şi a încărcătorului bateriei pot crea un pericol. Asiguraţi -vă că pregatirea adecvată a fost efectuată înainte de a începe procedura.
Dacă bateria nu a fost scoasă deja din circuit, urmaţi instrucţiunile producătorului privind scoaterea bateriei înainte de încărcare.
- Verificaţi polaritatea terminalelor bateriei. Un terminal pozitiv (POS, P, +) are de obicei un diametru mai mare decât un terminal negativ (NEG, N, -).
- Conectaţi clema pozitivă (roşie) de la încărcătorul bateriei la terminalul pozitiv al bateriei (POS, P, +).
- Conectaţi clema negativă (neagră) de la încărcătorul bateriei la terminalul negativ al bateriei (NEG, N, -).

La deconectarea încărcătorului bateriei de la baterie, întotdeauna:
- Opriţi şi deconectaţi încărcătorul bateriei de la reţeaua de alimentare.
- Scoateţi clema negativă mai intâi.
- Scoateţi clema pozitivă ultima.
- Remontaţi izolaţiile terminalelor bateriei.

Descriere
1. Display digital, rulare mesaje
2. Buton selectare limbă
3. Buton de selecţie a funcţiei
4. Cleme acumulator
5. Indicator de încărcare LED
6. Orificiu de încărcare
7. Depozitare cabluri
8. Depozitare cleme
9. Mâner de transport

Selectare limbă
Încărcătorul inteligent poate afişa mesaje de eroare şi informaţii în limba selectată. Pentru a schimba limba deja setată (Engleza), procedaţi după cum urmează:
- Conectaţi unitatea la o sursă de alimentare şi în timpul iniţializării, apăsaţi o dată butonul (2) pentru selectare limbă; prin apăsarea repetată a butonului de selectare a limbii veţi putea alege limba dorită.
- După ce aţi selectat limba, încărcătorul inteligent va afişa toate mesajele în aceasta limbă.
- Butonul de selectare a limbii nu trebuie apăsat de fiecare dată când unitatea este deschisă; încărcătorul inteligent isi va aminti selecţiile anterioare ale acestei limbi.

Instrucţiuni generale de utilizare
- Setaţi unitatea după cum este descris în secţiunea „Conectarea încărcătorului bateriei“.
- Rotiţi butonul de selecţie a funcţiei (3) către poziţia dorită.
- Conectaţi încărcătorul la o priză de 230 V c.c.
- Conectaţi clemele încărcătorului la baterie.
- Display-ul digital (1) va indica „ANALYSING BATTERY“ (analizare baterie), ceea ce înseamnă că bateria este setată corect şi gata de utilizare.

- CHECK BATTERY CONNECTIONS va fi afişat la conectarea unităţii fără baterie conectată la încărcător sau clemele nu sunt conectate corespunzător.
- După ce unitatea a analizat bateria, va începe procesul de reîncărcare dacă funcţia control knob (3) a fost setată pentru încărcare inteligentă. Tensiunea bateriei va fi afişată (ex: CHARGING/12,5 VOLTS). În timpul încărcării bateriei, săgeata indicatoare de încărcare (6) se va mişca indicând procentul de încărcare al bateriei, de la zona de roşu (0 - 25%) la zona de verde (75 - 100%).
- După încărcare completă a unităţii,va fi afişat mesajul BATTERY IS FULLY CHARGED, iar zona ledului verde (5) va fi aprinsă.
- Pentru a închide încărcătorul bateriei, deconectaţi mai întâi cablul principal şi apoi clemele (4). Citiţi „Instrucţiunile de siguranţă“ de la inceputul acestui manual, utile pentru deconectare.

Utilizare

Încărcătorul de baterie Black & Decker are o rată rapidă de încărcare de 10 Amperi. Este destinat doar pentru încărcare bateriilor de 12 V pe bază de acid, de ex: pentru sectorul auto convenţional, fără mentenanţa sau maritim; bateriile cu gel şi circuit complet sunt utilizate la maşini, camioane, echipamente agricole, abarcaţiuni, grădini, tractoare, motociclete şi diverse alte aplicaţii.

Tehnologie de auto-selecţie
Selectaţi aplicaţia, iar încărcătorul va efectua restul operaţiei.

Tehnologie de încărcare 4-Stage (fig. C)
Încărcătorul bateriei are 4 etape tehnologice si utilizează un miroprocesor care asigură rapiditatea, siguranţa şi încărcarea completă a bateriilor.

Etapa 1 - Status baterie
Pentru a vă asigura că bateria poate accepta o încărcare, o verificare a conexiunii previne deteriorarea cauzată de inversarea polarităţii.

Etapa 2 - Încărcare
Încărcare rapidă cu ajutorul curentului c. de până la 80% din capacitatea bateriei.

Etapa 3 - Absorbţia
Evită supraîncărcarea prin încărcarea lentă de până la 100% din capacitatea bateriei.

Etapa 4 -Menţinere încărcare
Menţine bateria complet încărcată pe timp îndelungat astfel încât este pregătită oricând pentru utilizare.

Control Panel
Pictogramele următoare sunt afişate în Control Panel:

Încărcare inteligentă

Verificare alternator

Încărcare inteligentă (Smart charge, fig. A)
Analizează automat bateria şi selectează cea mai bună rată de încărcare pentru tipul de baterie, mărimea şi nivelul de descărcare.

Timp aproximativ de încărcare
Încărcătorul bateriei va ajusta automat rata de încărcare pe masură ce bateria se încarcă şi opreşte încărcarea după finalizarea încărcării bateriei. Bateriile cu circuit complet pot necesita un timp mai lung pentru încărcare. Pentru a estima timpul de încărcare al unei baterii, consultaţi următorul tabel:

	20 Ah	60 Ah	180 Ah	360 Ah	450 Ah	560 Ah
10 A	1,06 ore ***	3,20 oră ***	10,00 ore ***			

Notă: Acest tabel are doar scop indicativ. Aceşti timpi pot varia în funcţie de condiţia bateriei şi mediului în care bateria este încărcată.
Notă: Timpii din tabelul de mai jos sunt aproximativi şi sunt calculaţi pentru o baterie descărcată 50%. Timpul de încărcare pentru baterie poate varia în funcţie de mărimea, vechimea şi starea bateriei.

Verificare alternator (fig. B)
Un alternator defect poate fi cauza ascunsă a unei baterii descărcate.
Avertisment! Verificaţi doar sistemele de 12 V c.c.

Partea 1 (fără sarcină)
- Asiguraţi -vă că alternatorul nu este în sarcină prin închiderea accesoriilor din vehicul.
- Bateria trebuie să fie complet incărcată înainte de testarea alternatorului.
- Lăsaţi motorul la ralanti pentru 3 minute si verificaţi dacă există pierderi de tensiune.
- Utilizând butonul de selecţie a funcţiei (3) selectaţi verificarea alternatorului (fig. C) înainte de conectarea clemelor la baterie; va fi afişat mesajul „ANALYSING ALTERNATOR“ după ce sunt conectate clemele.
- După verificarea completă a unităţii, va fi afişat mesajul „ALTERNATOR GOOD“, ledul verde va indica dacă alterantorul este bun sau nu, iar ledul roşu va indica „ALTERNATOR BAD“ sau „ENGINE NOT RUNNING“, dacă alternatorul nu este în media de tensiune.

Partea 2 (în sarcină)
- Porniti alternatorul prin deschiderea tuturor accesoriilor cu excepţia A/C şi degivrării.
- După verificarea completă a unităţii, va fi afişat mesajul „ALTERNATOR GOOD“, ledul verde va indica dacă alterantorul este bun sau nu, iar ledul roşu va indica „ALTERNATOR BAD“ sau „ENGINE NOT RUNNING“, dacă alternatorul nu este în media de tensiune.

Dacă la prima verificare alternatorul este bun, iar la doua verificare nu, problema poate fi cauzată de una dintre urmatoarele:
- Curele slăbite ventilator.
- O defecţiune diodă intermitentă.

- Conexiune necorespunzătoare între baterie şi alternator şi/sau sol.

Notă: Mesajele „ALTERNATOR BAD sau „ENGINE NOT RUNNING“ pot fi afişate dacă a fost suplimentat pentru încărcare numărul de accesorii , mărind astfel necesitatea alternatorului. Asiguraţi -vă că alternatorul suportă aplicaţia.

Depanare

Indicaţii display, probleme comune şi soluţii posibile:

Fără funcţii

- Asiguraţi - vă că încărcătorul bateriei este introdus într-o priză de 230 V c.c.
- Urmaţi instrucţiunile din secţiunea „Conectarea încărcătorului de baterie” de la începutul acestui manual.
- Unitatea va porni automat după conectarea corespunzătoare a bateriei. Dacă nu porneşte, fie nu este conectată corespunzător la borne, fie tensiunea bateriei este prea scăzută (sub 0,5 Volţi).

Mesaje defecţiuni încărcare inteligentă (smart)

CHECK BATTERY CONNECTIONS - Cauza cea mai probabilă a acestui mesaj este o slabă conexiune a bateriei.

- Citiţi „Instrucţiunile de siguranţă“ de la începutul acestui manual, deconectaţi cablul principal şi clemele baterie (4), curaţaţi bornele bateriei şi reconectaţi. Dacă situaţia persistă, vă recomandăm să duceţi bateria la un centru service certificat pentru auto în vederea evaluării.

REPLACE OR SERVICE BATTERY - Bateria încărcată are, fie un circuit deschis, un orificiu scurtat, fie are exces de sulfat şi nu poate accepta o încărcare normală. Vă recomandăm să duceţi bateria la un centru service certificat pentru auto în vederea evaluării.

COOL DOWN CYCLE - red LED lit - Ventilaţia grilei, care permite intrarea sau ieşirea aerului în/din încărcător, poate fi blocată.

- Asiguraţi - vă că există o ventilaţie amplă înainte de efectuarea procedurilor.

REVERSE CLAMPS ON TERMINALS - Ledul roşu este aprins şi emite avertizări acustice interrmitente. Conectarea bornei pozitiv cu borna negativ este incorectă.

- Citiţi „Instrucţiunile de siguranţă“ de la începutul acestui manual, deconectaţi cablul principal şi clemele baterie (4) şi reconectaţi clemele conform descrierii in secţiunea „Încărcare baterie“.

OVERTIME CONDITION - La afisarea acestui mesaj, ciclul de încărcare a depăşit 18 hours; această situaţie poate apărea datorită:

- Bateria care se încarcă este defectă. Căutati un centru service pentru a servisa sau înlocui bateria.
- Bateria care se încarcă are o capacitate foarte mare, mai mare decât cea specificată pentru încărcător.

Încărcarea unei baterii foarte reci

Dacă bateria care trebuie încărcată este foarte rece, de ex: temperaturi de sub 0°C/32°F, nu poate admite o rata mare de încărcare. Rata iniţială de încărcare va fi mică. Rata va creşte dacă bateria se încălzeşte.

Avertisment! Nu încercaţi niciodată să congelaţi acumulatorul.

Mesaje defecţiuni verificare alternator

CHECK BATTERY CONNECTIONS - Cauza cea mai probabilă a acestui mesaj este o slabă conexiune a bateriei.

- Citiţi „Instrucţiunile de siguranţă“ de la începutul acestui manual, deconectaţi cablul AC şi clemele bateriei, curăţaţi bornele bateriei şi reconectaţi.
- Dacă situaţia persistă, vă recomandăm să duceţi bateria la un centru service certificat pentru auto în vederea evaluării.

REVERSE CLAMPS ON TERMINALS - Ledul roşu este aprins şi emite avertizări acustice interrmitente. Conectarea bornei pozitiv cu borna negativ este incorectă.

- Citiţi „Instrucţiunile de siguranţă“ de la începutul acestui manual, deconectaţi cablul AC şi clemele bateriei şi reconectaţi bateria cu polaritatea corectă.

Întreţinerea

Unealta dvs. Black & Decker a fost concepută pentru a opera o perioadă îndelungată de timp, cu un nivel minim de întreţinere.

Funcţionarea satisfăcătoarea continuă depinde de îngrijirea corespunzătoare a uneltei şi de curăţarea în mod regulat.

Avertisment! Înainte de a efectua orice operaţie de întreţinere sau curăţare a aparatului, deconectaţi-l.

- Din când în când, ştergeţi aparatul cu o cârpă umedă. Nu utilizaţi nicio soluţie de curăţare abrazivă sau pe bază de solvenţi. Nu scufundaţi aparatul în apă.
- După fiecare utilizare, curăţaţi clemele bateriei (4) şi îndepărtaţi orice lichid de baterie care va determina coroziunea clemelor (4).
- Curataţi exteriorul carcasei încărcătorului de baterie cu un material fin şi dacă este necesar cu o soluţie cu săpun.
- Nu permiteţi lichidelor să intre în încărcătorul bateriei. Nu operaţi daca încărcătorul este umed.
- Păstraţi cablurile de încărcare a bateriei înfăşurate lejer în timpul depozitării pentru a preveni deteriorarea acestora.

Protejarea mediului înconjurător

Colectarea separată. Acest produs nu trebuie să fie aruncat împreună cu gunoiul menajer.

În cazul în care constataţi că produsul dvs. Black & Decker trebuie înlocuit sau în cazul în care nu vă mai este de folos, nu îl aruncaţi împreună cu gunoiul menajer. Prevedeţi colectarea separată pentru acest produs.

Colectarea separată a produselor uzate şi a ambalajelor permite reciclarea şi refolosirea materialelor. Reutilizarea materialelor reciclate contribuie la prevenirea poluării mediului înconjurător şi reduce cererea de materiale brute.

Este posibil ca regulamentele locale să prevadă colectarea separată a produselor electrice de uz casnic la centrele municipale de deşeuri sau de către comerciant atunci când achiziţionaţi un produs nou.

Black & Decker pune la dispoziţie o unitate pentru colectarea şi reciclarea produselor Black & Decker când acestea au ajuns la sfârşitul perioadei de funcţionare. Pentru a beneficia de acest serviciu, vă rugăm să returnaţi produsul dvs. la orice agent de reparaţii autorizat care îl va colecta pentru dvs.

Puteţi verifica localizarea celui mai apropiat agent de reparaţii autorizat contactând biroul Black & Decker la adresa indicată în prezentul manual. Alternativ, o listă a agenţilor de reparaţii Black & Decker autorizaţi şi detalii complete despre operaţiile de service post-vânzare şi despre datele de contact sunt disponibile pe Internet la adresa: **www.2helpU.com**.

Acumulatorii pe bază de acid pot fi reîncărcaţi de multe ori. La sfârşitul duratei lor de viaţă utilă, eliminaţi acumulatorii acordând o atenţie cuvenită mediului înconjurător:

- Nu aruncaţi bateria în foc deoarece acest lucru ar putea cauza explozii.
- Acumulatorii pe bază de acid plumb (Pb) sunt reciclabili. Aceştia nu trebuie să fie aruncaţi împreună cu gunoiul menajer. Acumulatorul trebuie să fie scos şi eliminat în conformitate cu regulamentele locale.
- Nu scurtcircuitaţi bornele bateriei.
- Aveţi grijă deoarece acumulatorul este greu.
- Dacă este posibil, utilizaţi aparatul pentru a descărca complet acumulatorul.

Puneţi acumulatorul (acumulatorii) într-un ambalaj adecvat pentru a vă asigura că bornele nu pot fi scurtcircuitate.

Duceţi bateria către agentul dvs. de service sau către un centru local de reciclare. Acumulatorii colectaţi vor fi reciclaţi sau eliminaţi corespunzător.

Specificaţie tehnică

		BDSBC10A
Tensiune de intrare	V c.a.	230
Putere consumată nominală	W	180
Tensiune de ieşire	V c.c.	12
Curent de ieşire	A	10
Greutate	kg	2,5

Încărcător	Volţi	Capacitate baterie
10A	12	20 - 180 Ah

Declaraţia de conformitate

CE

BDSBC10A TYPE1

Black & Decker declară că aceste produse sunt conforme cu: Standardele şi legislaţia. EN60335, 2006/95/CE

Subsemnatul este responsabil pentru întocmirea dosarului tehnic şi face această declaraţie în numele Black & Decker.

Kevin Hewitt
Director de Inginerie
pentru Consumatori
Spennymoor, County Durham, DL16 6JG,
Regatul Unit al Marii Britanii
24-10-2008

Garanţie

Black & Decker are încredere în calitatea produselor sale şi oferă o garanţie extraordinară. Această declaraţie de garanţie completează şi nu prejudiciază în niciun fel drepturile dvs. legale. Garanţia este valabilă pe teritoriile Statelor Membre ale Uniunii Europene şi în Zona Europeană de Comerţ Liber.

În cazul în care un produs Black & Decker se defectează din cauza materialelor sau manoperei defectuoase, a lipsei de conformitate, în termen de 24 de luni de la data achiziţiei, Black & Decker garantează înlocuirea componentelor defecte, repararea produselor supuse uzurii rezonabile sau înlocuirea unor astfel de produse pentru a asigura inconvenienţe minime pentru client, cu excepţia cazurilor în care:

- Produsul a fost utilizat în scop comercial, profesional sau spre închiriere.
- Produsul a fost supus utilizării incorecte sau neglijenţei.
- Produsul a suferit deteriorări cauzate de corpuri străine, substanţe sau accidente.
- S-a încercat efectuarea de operaţii de către persoane diferite de agenţii de reparaţii autorizaţi sau de personalul de service Black & Decker.

Pentru a revendica garanţia, va trebui să faceţi dovada achiziţiei la vânzător sau la agentul de reparaţii autorizat. Puteţi verifica localizarea celui mai apropiat agent de reparaţii autorizat contactând biroul Black & Decker la adresa indicată în prezentul manual. Alternativ, o listă a agenţilor de reparaţii Black & Decker autorizaţi şi detalii complete despre operaţiile de service post-vânzare şi despre datele de contact sunt disponibile pe Internet la adresa: **www.2helpU.com**

Vă rugăm să vizitaţi site-ul nostru **www.blackanddecker.co.uk** pentru a înregistra noul dvs. produs Black & Decker şi pentru a fi informat cu privire la produsele noi şi ofertele speciale. Informaţii suplimentare despre marca Black & Decker şi despre gama noastră de servicii sunt disponibile la **www.blackanddecker.co.uk**.

zst00153834 - 02-07-2011

IMPORTATOR ŞI DISTRIBUITOR AUTORIZAT
Bucureşti, Sector1, Str. Neagoe Voda 58,
Tel: 021/2323147-2323149; Fax: 021/2323176; www.yalco.ro; www.yalco.ro/blackanddecker

CERTIFICAT DE GARANŢIE

Perioada de garanţie: 24 de luni în cazul achiziţionării de către persoane juridice / persoane fizice

Domeniul de utilizare a produsului: **Uz gospodăresc (Bricolaj)**

Produsul: ..... Tip:..... Seria:.....

Vânzător autorizat (magazin) / adresă, tel., fax:.....

Cumpărător:..... Reprezentat prin:.....

Aparatul a fost cumpărat cu factura (nr.): Data:

Cumpărătorul a fost informat asupra caracteristicilor tehnice şi a domeniului de utilizare ale aparatului. S-a efectuat proba de funcţionare a aparatului, a fost instruit utilizatorul cu privire la modul de funcţionare şi la normele de siguranţă a muncii în conformitate cu Manualul Utilizatorului, s-a predat aparatul împreună cu accesoriile în perfectă stare de funcţionare, s-au predat instrucţiunile, în limba română, privind transportul, depozitarea, utilizarea şi întreţinerea. S-a verificat corectitudinea datelor înscrise în Certificatul de Garanţie.

Importator şi distribuitor autorizat:	Vânzător autorizat:	Cumpărător:
SC YALCO ROMANIA SRL SOCIETATE COMERCIALA YALCO ROMANIA SRL BUCURESTI - ROMANIA		Am luat la cunoştinţă de conţinutul prezentului certificat.

Condiţiile de garanţie descrise mai jos fac parte din prezentul certificat, au fost luate la cunoştinţă de către cumpărător şi au fost însuşite de acesta. **STIMAŢI CLIENŢI!** Vă rugăm:

- să verificaţi corectitudinea datelor înscrise în acest certificat de garanţie.
- să prezentaţi acest certificat însoţit de factură, în cazul solicitarilor de reparaţii în perioada de garanţie.

Drepturile consumatorului sunt prevăzute de O.G. nr. 21/1992 privind protecţia consumatorilor, cu modificările şi completările ulterioare şi de L. nr. 449/2003 privind vânzarea produselor şi garanţiile asociate acestora, modificată şi completată şi nu sunt afectate prin garanţia oferită.

Persoana care aduce aparatul şi prezintă actele de proprietate (certificat de garanţie în original şi copia facturii sau a bonului fiscal) este considerată împuternicită să reprezinte proprietarul în relaţia cu distribuitorul (vânzătorul) autorizat.

Produsele care fac obiectul garanţiei sunt conforme cu standardele de calitate în vigoare, au fost testate şi îndeplinesc cerinţele standardelor europene aplicabile. Perioada de garanţie, acordată de producător, decurge de la data achiziţionării aparatului. Înainte de utilizarea aparatului, recomandăm citirea **Manualul Utilizatorului. ATENŢIE!** Piesele de schimb înlocuite beneficiază de garanţie numai în cazul în care acestea au fost montate într-un centru autorizat de întreţinere şi reparaţii.

În perioada de garanţie, distribuitorul autorizat suportă toate costurile privind repararea sau înlocuirea pieselor de schimb defecte. Pentru lucrările de reparaţie executate se acordă garanţie. Garanţia nu se extinde asupra accesoriilor şi consumabilelor (furtunuri, curele, perii, lanţuri, cuţite, lance, pistol, cap prindere lamă, mandrină, role ghidaj, cablu alimentare, întinzător lanţ) care intră în componenţa aparatului, cu excepţia cazului în care acestea prezintă vicii ascunse.

Defectele acoperite de garanţie vor fi remediate prin reparare gratuită sau prin înlocuire (după caz) conform legislaţiei în vigoare.

În perioada de garanţie, repararea sau înlocuirea produsului se va face într-o perioadă de cel mult 15 zile calendaristice de la data prezentării aparatului la unitatea de service autorizată.

Durata medie de utilizare a produselor este de 5 (cinci) ani, în condiţiile unei exploatări normale, conform specificaţiilor din manualul de utilizare. După expirarea perioadei de garanţie, proprietarul beneficiază contra cost de service post-garanţie (cu piese de schimb, accesorii şi consumabile originale).

Pentru intervenţiile în perioada de garanţie, vă rugăm să vă adresaţi celui mai apropiat centru de service autorizat, menţionat în prezentul certificat de garanţie sau importatorului şi distribuitorului autorizat.

La fiecare intervenţie, unitatea de service este obligată să completeze detaliile reparaţiei efectuate. La solicitarea unei reparaţii în perioada de garanţie, cumpărătorul are obligaţia de a prezenta aparatul complet (inclusiv accesoriile: discuri, apărători, cuţite).

Uz gospodăresc (Bricolaj) - această categorie nu este destinată uzului profesional, prestărilor de servicii sau lucrărilor către terţi.

PIERDEREA GARANŢIEI

1. Neprezentarea certificatului de garanţie, ştampilat şi cu rubricile completate (tip, serie, factură, dată vânzare, nume client) atunci când se solicită o reparaţie în garanţie.
2. Nerespectarea de către cumpărător a condiţiilor de transport, manipulare, instalare, utilizare şi întreţinere precizate în instrucţiunile ce însoţesc produsul la livrare (unde este cazul).
3. Constatarea, de către specialişti autorizaţi, a faptului că defectul reclamat se datorează utilizatorului. Produsul prezintă defecţiuni cauzate de necunoaştere, omitere, neglijenţă sau accident.
4. Încredinţarea produsului spre utilizare persoanelor minore sau persoanelor care nu au fost instruite cu privire la modul de funcţionare, utilizare şi manipulare a aparatului.
5. Încredinţarea sau desfacerea aparatului spre a fi reparat sau orice intervenţie pentru aducerea la conformitate, făcută de alte persoane sau de firme neautorizate.
6. Utilizarea aparatului în alte scopuri decât cele pentru care a fost proiectat şi fabricat sau folosirea acestuia în alt domeniu decat cel înscris în prezentul certificat de garanţie. Deteriorări sau modificări care afectează modul de funcţionare a aparatului, performanţa şi durabilitatea sa.
7. Utilizarea unor accesorii incompatibile sau necorespunzătoare (ex. disc cu pastilă spartă sau lipsă, perii de sârmă neechilibrate, discuri folosite la alte polizoare) cu produsul şi care influenţează modul de funcţionare, performanţele şi durabilitatea sa.
8. Uzura normală, accesoriile şi consumabilele nu fac obiectul garanţiei.
9. Seria aparatului nu este lizibilă sau nu corespunde cu datele din certificatul de garanţie.

REPARAŢII ÎN PERIOADA DE GARANŢIE

Data intrării:	Data reparaţiei:	Defecţiune:.....
Comandă reparaţie:	Data predării:.....	
Clientul confirmă prin semnătură executarea gratuită a reparaţiei în garanţie şi primirea utilajului reparat		
Semnatură client:	Semnătură şi ştampilă service:	
Data intrării:	Data reparaţiei:	Defecţiune:.....
Comandă reparaţie:	Data predării:.....	
Clientul confirmă prin semnătură executarea gratuită a reparaţiei în garanţie şi primirea utilajului reparat		
Semnatură client:	Semnătură şi ştampilă service:	
Data intrării:	Data reparaţiei:	Defecţiune:.....
Comandă reparaţie:	Data predării:.....	
Clientul confirmă prin semnătură executarea gratuită a reparaţiei în garanţie şi primirea utilajului reparat		
Semnatură client:	Semnătură şi ştampilă service:	

REŢEAUA AUTORIZATĂ DE SERVICE ŞI PUNCTE DE COLECTARE

SEDIU CENTRAL: YALCO ROMANIA SRL – Bucureşti, Str. Neagoe Voda 58, Sector 1, 021-2323137/47/49

Nr.	Oraş	Denumire	Adresă	Telefon	Detalii
1	Arad	RGC ELECTRONICS	Str. Cuza Vodă 39 AP. 3	0257 214 460	Colectare
2	Arad	TEHNOLOGIC PARK	Str. Andrei Şaguna 146	0257 210 330	Colectare
3	Baia Mare	NORDEX	Str. Cloşca Nr. 16	0262 211 377	Depanare
4	Brăila	HIT TRADING	Bd. A.I. Cuza 188	0239 611 633	Colectare
5	Braşov	BEVE SERVICII	Str. 13 decembrie Nr. 188	0368 445 509	Colectare
6	Braşov	MARSIPO	Str. Augustin Bunea nr. 8	0268 328 679	Depanare
7	Bucureşti	YALCO ROMANIA	Str. Neagoe Vodă 58 Sector 1	021 232 31 47	Depanare
8	Buzău	TEHNO SRL	BD. UNIRII BL. 16A	0238 710 5054	Colectare
9	Călăraşi	STEFAN ALEX SRL	Prelungirea Buc. nr. 17, bl. D26, sc. D, ap. 3	0735 199029	Depanare
10	Cluj Napoca	NOVOTECH	Str. Izei nr. 2	0264 435592	Colectare
11	Constanţa	PROSUD	Bd. Aurel Vlaicu 123 (incinta CET Palas)	0241 586 158	Colectare
12	Constanţa	MPM TEHNIC SERV	Bd. I.C. Brătianu nr. 131	0241 235 810; 0728 002 178	Depanare
13	Craiova	ROPHILL	Str. Ing. E. Marghitu, nr. 6	0351 451864	Depanare
14	Deva	ALPRO	Str. M. Eminescu 48	0254 219 630	Colectare
15	Galaţi	IFTODE UNIVERSAL	Bd. George Coşbuc Nr. 156	0236 310555	Colectare
16	Iaşi	EXPERT MOLDOVA	Str. Bucium 37	0332 405 720	Depanare
17	Oradea	ALCANO	BD. Ştefan cel Mare 70	0259 414 566	Colectare
18	Piatra Neamţ	KIRKOFF TOOLS	Bd. Decebal nr. 71, bl. E2 Parter Cartier Precista	0233 222244	Colectare
19	Piteşti	CIPROM MASTER TOOLS S.R.L.	Str. Sf. Vineri nr. 39	0749 100950	Depanare
20	Piteşti	TEHNIK SERVICE Tool	Str. Egalităţii nr. 28 Piteşti	0348 401412	Colectare
21	Ploieşti	EXPOTEHNICA	Sat Blejoi, Tarlaua 16, Parcela 104/24	0244 436617	Colectare
22	Rm. Vâlcea	COMERCIAL GRUP	Calea lui Traian nr. 164 Bl. 27 parter	0350 407740	Depanare
23	Satu-Mare	PROFITOOLS	Bd. Cloşca Nr. 41	0261 706 702	Colectare
24	Suceava	TEHNOACTIV	Str. Cernăuţi 123	0330 401083	Colectare
25	Târgovişte	ROMBAL	N. Radian bl. O1 Parter	0245 213 726	Colectare
26	Tg. Mureş	KIAGOLD	Gh. Doja 32	0265 266613	Colectare

Pentru orice informaţie suplimentară referitoare la service şi la reţeaua de service (actualizată), contactaţi SC Yalco Romania S.R.L. Bucureşti – tel: 021 232 31 47

BLACK & DECKER	BDSBC10A - BDSBC20A BDSBC25A - BDSBC30A	TYP. 1

Partial support - Only parts shown available
Nur die aufgefuerten teile sind lieferbar
Reparation partielle - Seules les pieces indiquees sont disponibles
Supporto parziale - Sono disponibili soltanto le parti evidenziate
Solo estan disponibles las peizas listadas
So se encontram disponiveis as pecas listadas
Gedeeltelijke ondersteuning - alleen de getoonde onderdelen zijn beschikbaar

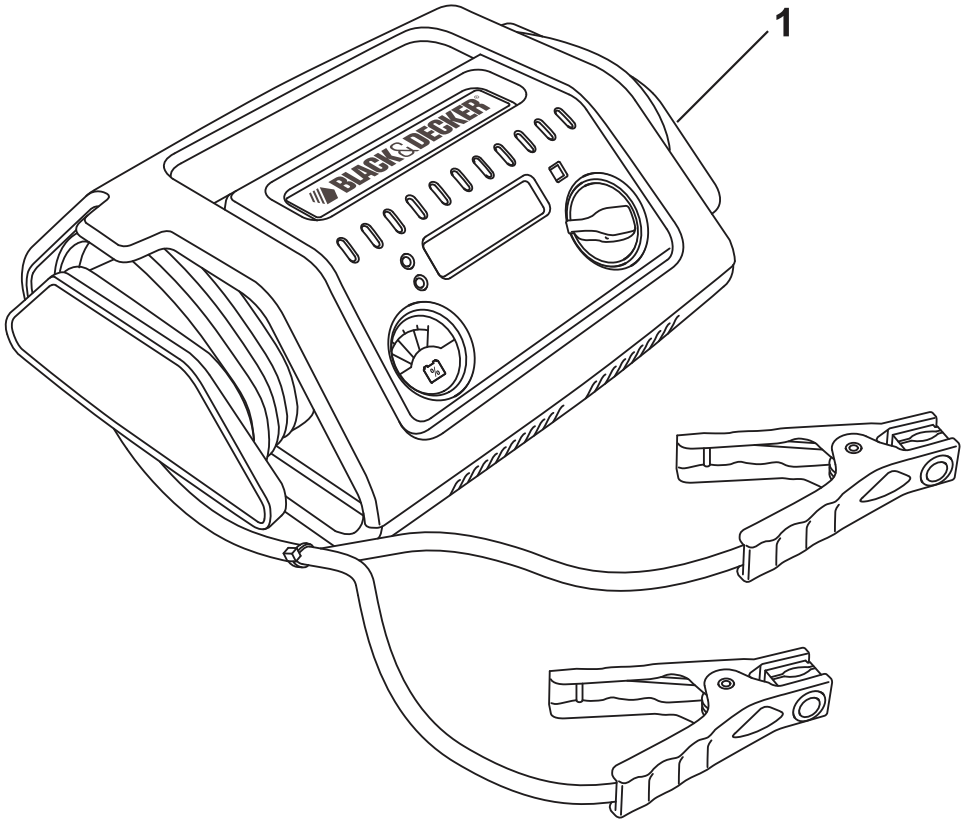

©