MITSUBISHI ELECTRIC

AER CONDITIONAT TIP SPLIT

UNITATE INTERNA

MSZ-HJ25VA MSZ-HJ35VA MSZ-HJ50VA

CE

INSTRUCTIUNI DE UTILIZARE

Pentru utilizator

- Pentru a utiliza această unitate corect și în siguranță, citiți aceste instrucțiuni înainte de utilizare.

Română

Cuprins

■ MĂSURI DE SIGURANȚĂ - Pag. 1
■ RECICLARE - Pag. 1
■ DENUMIREA COMPONENTELOR - Pag. 3
■ PREGATIRE ÎNAINTE DE FUNCȚIONARE - Pag. 3
■ A SELECTAREA MODURILOR DE UTILIZARE - Pag. 4
■ B VITEZA VENTILATORULUI SI MODIFICAREA DIRECȚIEI FLUXULUI DE AER - Pag. 4
■ C OPȚIUNEA ECONO-COOL - Pag. 5
■ D SETAREA TIMER-ULUI (TIMER ON/OFF) - Pag. 5
■ CURĂȚARE - Pag. 5
■ POSIBILE PROBLEME DE FUNCȚIONARE - Pag. 6
■ ÎN CAZ DE NEUTILIZARE ÎNDELUNGATĂ - Pag. 7
■ POSIBILITĂȚI DE MONTARE SI INSTALARE ELECTRICĂ - Pag. 7
■ SPECIFICAȚII TEHNICE - Pag. 7

Măsuri de siguranţă

- Deoarece aparatul conține piese rotative si piese ce pot cauza șocuri electrice, citiți cu atenție aceste instrucțiuni inainte de utilizare si de instalare.
- Observați simbolurile de atenționare deoarece sunt foarte importante pentru siguranța dumneavoastră.
- După citirea acestui manual, păstrați-l cu grijă împreuna cu manualul de instalare pentru eventualitatea in care veți avea nevoie de consultarea lor ulterioară.

Marcajele şi semnificaţiile lor

⚠ AVERTIZARE: manevrarea incorectă ar putea cauza un pericol grav, cum ar fi moarte, accidentare gravă, etc.

⚠ ATENTIE: manevrarea incorectă ar putea cauza un pericol grav, în funcţie de condiţii.

Semnificaşiile simbolurilor utilizate ´n acest manual

: Aveţi grijă să nu procedaţi astfel.

: Respectaţi instrucţiunile.

: Nu introduceţi niciodată degetul sau un băţ, etc.

: Nu staţi niciodată pe unitatea de interior/exterior şi nu puneţi nimic pe ele.

: Pericol de electrocutare. Aveţi grijă.

: Scoateţi ştecărul din priza de curent.

: Opriţi alimentarea electrică.

⚠ AVERTIZARE

Nu conectaţi cablul de alimentare la un punct intermediar, nu utilizaţi prelungitoare şi nu conectaţi mai multe aparate la aceeaşi priză de curent alternativ.
- Acesta poate provoca oricând supraîncălzire, incendiu sau şoc electric.

Asiguraţi-vă că ştecărul nu este murdar şi introduceţi-l bine în priza.
- Un ştecăr murdar poate provoca incendii, şocuri electrice sau alte accidente grave.

Nu strângeţi, nu trageţi, nu deterioraţi sau modificaţi cablul de alimentare, nu aşezaţi obiecte grele pe el. Asigurati-vă ca nu există sure de caldură in apropiere.
- Acesta poate provoca incendii sau şocuri electrice.

Nu porniţi/opriţi de la întrerupător şi nu deconectaţi/conectaţi ştecărul în timpul funcţionării.
Urmatoarele probleme pot aparea:
- Stecărul poate crea scântei, care pot provoca incendii.
- După ce aţi oprit unitatea interioară din telecomandă, opriţi întrerupătorul sau scoateţi ştecărul din priză.
.

Nu vă expuneţi corpul direct la aerul rece o perioadă îndelungată timp.
- Acest lucru poate fi nefavorabil pentru sănătatea dvs.

Aparatul nu trebuie instalat, mutat, dezasamblat, modificat sau reparat de utilizator.
- Aparatul de aer condiţionat manipulat incorect poate cauza incendii, şocuri electrice, accidente sau scurgeri de apă, etc. Contactaţi distribuitorul.
- Dacă cablul de alimentare s-a deteriorat, trebuie înlocuit de producător sau de agentul său de service pentru a evita potenţiale accidente.

La instalare, reinstalare sau reparaţii asiguraţi-vă ca nicio altă substantă in-afară de cea recomandată de producător (R410A) nu pătrunde in circuitul de refrigerare.
- Prezenţa oricărei alte substanţe in circuitul de refrigerare poate duce la o crestere anormală a presiunii, ce poate duce la explozii sau răniri.
- Folosirea oricărui alt refrigerant diferit de cel specificat pentru sistem va duce la probleme mecanice, funcţionare defectuoasă a sistemului precum si la defecţiuni. În cel mai rău caz acesta poate duce la un impediment serios în a garanta siguranţa sistemului.

Acest aparat nu a fost fabricat pentru a fi utilizat de persoane (inclusiv copii) cu capacitŁŞ fizice, senzoriale sau mentale reduse sau fŁrŁ experienŞŁ ki cunoktinŞe, dec©t dacŁ aceste persoane au fost supravegheate sau instruite cum sŁ utilizeze aparatul de cŁtre o persoanŁ care rŁspunde de siguranŞa lor.

Copiii trebuie supraveghea Ş pentru a vŁ asigura cŁ nu se joacŁ la aparat.

Nu introduceŞ degetul, un bŁŞsau alte obiecte ´n priza de intrare sau de iekire aer.
- Aceasta poate provoca accidente, pentru că ventilatorul din interior se roteşte cu viteză mare în timpul funcţionării.

Ô cazul unei stŁri anormale (cum este un miros de ars), opriŞ aparatul de aer condiŞonat ki scoateŞ ktecŁrul din prizŁ sau opriţi-l de la întrerupător.
- Continuarea funcţionării în stare anormală poate cauza o defecţiune, incendiu sau şoc electric. În acest contactaţi distribuitorul.

DacŁ aparatul de aer condiŞonat nu rŁcekte sau nu ´ncŁlzekte, existŁ posibilitatea unei scurgeri de agent de rŁcire.
Ô acest caz, contactaŞ distribuitorul.
DacŁ o reparaŞe implicŁ re´ncŁrcarea aparatului cu agent frigorific, solicitaŞ detalii tehnicianului de service.
- Agentul frigorific utilizat în aparatul de aer condiţionat este sigur. De regulă, nu se scurge. Însă, dacă se scurge şi intră în contact cu o sursă de căldură cum ar fi un încălzitor cu ventilator, cu gaz sau sau cu o plită de gătit, va genera un gaz toxic.

Utilizatorul nu trebuie sŁ ´ncerce niciodatŁ sŁ spele interiorul unitŁŞi interioare. DacŁ interiorul unitŁŞi trebuie curŁŞat, contactaŞ distribuitorul.
- Un detergent nepotrivit ar putea provoca avarierea materialului din plastic din interiorul unităţii, ceea ce ar putea da naştere unor scurgeri de apă. Dacă detergentul intră în contact cu piese electrice sau cu motorul, poate cauza o defecţiune, fum sau foc.

⚠ ATENŜIE

Nu atingeŞ priza de intrare aer sau aripioarele din aluminiu ale unitŁŞi de interior/exterior.
- Aceasta actiune poate provoca răni.

Nu utilizaŞ insecticide sau spray-uri inflamabile pe aparat. Folositi substante speciale de curatare.
- Aceasta poate provoca un incendiu sau deformarea/decolorarea unităţii.

Măsuri de siguranţă

⚠ ATENŜIE

Nu expuneŞ animalele sau plantele de casŁ la curentul de aer direct.
.
- Aceasta poate provoca rănirea animalelor sau afectarea plantelor.

Nu aкezaŞ alte aparate electrice sau mobilŁ sub unitatea de interior/ exterior.
- Apa se poate scurge din aparat, cauzând avarii sau defecţiuni.
.

Nu lŁsaŞ aparatul pe un suport de instalare deteriorat.
.
- Aparatul poate cădea, cauzând accidente.

Nu călcaţi pe un banc instabil pentru a utiliza sau curăţa sau manevra în orice fel aparatul.
- Vă puteţi răni dacă cădeţi.

Nu trageţi de cablul de alimentare.
- Aceasta poate provoca ruperea unei părţi din firul de miez, ceea ce genera supraîncălzire sau incendiu.

Nu încărcaţi sau dezasamblaţi bateriile şi nu le aruncaţi în foc.
.
- Altfel, baterile se pot scurge sau pot cauza un incendiu sau o explozie.
.

Nu utilizaţi aparatul mai mult de 4 ore în condiţii de umiditate ridicată (80 umiditate relativă sau mai mult) şi/sau cu ferestre sau uşă exterioară lăsată(e) deschisă(e).
- Aceasta ar putea cauza condensarea apei în aparatul de aer condiţionat, care se poate scurge jos, udând şi deteriorând mobila.
- Condensarea apei în aparatul de aer condiţionat poate contribui la dezvoltarea ciupercilor, cum ar fi mucegaiul.

Nu utilizaţi aparatul în scopuri speciale, cum ar fi pentru păstrarea alimentelor, creşterea animalelor, cultivarea plantelor sau pentru păstrarea aparatelor de precizie sau a obiectelor de artă.
.
- Aceasta poate cauza deteriorarea calităţii sau poate afecta animalele şi plantele.

Nu expuneţi aparatele cu combustie direct la curentul de aer.
.
- Aceasta poate cauza arderea incompletă.

Nu introduceţi niciodată bateriile în gură, sub nicio formă, pentru a evita ingerarea accidentală.
- Ingerarea bateriilor poate cauza înecare şi/sau otrăvire.
.

Înainte de a curăţa aparatul, opriţi-l şi scoateţi ştecărul din priză sau opriţi-l de la întrerupător.
- Aceasta poate provoca răni, pentru că ventilatorul din interior se roteşte cu viteză mare în timpul funcţionării.

Dacă nu veţi utiliza aparatul o perioadă îndelungată de timp, scoateţi ştecărul din priză şi opriţi-l de la întrerupător.
- În aparat se poate acumula praf care poate provoca supraîncălzire sau incendiu.

Înlocuiţi toate bateriile telecomenzii cu altele noi, de acelaşi tip.
.
- Utilizarea unei baterii vechi împreună cu o baterie nouă poate cauza supraîncălzire, scurgere sau explozie.

Dacă fluidul din baterie intră în contact cu pielea sau hainele dvs., spălaţi-le din abundenţă cu apă curată.
- Dacă fluidul din baterie intră în contact cu ochii dvs., spălaţi ochii din abundenţă cu apă curată şi cereţi imediat îngrijiri medicale.
.

Asiguraţi-vă că spaţiul este bine ventilat dacă aparatul este utilizat împreună cu un aparat cu combustie.
- O ventilaţie inadecvată poate cauza epuizarea oxigenului.

Opriţi întrerupătorul când auziţi tunete şi când există posibilitatea de lovitură de fulger.
- Aparatul se poate avaria dacă este lovit de fulger.

După utilizarea aparatului de aer condiţionat mai multe sezoane, verificaţi-l şi supuneţi-l întreţinerii, în plus faţă de curăţenia normală.
.
- Murdăria sau praful din aparat pot crea un miros neplăcut, pot contribui la formarea ciupercilor, cum ar fi mucegaiul, sau poate înfunda trecerea de scurgere şi cauza scurgerea apei din unitatea interioară. Contactaţi distribuitorul pentru inspecţie şi întreţinere, care necesită cunoştinţe şi abilităţi specializate.

Nu utilizaŞ ´ntrerupŁtoarele cu m©inile ude.
- Aceasta poate provoca electrocutare.

Nu curŁŞaŞ aparatul de aer condiŞonat cu apŁ кi nu aкezaŞ pe el un obiect care conŞne apŁ, cum ar fi o vazŁ cu flori.
- Aceasta poate cauza un incendiu sau un şoc electric.

Nu cŁlcaŞ кi nu aкezaŞ obiecte pe unitatea exterioarŁ.
.
- Aceasta poate provoca răni dacă dvs. cădeţi sau obiectul respectiv cade.

! IMPORTANT

Filtrele murdare generezŁ condens ´n aparatul de aer condiŞonat, contribuind la apariŞa ciupercilor, cum este mucegaiul. De aceea, este recomandatŁ curŁŞarea filtrelor de aer o datŁ la 2 sŁptŁm©ni.

Ĉainte de utilizare, asiguraŞ-vŁ cŁ paletele orizontale se afIŁ ´n poziŞe ´nchisŁ. DacŁ aparatul pornекte cu paletele orizontale ´n poziŞe deschisŁ, este posibil sŁ nu mai revinŁ la poziŞa corectŁ.

Pentru instalare

⚠ AVERTIZARE

Contactaţi distribuitorul pentru instalarea aparatului de aer condiţionat.
- Nu trebuie instalat de utilizator pentru că instalarea necesită cunoştinţe şi abilităţi specializate. Un aparat de aer condiţionat instalat în mod necorespunzător poate cauza scurgeri de apă, incendiu sau şoc electric.

Asiguraţi o sursă de alimentare electrică dedicată aparatului de aer condiţionat.
- O sursă de alimentare electrică nededicată poate cauza supraîncălzire sau incendiu.

Nu instalaţi aparatul în locuri în care pot apărea scurgeri de gaze inflamabile.
- Dacă în jurul unităţii exterioare se scurge şi se acumulează gaz, poate cauza o explozie.

Împământaţi corect aparatul.
- Nu conectaţi firul de împământare la o conductă de gaz, conductă de apă, la un paratrăsnet sau la un fir îngropat de telefon. O împământare inadecvată poate cauza şoc electric.
.

⚠ ATENŢIE

Instalaţi un întrerupător de scurgere în pământ în funcţie de locul de instalare al aparatului de aer condiţionat (cum sunt spaţiile umede).
- Dacă nu instalaţi un întrerupător de scurgere în pământ, se pot produce şocuri electrice.

Asiguraţi-vă că apa de scurgere se scurge corect.
- Dacă trecerea de scurgere este necorespunzătoare, apa poate picura din unitatea interioară/exterioară, umezind şi mobila.
.

În caz de stare de funcţionare anormală:
Opriţi imediat aparatul de aer condiţionat şi contactaţi distribuitorul.

Reciclare

Pentru a arunca acest produs contactaţi distribuitorul.

Fig.1

Notă:

Acest simbol este doar pentru statele membre ale U.E. Acest simbol corespunde directivei 2002/96/EC, articolul 10, Informaţii pentru utilizatori, şi Anexa IV, şi/sau directivei 2006/66/EC, articolul 20, Informaţii pentru utilizatori finali şi Anexa II.

Produsul dvs. MITSUBISHI ELECTRIC a fost conceput şi fabricat din materiale şi componente de calitate superioară, care pot fi reciclate şi/sau refolosite.
Acest simbol înseamnă că echipamentele electrice şi electronice, bateriile şi acumulatorii, la sfârşitul duratei lor de viaţă, trebuie aruncate separat de gunoiul menajer.
Dacă sub simbol (Fig.1) este tipărit un simbol chimic, acest simbol chimic înseamnă că bateria sau acumulatorul conţine un metal greu într-o anumită concentraţie.
Acesta va fi indicat după cum urmează:
Hg: mercur (0,0005%), Cd: cadmiu (0,002%), Pb: plumb (0,004%)
În Uniunea Europeană există sisteme de colectare separată a produselor electrice şi electronice uzate, a bateriilor şi acumulatorilor uzaţi.
Vă rugăm să aruncaţi corect acest echipament, bateriile şi acumulatorii, la centrul de reciclare/colectare a deşeurilor din comunitatea dvs.
Vă rugăm să ne ajutaţi să păstrăm mediul în care trăim!

MIT CLIMA DISTRIBUTION SRL
www.mitclima.ro

DENUMIREA FIECĂREI PIESE

Unitate interioară

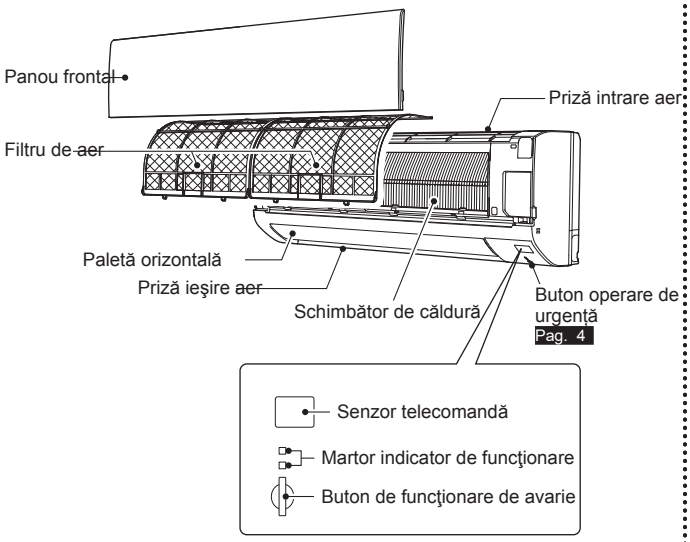

Unitate exterioară

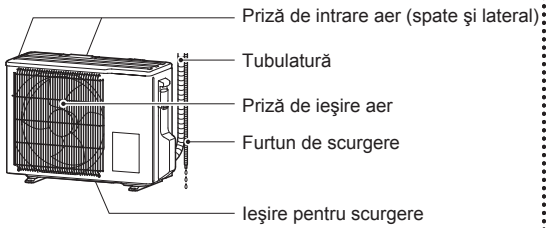

Unităţile exterioare pot avea aspect diferit.

Telecomandă

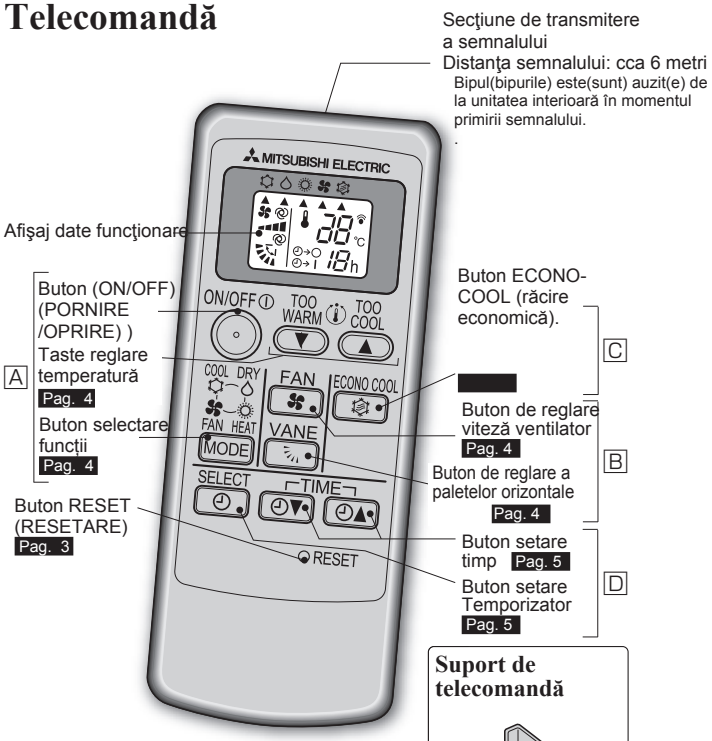

Când nu utilizaţi telecomanda, aşezaţi-o în acest suport.
Utilizaţi numai telecomanda furnizată împreună cu aparatul.
Nu utilizaţi alte telecomenzi.

Suport de telecomandă

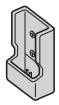

- Instalaţi suportul de telecomandă într-un loc în care unitatea interioară poate recepţiona semnalul.

PREGĂTIRE ÎNAINTE DE UTILIZARE

Înainte de utilizare: introduceţi ştecherul sursei de alimentare în priza de curent.

Instalarea bateriilor în telecomandă

1. Îndepărtaţi capacul frontal.

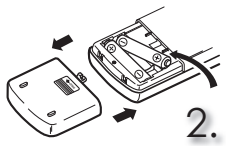

2. Introduceţi bateriile alcaline AAA.
Prima dată introduceţi polii negativi..

3. Montaţi capacul frontal.

4. Apăsaţi RESET (resetare).

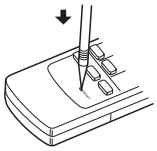

- Asiguraţi-vă că polaritatea bateriilor este corectă.
- Nu utilizaţi baterii cu mangan sau baterii care se scurg. Telecomanda poate funcţiona defectuos. .
- Nu utilizaţi baterii reîncărcabile.
- Înlocuiţi toate bateriile cu altele noi, de acelaşi tip.
- Bateriile pot fi utilizate aproximativ 1 an. Însă, bateriile cu termene de valabilitate expirate durează mai puţin.
- Apăsaţi uşor butonul RESET folosind un instrument subţire.
  Dacă nu apăsaţi butonul RESET, telecomanda poate să nu funcţioneze corect.

MIT CLIMA DISTRIBUTION SRL
www.mitclima.ro

A SELECTAREA MODULUI DE FUNCŢIONARE

1 Apăsaţi ON/OFF pentru a porni funcţionarea.

2 Apăsaţi MODE pentru a selecta modul de funcţionare. Fiecare apăsare schimbă modul, astfel:

(COOL-răcire)(DRY-uscare)(HEAT- încălzire)(FAN-ventilator)

3 Apăsaţi TOO WARM ▼ sau TOO COOL ▲ pentru a fixa temperatura. Fiecare apăsare măreşte sau micşorează temperatura cu câte 1°C.

Apăsaţi ON/OFF pentru a opri funcţionarea.

Martor de funcŞionare

Martorul de funcţionare indică starea de funcţionare a aparatului.

Acţiune	Stare de funcţionare	Temperatura camerei
☀ ☀	Aparatul funcţionează pentru a atinge temperatura setată	Circa 2°C sau mai mult distanţă faţă de temperatura setată
☀ ○	Temperatura camerei se apropie de temperatura setată	Circa 1 - 2°C faţă de temperatura setată.

☀ aprins ○ stins

Modul COOL (rŁcire) Bucuraţi-vă de aer rece la temperatura dorită.

Modul DRY (uscare) Dezumidificaţi camera. Camera se poate răci uşor. Temperatura nu poate fi setată în modul DRY (uscare).

Modul HEAT (´ncŁlzire) Bucuraţi-vă de aer cald la temperatura dorită.

Modul FAN (ventilator) Circulaţi aerul din cameră.

Funcţionare de avarie

DacŁ telecomanda nu poate fi folositŁ..

Funcţionarea de avarie poate fi activată apăsând butonul de funcţionare de avarie de pe unitatea interioară.
La fiecare apăsare a acestui buton, modul de funcţionare se schimbă în ordinea:

Martor de funcŞionare

☀ ○ RĂCIRE de avarie

○ ☀ ÎNCĂLZIRE de avarie

○ ○ Stop

Temperatură setată: 24°C
Viteza ventilatorului: medie
Paletă orizontală: auto

Notă:

- Primele 30 de minute de funcţionare reprezintă un test de funcţionare. Temperatura nu poate fi reglată şi ventilatorul este setat pe viteză mare.
- În timpul încălzirii de avarie, viteza ventilatorului creşte treptat pentru a sufla aer cald.

Funcţia de repornire automată

Dacă se produce o pană de curent sau dacă alimentarea principală este întreruptă în timpul funcţionării, "funcţia de repornire automată" porneşte automat funcţionarea în acelaşi mod ca cel setat din telecomandă exact înainte de oprirea alimentării principale. Dacă a fost setat temporizatorul, setările acestuia se anulează şi aparatul porneşte când este restabilită alimentarea electrică.

DacŁ nu doriŞ sŁ utilizaŞ aceastŁ funcŞe vŁ rugŁm sŁ contactaŞ reprezentantul de service pentru cŁ setŁrile aparatului trebuie modificate.

B REGLAREA VITEZEI VENTILATORULUI SI A DIRECŢIEI FLUXULUI DE AER

Apăsaţi FAN pentru a selecta viteza ventilatorului. Fiecare apăsare modifică viteza ventilatorului în ordinea următoare:

(AUTO) → (Mică) → (Medie) → (Mare) → (Foarte mare)

- Unitatea interioară va emite două bipuri scurte când este setată pe AUTO (automat).
- Utilizaţi viteza mare a ventilatorului pentru a răci/încălzi camera mai repede. Este recomandată reducerea vitezei ventilatorului după răcirea/încălzirea camerei.
- Utilizaţi viteza mică a ventilatorului pentru o funcţionare silenţioasă.

Apăsaţi VANE pentru a selecta direcţia fluxului de aer. Fiecare apăsare modifică direcţia fluxului de aer în ordinea următoare:

(AUTO) (1) (2) (3) (4) (5) (Oscilare)

- Unitatea interioară va emite două bipuri scurte când este setată pe AUTO (automat).
- Întotdeauna utilizaţi telecomanda pentru a modifica poziţia paletelor orizontale. Modificarea poziţiei paletelor cu mâna poate duce la funcţionarea defectuoasă a acestora.

Direcţia curentului de aer

(AUTO).....Paleta este setată pe direcţia curentului de aer cea mai eficientă. COOL/DRY/FAN: poziţie orizontală. HEAT(încălzire): poziţia (5)

(Manual).....Pentru o condiţionare eficientă a aerului, selectaţi poziţia superioară pentru COOL (răcire) / DRY (uscare) şi poziţia inferioară pentru HEAT (încălzire). Dacă aţi selectat poziţia inferioară în timpul răcirii/uscării, paleta trece automat în poziţie orizontală după 0.5 – 1 oră pentru a împiedica scurgerea condensului.

(SWING - Oscilare).....Paleta se mişcă în sus şi în jos în mod intermitent.

■ **Pentru a schimba direcţia orizontală a curentului de aer**

Mutaţi manual paleta verticală înainte de a porni funcţionarea.

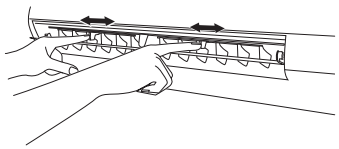

MIT CLIMA DISTRIBUTION SRL
www.mitclima.ro

C MODUL "ECONO COOL"

Apăsaţi ECONO COOL în modul COOL Pag. 4 pentru a porni funcţionarea ECONO-COOL.

Aparatul execută operaţiunea de oscilare verticală în mai multe cicluri, în funcţie de temperatura curentului de aer.

.

Apăsaţi ECONO COOL din nou, pentru a anula funcţionarea ECONO-COOL .

• Apăsaţi VANE pentru a anula de asemenea funcţia ECONO-COOL.

Ce este “ECONO COOL”?

Oscilarea aerului (schimbarea curentului de aer) - face ca aerul să fie simţit mai rece decât curentul de aer staţionar. Aşa că, chiar dacă temperatura setată este setată automat cu 2°C mai mult, este posibilă efectuarea operaţiunii de răcire odată cu menţinerea confortului. Drept urmare, energia poate fi economisită. .

D UTILIZAREA TEMPORIZATORULUI

1 Apăsaţi in timpul utilizării SELECT pentru a seta temporizatorul.

Fiecare apăsare schimbă funcţiile temporizatorului în ordinea următoare:

→ (OFF TIMER) → (ON TIMER) → TIMER START →

2 Apăsaţi TIME pentru a seta timpul sau temporizatorul.

Fiecare apăsare măreşte sau micşorează ora setată cu câte o oră.

Apăsaţi SELECT până la selecţia "TIMER RELEASE" pentru a porni temporizatorul.

Notă:

- Temporizatoarele ON si OFF nu pot fi folosite in combinaţii.
- Dacă se produce o pană de curent în timpul setării temporizatorului citiţi la Pag. 4 "funcţia de repornire automată".

" 41? - 1$

Instrucţiuni:

- Opriţi sursa de alimentare sau închideţi întrerupătorul înainte de curăţare.
- Aveţi grijă să nu atingeţi piesele metalice cu mâna.
- Nu folosiţi benzină, tiner, praf abraziv sau insecticid sau alte substanţe asemănătoare.
- Utilizaţi numai detergenţi delicaţi şi diluaţi.
- Nu expuneţi piesele la razele soarelui, la căldură sau la foc pentru a le usca.
- Nu utilizaţi apă mai caldă de 50°C.

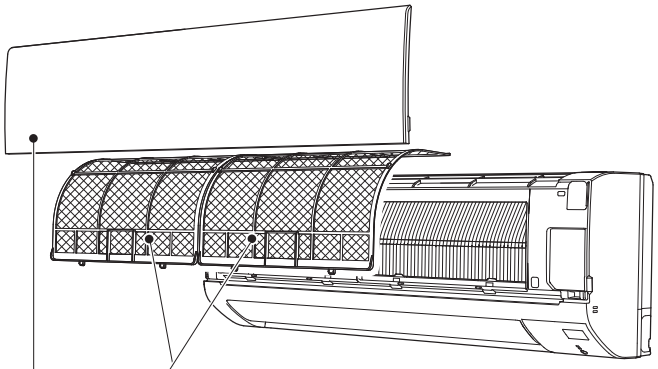

Filtru de aer

- **Curăţaţi-l la 2 săptămâni**
- Îndepărtaţi murdăria cu un aspirator sau clătiţi cu apă

.

- După spălare cu apă, uscaţi-l bine la întuneric.

.

Capacul frontal

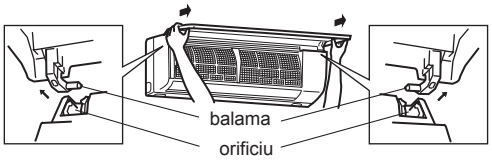

1. Ridicaţi capacul frontal pana auziţi un “click”.
2. Țineți balamalele și trageți pentru a scoate așa cum se arată în ilustrația de mai sus.
   - Ștergeți cu o cârpă moale, uscată sau clătiți cu apă.

     .
   - Nu-l scufundați în apă pentru mai mult de două ore.
   - Se usucă bine în întuneric.
3. Instalați panoul frontal urmând procedura în ordine inversă.
   Închideți bine panoul frontal și apăsați in poziția indicată de săgeți.

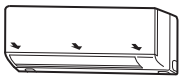

Important

- **Curăţaţi periodic filtrele pentru cele mai bune rezultate şi pentru a reduce consumul de curent.**
- **Filtrele murdare formează condens în aparatul de aer condiţionat, care va contribui la formarea ciupercilor, cum este mucegaiul. De aceea, se recomandă curăţarea filtrelor de aer o dată la 2 săptămâni.**

MIT CLIMA DISTRIBUTION SRL
www.mitclima.ro

"?!? - 4(-("? /?143.#$%$"-(4 - $

Chiar dacŁ verificaŞ aceste articole, c©nd aparatul nu-кi revine din defecŞune, nu-l mai utilizaŞ кi contactaŞ distribuitorul sau centrul de service.

Simptom	ExplicaŞe кi puncte de verificat
Unitate interioarŁ	
Aparatul nu porneşte .	• Întrerupătorul este deschis? • Ştecărul cablului de curent este introdus corect în priză? • Pornirea temporizatorului este setat Pag. 5
Paleta orizontală nu se mişcă. .	• Paleta orizontală şi paleta verticală au fost instalate corect? • Apărătoarea ventilatorului este deformată? • Când deschideţi întrerupătorul, poziţia paletelor orizontale se va reseta în circa un minut. După terminarea resetării, paletele orizontale îşi reiau funcţionarea normală. Aceeaşi regulă este valabilă şi în timpul răcirii de avarie. .
Aparatul nu poate fi utilizat circa 3 minute după repornire. .	• Aceasta protejează aparatul conform instrucţiunilor microprocesorului. Vă rugăm să aşteptaţi.
Din priza de ieşire aer a unităţii interioare ies aburi.	• Aerul rece din unitate răceşte rapid umezeala din aerul din cameră şi o transformă în aburi. .
Oscilarea paletei orizontale se întrerupe o perioadă după care reporneşte.	• Aceasta se întâmplă pentru ca oscilarea paletei orizontale să fie efectuată normal.
Schimbarea direcţiei fluxului de aer în timpul funcţionării. Direcţia paletei orizontale nu poate fi modificata cu telecomanda. .	• Atunci când unitatea este operat în modul COOL sau DRY iar aerul este suflat in jos intre 0,5 si 1 oră, direcţia fluxului de aer este setată automat în poziţia orizontală pentru a împiedica condensul, precum și scurgerea apei provenită din condens. • În regim de încălzire, dacă temperatura fluxului de aer este prea scăzută sau când dezgheţarea este completă paleta orizontală este setată automat în poziţie orizontală.
Funcţionarea se opreşte pentru circa 10 minute în timpul încălzirii.	• Unitatea exterioară este în curs de dezgheţare. Pentru că această operaţiune se termină în maxim 10 minute, vă rugăm să aşteptaţi. .
Aparatul porneşte singur după pornirea alimentării principale dar nu primeşte semnal de la telecomandă. .	• Aceste modele sunt prevăzute cu o funcţie de de repornire automată. Când alimentarea principală se opreşte fără a opri aparatul din telecomandă şi apoi este repornită, aparatul porneşte automat în acelaşi mod ca cel setat din telecomandă exact înainte de oprirea alimentării principale. . . Pag. 4
În modul COOL (răcire) / DRY (uscare), când temperatura camerei aproape atinge temperatura setată unitatea exterioară se opreşte şi apoi unitatea interioară funcţionează la viteză mică. .	• Când temperatura camerei se modifică de la temperatura setată, ventilatorul interior porneşte în funcţie de setările telecomenzii. .
Unitatea exterioară se decolorează cu timpul.	• Deşi plasticul se îngălbeneşte din cauza influenţei unor factori cum ar fi lumina ultravioletă și temperatura, aceasta nu are nici un efect asupra produsului.
Sistemul Multi-Split	
Unitatea interioară care nu funcţionează se încălzeşte şi emite un sunet asemănător scurgerii apei.	• O cantitate mică de agent frigorific continuă să curgă prin unitatea interioară chiar dacă nu funcţionează.
Când selectez modul de încălzire operaţiunea nu începe imediat.	• Când operaţiunea este pornită în timpul dezgheţării unităţii exterioare, durează câteva minute (maxim 10 minute) pentru a sufla aer cald.
Unitate exterioarŁ	
Ventilatorul unităţii exterioare nu se roteşte chiar dacă compresorul funcţionează. Chiar dacă ventilatorul începe să se rotească, se opreşte curând.	• Dacă temperatura exterioară este scăzută în timpul răcirii, ventilatorul funcţionează intermitent pentru a menţine o capacitate suficientă de răcire. .
Scurgeri de apă din unitate.	În timpul operaţiunilor COOL (răcire) şi DRY (uscare), ţevile sau porţiunile de conectare ale ţevilor se răcesc cauzând condensarea apei. • În timpul încălzirii, apa condensată pe schimbătorul de căldură se scurge. • În timpul încălzirii, operaţiunea de dezgheţare topeşte gheaţa care s-a format pe unitatea exterioară.
Din unitatea exterioară iese un fum alb.	• În timpul încălzirii, vaporii generaţi de operaţiunea de dezgheţare arată precum un fum alb.
Telecomandă	
Afişajul telecomenzii nu apare sau este incețoșat. Unitatea interioară nu răspunde la semnalul telecomenzii.	• Bateriile s-au terminat? Pag. 3 • Polaritatea bateriilor (+, –) este corectă? Pag. 3 • Aţi apăsat butoanele telecomenzilor altor aparate electrice?

Simptom	ExplicaŞe кi puncte de verificat
Nu răceşte sau încălzeşte	
Camera nu se răceşte sau încălzeşte suficient. .	• Temperatura a fost setată corect? Pag. 4 • Ventilatorul a fost setat corect? Vă rugăm să schimbaţi viteza ventilatorului pe setarea mare. . Pag. 4 • Filtrele sunt curate? Pag. 5 • Ventilatorul sau schimbătorul de căldură este curat? • Există obstacole care blochează priza de intrare sau ieşire aer a unităţii interioare sau exterioare? • Este vreo fereastră sau uşă deschisă?
Camera nu se răceşte suficient .	• Dacă în cameră se foloseşte un ventilator de ventilaţie sau o plită pe gaz, necesarul de răcire creşte, conducând la un efect de răcire insuficientă. • Dacă temperatura exterioară este mare, efectul de răcire poate să nu fie suficient.
Camera nu se încălzeşte suficient .	• Dacă temperatura exterioară este scăzută, efectul de încălzire poate să nu fie suficient.
Aerul nu este suflat repede în timpul încălzirii.	• Vă rugăm să aşteptaţi pentru că aparatul se pregăteşte să sufle aer cald.
Curent de aer	
Aerul din unitatea interioară miroase ciudat.	• Filtrele sunt curate? Pag. 5 • Ventilatorul sau schimbătorul de căldură al unităţii interioare este curat? • Unitatea poate trage în interior un miros fiind lipită de perete, mochetă, mobilă, cârpă, etc. şi-l poate sufla în iinterior.
Sunet	
Se aude un sunet de crăpare. .	• Acest sunet este generat de dilatarea /contractarea panoului frontal, datorită, de exemplu, modificării de temperatură.
Se aude un sunet de "separaţie" .	• Acest sunet se aude când aerul exterior este absorbit din furtunul de scurgere prin pornirea hotei a ventilatorului de ventilaţie, făcând apa să curgă iîn furtunul de scurgere pentru a fi eliminată. . Acest sunet se mai aude şi când aerul exterior suflă în furtunul de scurgere, când afară este vânt puternic.
Se aude un sunet mecanic în unitatea interioară.	• Acesta este sunetul de comutare în pornirea/oprirea ventilatorului sau a compresorului.
Se aude un sunet de curgere a apei.	• Acesta este sunetul de curgere a agentului frigorific sau a apei condensate prin aparat.
Se aude uneori un sunet siflant .	• Acesta este sunetul de schimbare a debitului de agent frigorific în interiorul aparatului.

În situaţiile următoare, nu mai utilizaţi aparatul de aer condiţionat și contactaţi distribuitorul..

- .Dacă din unitatea interioară curge sau picură apă.
- Dacă martorul de funcţionare clipeşte.

Notă:

- 2 până la 4 ori: confruntaţi cu indicaţiile de depanare de pe SCHEMA ELECTRICA interiorul panoului unităţii interioare
  .
- 5 până la 7 ori: Confirmaţi cu indicaţiile de depanare de pe caseta electrică a unităţii exterioare.

- Dacă întrerupătorul se declanşează frecvent.
- Dacă semnalul telecomenzii nu este recepţionat într-o cameră în care se utilizează o lampă fluorescentă electronică de pornire /oprire.
- Funcţionarea aparatului de aer condiţionat interferează cu recepţia radio sau TV.
  Pentru dispozitivul afectat poate fi necesar un amplificator.
- Dacă auziţi un sunet anormal.

MIT CLIMA DISTRIBUTION SRL
www.mitclima.ro

DACĂ NU VEŢI UTILIZA APARATUL O PERIOADĂ LUNGĂ

1 Setaţi pe cea mai mare temperatură în modul manual COOL (răcire) şi utilizaţi 3-4 ore.
.
Pag. 4
- Aceasta usucă interiorul unităţii.
- Umezeala din aparatul de aer condiţionat contribuie la condiţii favorabile formării de ciuperci, precum mucegaiul.

2 Apăsaţi ON/OFF ① pentru a opri funcţionarea.

3 Închideţi întrerupătorul şi/sau scoateţi ştecărul din priza de curent.

4 Îndepărtaţi toate bateriile din telecomandă
.

C©nd folosiŞi din nou aparatul:

1 Curăţaţi filtrul de aer. Pag. 5

2 Verificaţi dacă priza de intrare şi de ieşire aer a unităţii de interior şi a celei de exterior nu este blocată.

3 Verificaţi dacă împământarea este conectată corect.
.

4 Citiţi capitolul "PREGĂTIRE ÎNAINTE DE UTILIZARE" şi urmaţi instrucţiunile. Pag. 3

+ . "#$(- 23 + 1$ ©(+4 " 1 1$$+$ " 31(" ?

Loc de instalare

EvitaŞ sŁ instalaŞ aparatul de aer condiŞonat ´n urmŁtoarele locuri:
- Unde există prea mult ulei de maşină.
- În locuri sărate, cum ar fi pe malul mării.
- Acolo unde este generat gaz sulfuros cum este un izvor de apă termală.
- În locuri în care se stropeşte cu ulei sau pline de fum uleios (cum ar fi bucatariile sau fabricile, in care proprietăţile plasticului s-ar putea modifica sau deteriora).
- În locuri unde există echipamente de frecvenţă înaltă sau fără fir.
- În locuri în care aerul din priza de aer a unităţii exterioare este blocat.
- În locuri în sunetul de funcţionare sau aerul din unitatea exterioară nu deranjează casa vecină.

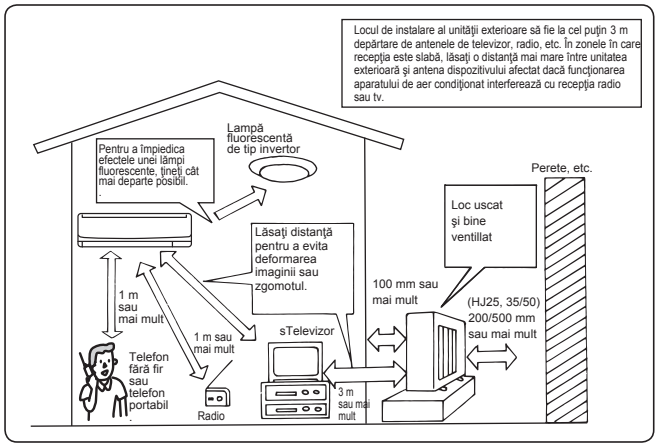

Lucrare electricŁ

- Asiguraţi un circuit exclusiv pentru sursa de alimentare a aparatului de aer condiţionat.
- Respectaţi capacitatea întrerupătorului.

Dacă aveţi întrebări contactaţi distribuitorul.
.

2 / $ " (%(" - ((

Model	Denumire set		MSZ-HJ25V		MSZ-HJ35VA		MSZ-HJ50VA	
	Interior		MSZ-HJ25VA		MSZ-HJ35VA		MSZ-HJ50VA	
	Exterior		MUZ-HJ25VA		MUZ-HJ35VA		MUZ-HJ50VA	
FuncŞe			RŁcire	ÔcŁlzire	RŁcire	ÔcŁlzire	RŁcire	ÔcŁlzire
SursŁ de alimentare			~ /N, 230 V, 50 Hz					
Capacitate		kW	2,5	3,15	3,15	3,6	5,0	5,4
Consum		kW	0,73	0,87	1,04	0,995	2,05	1,48
Greutate	Interior	kg	9					
	Exterior	kg	24		25		36	
Capacitate umplere agent frigorific (R410A)		kg	0,70		0,72		1,15	
Cod IP	Interior		IP 20					
	Exterior		IP 24					
Presiune de lucru excesivŁ permisŁ	LP ps	MPa	1,64					
	HP ps	MPa	4,15					
Nivel de zgomot	Interior(Foarte Mare/Mare/ Mediu/MicŁ/Silen¨ios)	dB(A)	43/37/30/22	43/37/30/23	45/37/31/22	44/37/30/23	45/40/36/28	47/41/34/27
	Exterior	dB(A)	50	50	50	50	50	51

Domeniu de funcŞonare garantat

		Interior	Exterior
RŁcire	LimitŁ superioarŁ	32°C DB 23°C WB	46°C DB —
	LimitŁ inferioarŁ	21°C DB 15°C WB	15°C DB —
ÔcŁlzire	LimitŁ superioarŁ	27°C DB —	24°C DB 18°C WB
	LimitŁ inferioarŁ	20°C DB —	-10°C DB -11°C WB

DB: termometru cu rezervor uscat
WB: termometru umed

Notă::

1. Condiţie nominală
   RŁcire — Interior: 27°C DB, 19°C WB
   Exterior: 35°C DB
   ÔcŁlzire — Interior: 20°C DB
   Exterior: 7°C DB, 6°C WB
2. Zgomotul a fost mŁsurat conform JIS C9612 кi ISO 5151(T1).
   .

MIT CLIMA DISTRIBUTION SRL
www.mitclima.ro