VENTS TT - ventilatoare inline de debit mixt, cu debit de aer de până la 450 m3 / h

Aplicații

Ventilatoarele **VENTS TT** au capacități mari și performanță înaltă față de ventilatoare axiale și centrifugale și sunt proiectate special pentru ventilația spațiilor care necesită presiune ridicată, flux de aer puternic și nivel redus de zgomot.

Ventilatoarele sunt compatibile cu conductele de aer cu diametrul de la 100 până la 315 mm. Sistemele de ventilație bazate pe ventilatoarele TT sunt cea mai bună soluție pentru ventilația băilor și bucătăriilor și a altor spații umede, precum și pentru ventilația apartamentelor, vilelor, magazinelor, cafenelelor, etc

Design

- Carcasa ventilatorului este făcută din plastic ABS.
- Rotorul detașabil și blocul motor este fixat pe carcasă prin intermediul unor cleme speciale cu clapete. Acest lucru face întreținerea ventilatorului rapidă și ușoră.

Motor

- echipate cu un motor monofazat și sunt disponibile cu una sau cu două viteze.
- au protecție termică pentru a preveni supraîncălzirea motorului.
- Rulmenții cu bile prelungesc durata de viață a motorului până la 40.000 de ore, la funcționare continuă.
- **C**lasă de protecție IP X4.

Date tehnice

	TT 100		**TT 125**		**TT 125 S**		**TT 150 / TT 160**		**TT 250**	**TT 315**
Viteză	min	max	min	max	min	max	min	max	-	-
Tensiune [V / 50 Hz]	1~ 230		1~ 230		1~ 230		1~ 230		1~ 230	1~ 230
Putere [W]	21	33	23	37	28	54	30	60	120	314
Intensitate [A]	0,11	0,21	0,18	0,27	0,12	0,16	0,17	0,27	0,52	1,42
Debit maxim de aer [m3 / h]	145	187	220	280	240	320	405	520	950	1700
RPM [min-1]	2180	2385	1950	2455	1850	2510	1680	2460	1840	2335
Nivelul de zgomot la 3 m [dBA]	27	36	28	37	31	42	33	44	45	48
Temperatura maximă de funcționare [ºC]	60		60		60		60		60	60
Clasă de protecție	IP X4		IP X4		IP X4		IP X4		IP X4	IP X4

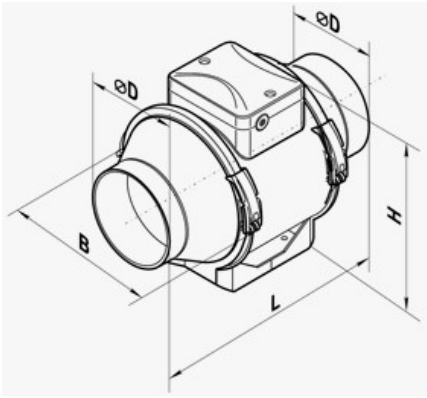

Dimensiuni

Model	Dimensiuni [mm]				Greutate [kg]
	ΦD	B	H	L	
TT 100	96	167	190	246	1,4
TT 125	123	167	190	246	1,4
TT 125 S	123	223	250	295	3,0
TT 150	146	223	250	295	3,0
TT 160	158	233	250	295	3,0
TT 250	247	287	323	383	8,3
TT 315	310	362	408	445	11,4