Fișă tehnică
Pod de cabluri LG 110

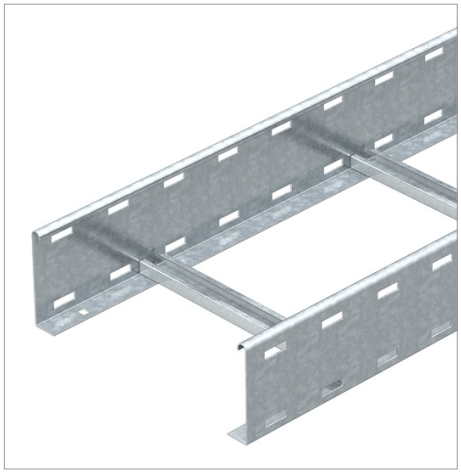

Pod de cabluri cu lonjeron perforat cu înălțimea 110 mm cu traverse din profil C nituite.

Podul de cabluri se livrează pliat.

Tip	lățimea mm	grosimea lonjeronului mm	Lungime mm	Secțiune utilă cm²	Greutate kg/100 m	Nr. art.
LG 112 6000 FS	200	1.5	6000		382.000	6216442
LG 113 6000 FS	300	1.5	6000		406.200	6216445
LG 114 6000 FS	400	1.5	6000		430.300	6216448
LG 115 6000 FS	500	1.5	6000		454.500	6216451
LG 116 6000 FS	600	1.5	6000		478.700	6216454

St Oțel FS zincat în bandă K €/m

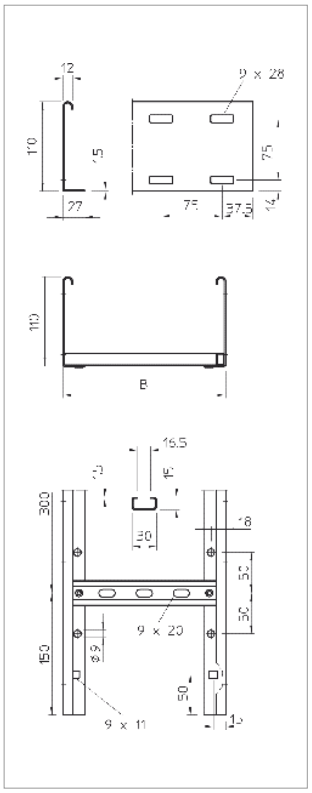

Diagramă de încărcare

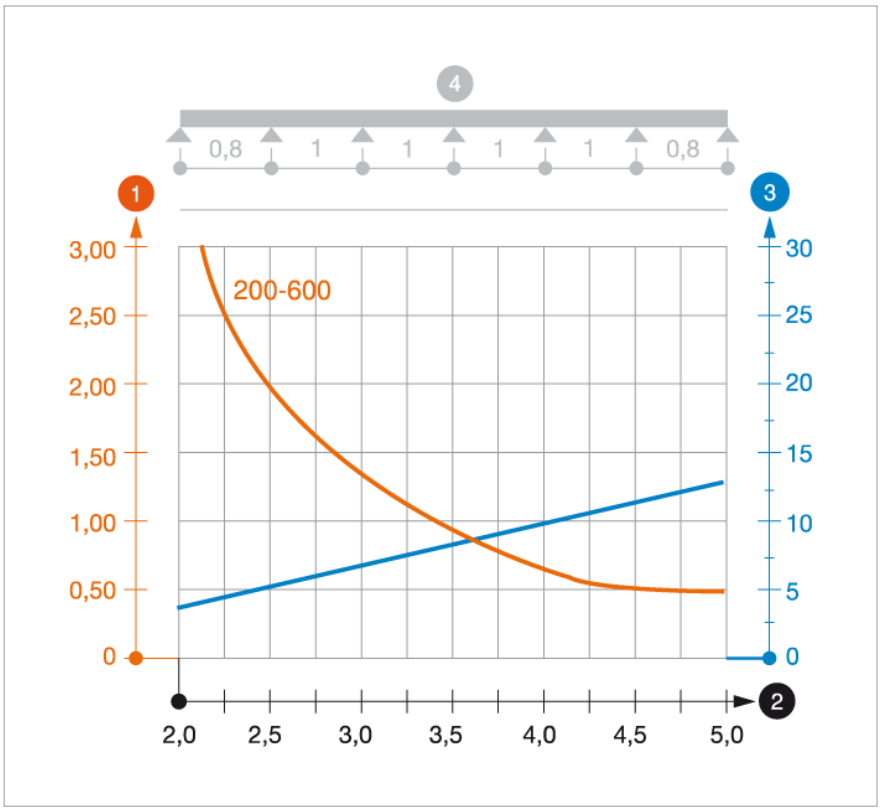

1 Încărcare admisibilă a jgheabului/podului vertical de cabluri în kN/m, fără greutatea unui om

2 Lățime între reazeme în m

3 Săgeată lonjeron, în mm la kN/m admişi

4 Schema de încărcare la procedeul de efectuare a probelor

Curbă de încărcare cu lățimea jgheabului/podului de cabluri în mm

Curba săgeții lonjeronului în funcție de distanța între reazeme