Profil®
WOOD WORK INDUSTRY

IMPORTANT.
Păstrați pentru referințe viitoare.

PĂTUȚ COPII

Instrucțiuni de montare și de folosire

Pătuț copii, este un produs din lemn masiv (fag).
Produsul este finisat și lăcuit natur.

Dimensiunea saltelei este : 60 x120 cm.

Garanția este valabilă numai dacă se folosește conform instrucțiunilor!

Conținutul pachetului :

Vă rugăm să verificați dacă aveți toate elementele de mai jos în pachet:

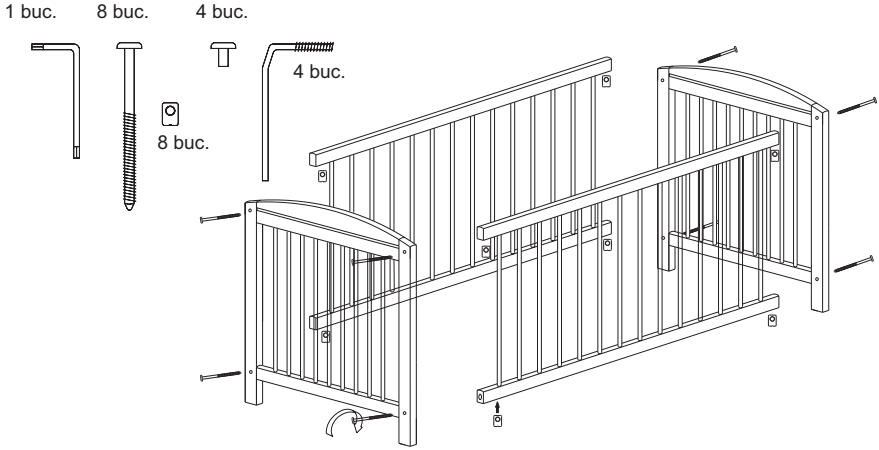

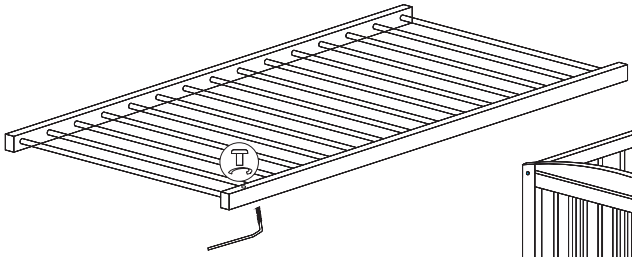

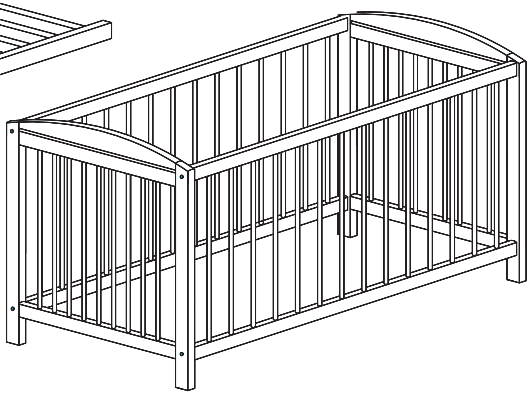

AVERTISMENT:

Aveți în vedere riscul de foc deschis şi alte surse de căldură puternică, cum ar fi radiator electric, şemineu cu gaze etc. din imediata vecinătate a pătuțului. Nu utilizați pătuțul dacă vreuna din părți este stricată, ruptă sau lipseşte şi utilizați numai piese de schimb agreată de către producător. Nu lăsați nimic în pătuț şi nu puneți pătuțul aproape de alt produs care ar putea provoca prinderea piciorului sau care ar putea prezenta pericol de sufocare sau strangulare, ex. sfori, şireturi, cordoane de jaluzele sau perdele etc.Nu utilizați mai mult de o saltea în pătuț.

MENȚIUNI:

Pătuțul este gata de a fi folosit doar în momentul în care mecanismele de blocare sunt activate iar utilizatorul trebuie să ferifice că aceste mecanisme trebuie să fie pe deplin funcționale înaintea utilizării pătuțului. Distanța de la saltea la rama superioara a cadrului pătuțului să fie de cel puțin 500 mm. în poziția cea mai de jos a bazei pătuțului şi de 200 mm., în poziția cea mai înaltă a bazei pătuțului. Şuruburile utilizate la asamblare trebuie să fie foarte bine strânse şi verificate în mod frecvent şi strânse din nou dacă este necesar. Să nu utilizați pătuțul pentru copii în cazul în care copilul este suficient de mare pentru a se cățăra afară din pătuți, pentru a se prevenii acceidentările.

www.scprofil.ro

S.C. PROFIL IMPORT-EXPORT S.R.L.
Reghin, Str. C.A. Todea, Nr. 6, jud. Mures
tel/fax: 0265-513986
e-mail: office@scprofil.ro

36006 36006