Manual de utilizare și instalare
PNI Tracker Eco

Prezentare produs

PNI Tracker Eco este un dispozitiv de monitorizare ce transmite periodic informaţii referitoare la locaţia, viteza, direcţia, kilometrajul, starea motorului (pornit/oprit) precum şi alte informaţii către un server specializat (GPSNav) prin intermediul reţelelor GSM.

Poate fi folosit atât în România (cu abonamentul naţional), cât şi în statele Uniunii Europene (cu abonamentul internaţional).

PNI Tracker Eco este dotat cu o baterie internă, astfel încât conexiunea cu serverul să nu fie întreruptă deloc în condiţii normale de utilizare.

În eventualitatea în care vehiculul ce are instalat dispozitivul de monitorizare ajunge într-o zonă fără acoperire GSM, informaţiile vor fi păstrate în memoria internă a aparatului până la reconectarea cu serverul, astfel încât informaţiile referitoare la cursa efectuată nu se vor pierde.

Dimensiuni: 72 x 90 x 33mm

Instalare

PNI Tracker Eco vine cu un SIM de date preinstalat.

Pentru montaj trebuie doar să urmaţi următorii paşi:

1) Conectati antena GPS:

2) Conectati firele conform schemei de mai jos:

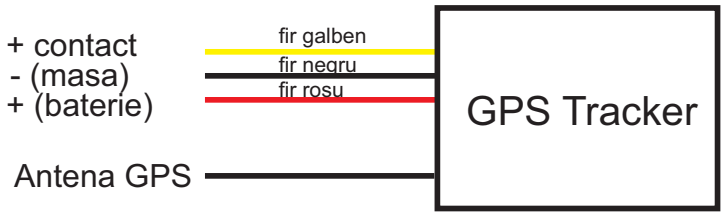

Note:
Instalați antena cât mai aproape de exteriorul mașinii.
Antena nu trebuie să aiba structură metalică deasupra.

Alimentarea GPS-ului se face de pe barele de alimentare + și + contact din tabloul de siguranțe.

Exemplu instalare corecta:

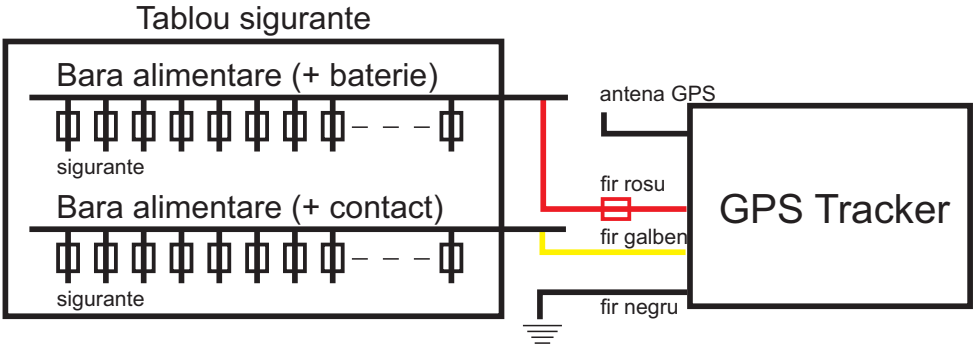

Exemplu instalare incorecta:

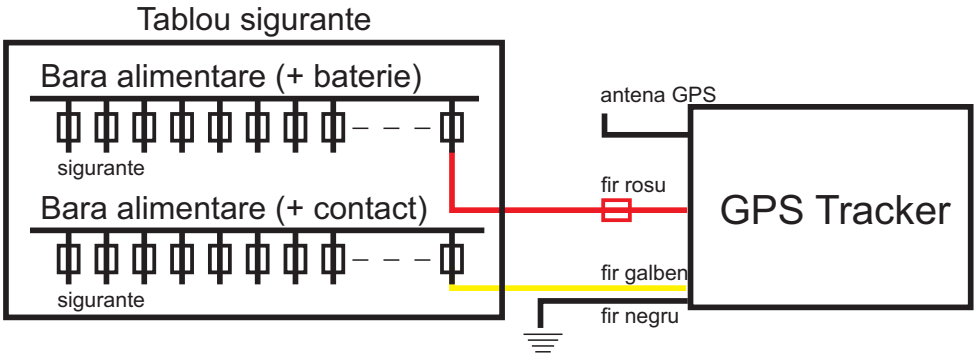

Alimentarea nu se face de pe firele de + si + contact de dupa sigurante (care ies din tablou), ci dinaintea sigurantelor de pe barele de alimentare.

Indicatoarele LED prezintă următoarele informaţii:

A) Led GPS:

- ledul este oprit - alimentare oprită sau insuficientă
- ledul clipeşte (de 5 ori pe secundă) – se încearcă conectarea la sateliţi
- ledul aprins continuu – conectare la sateliţi reuşită

B) Led GSM:

- ledul este oprit - alimentare oprită sau insuficientă
- ledul clipeşte – conectare la GSM în curs
- ledul este aprins continuu – aparatul este conectat la reţeaua GSM

Notă: Pentru o funcţionare corectă, ambele led-uri trebuie să fie aprinse la finalizarea montajului.

Autentificare in panoul de administrare

După conectare, accesaţi adresa http://clienti.gpsnav.ro şi autentificaţi-vă cu datele furnizate.

Sfaturi utile

1.Aparatul GPS se montează într-un loc ferit și putin accesibil, de preferință în bordul mașinii sau în locuri ferite de caldură excesiva și /sau apă.
2.Cablul de culoare roșie se leagă la polul + (plus) al instalației electrice, indiferent de poziția cheii în contact (să fie tensiune în mod permanent).
3.Cablul galben al aparatului se leagă în așa fel încât să apară tensiune (+ 12V) în momentul în care cheia de contact este în poziția imediat înaintea pornirii (ACC).
4.Cablul negru se leagă la polul - (minus) al instalației, de preferat la caroseria metalică a mașinii.
5.Antena GPS, prevazută cu magnet de prindere pe caroserie, se montează într-o poziție neecranată, (de exemplu: pe stâlpul șoferului lângă parbriz, sub protecția din plastic).
6.Este bine ca atât unitatea GPS cât și antena să fie asigurate mecanic împotriva trepidațiilor, a desprinderii sau deplasării lor.
De asemenea, vă recomandăm să izolați bine locurile în care s-au făcut legăturile electrice.

DEMO:
http://clienti.gpsnav.ro
Nume utilizator: demo
Parolă: demo2014