DZ HOLDING GROUP

DZ ITALIA SRL
DZ BENELUX SPRL
FADCLIMA SRL
DUPU IMPEX SRL

www.fadclimasrl.it

tel. 0233283818

SOBE SI CENTRALE PE PELETI

MANUAL

de instalare si utilizare

CENTRALE TERMICE

Idro25 IdroBox25 IdroBox30 IdroBox35

CUPRINS

1 INTRODUCERE **2**
1.1 avertizari 2
1.2 pozitionarea cosului ,suportului de cos,sertarului de cenusa 3
1.3 caracteristicile combustibilui recomandat 4
1.4 descrierea centralei 5

2 INSTRUCTIUNI DE INSTALARE **11**
2.1 pozitionare 11
2.2 aer de combustie 11
2.3 evacuare fum 11
2.4 conectrea evacuarilor de fum 12
2.5 conectarea sistemului de calorifere 12

3 FUNCTIONAREA **14**
3.1 soba inchisa 14
3.2 pornirea 14
3.3 stingerea 14
3.4 faza modulara……..15
3.5 setarea termostatului 15
3.6 reglarea puterii…… 16
3.7 setarea ceasului 16
3.8 cronotermostatul…… 18
3.9 retete 22

4 PROBLEME SI SOLUTII
4.1 mesaje de eroare si posibile intreruperi 23
4.2 sisteme de siguranta : cum functioneaza 25

5 CURATAREA **26**

6 NORMATIVE **30**

7 GARANTIE SI ASISTENTA **30**

1 INTRODUCERE

1.1 AVERTIZARI:

1) Inainte de a pune in functiune soba , asigurativa ca exista toate componentele:cosul, suportul de cos si sertarul de cenusa;
2) Inainte de fiecare apridere asigurativa ca , cosul este pozitionat corect in suportul pt. cos, ca nu este intazat cu cenusa, se alimenteza corect cu curent electric si ca usa este bine inchisa;
3) In caz de esec al aprinderii,nu repetati operatiunea de aprindere fara sa controlati focarul de cenusa;
4) daca in perioada functionarii se termina combustibilul, stingeti soba, asteptati ca aceasta sa se stinga complet inaintea incarcarii cu pellet;
5) soba este dotata de sistem de siguranta care in caz de probleme intrerupe caderea pelletului;

INAINTE DE A APRINDE SOBA VERIFICATI MOTIVUL EROARII

1) asteptati stingerea completa a sobei inainte de a o decupla de la curentul electric;
2) pentru o corecta functionare asigurati-va ca cosul de fum nu este obturat si ca soba are operatiunile de service descrise in manual;
3) utilizati numai pellet de buna calitate;
4) nu deschideti portita cu soba pornita;
5) nu curatati geamul cand este cald;
6) evitati sa folositi soba la puterea maxima;
7) nu aprindeti si stingeti soba cu intermitente,pentru ca puteti provoca daune la componentele electrice si la motoare;
8) soba poate fi pornita doar dupa ce ati instalat tubulatura;
9) unele parti pot ajunge la temperaturi inalte (inclusiv manerul) si trebuie folosit manusi;
10) soba este un aparat electric care poate produce descarcari daca nu este intretinuta in mod corect;
11) nu treceti tubulatura de fum in vecinatatea sondei de ambient;
12) la primele aprindere sunt normale emanatii de mirosuri diverse din cauza incalzirii componentelor vopsite;

TOATE PRODUSELE DZ SUNT SUPUSE CONTROALELOR RIGUROASE DE CALITATE

1.2 CUM SE POZITIONEAZA FOCARUL, SUPORTUL DE FOCAR(MODELELE Idro25, IdroBox25 SI IdroBox30) SI CASETA DE CENUSA

Faza 1: Suportul Focarului

pozitionarea suportului ca in figura,asigurandusa ca partile barei orizontale sunt introduse in opritoare si profilul patrat al sobei se introduce in caura rectangulara al suportului de focar.

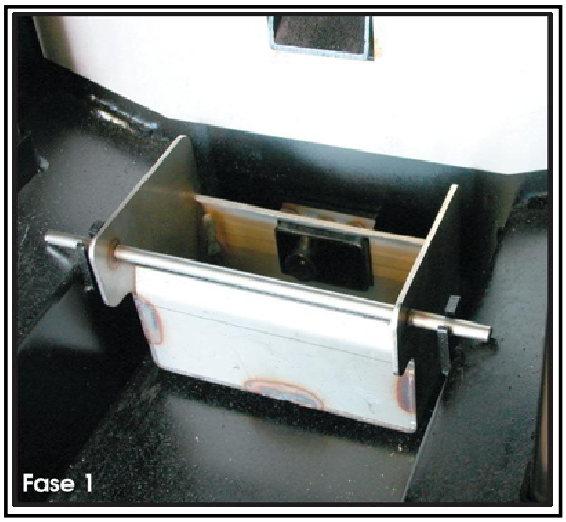

Faza 2: Focar

pozitionati focarul ca in figura asiguranduse ca este complet intrat in suportul de focar si ca gaurile focarului nu sunt vizibile.

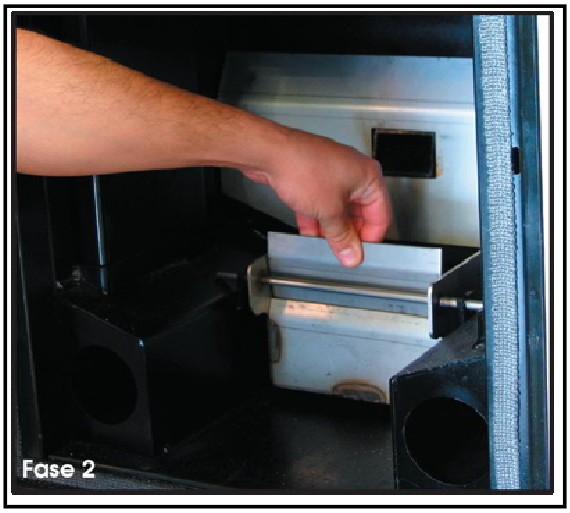

Faza 3: Verificare Pozitiei Focarului

Cum se vede in figura, focarul este complet coborit in interiorul suportului si nu sunt vizzibile gaurile acestuia: partea inalta a focarului este catre partea anterioara a sobei.

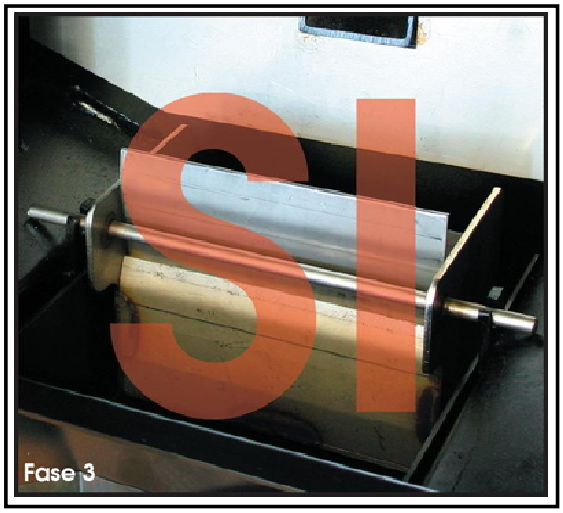

Faza 4: Caseta De Cenusa

Introduceti caseta asiguranduse ca nu sunt reziduri de cenusa care sa-l obstructioneze. Pozitia corecta a casetei este cand acesta are rol de dop pentru gaurile laterale din interiorul camerei de combustie-

1.3 **CARACTERISTICI ALE COMBUSTIBILULUI RECOMANDAT**

Pentru o functionare corecta a sobei este recomandat folosirea de pellet de lemn pur cu diametru 6 – 8 mm. Randamentul caloric al sobei variaza dupa tipul de pellet. Pentru a respecta valorile indicate de constructor se recomanda pellet cu caracteristici bune, fara multe reziduuri si impuritati. Prezenta de cenusa la interior poate duce la scaderea randamentului sobei.

EVITATI SA INCARCATI IN REZERVOR CORPURI STRAINE

1.4 DESCRIEREA CENTRALEI TIP *IDRO25*

A) Tastiera
B) Portita incarcare pellet
C) Sonda temperatura ambient
D) Priza de curent cu fuzibil
E) Motor
F) Iesire fum
G) Centralina
H) Cablu tastiera
I) Ventilator fum
J) Sonda fum
K) Aprinzator
L) Ventilator
M) Pompa apa
N) Intrare apa
O) Iesire apa
P) Sonda centrala
Q) Descarcare de siguranta

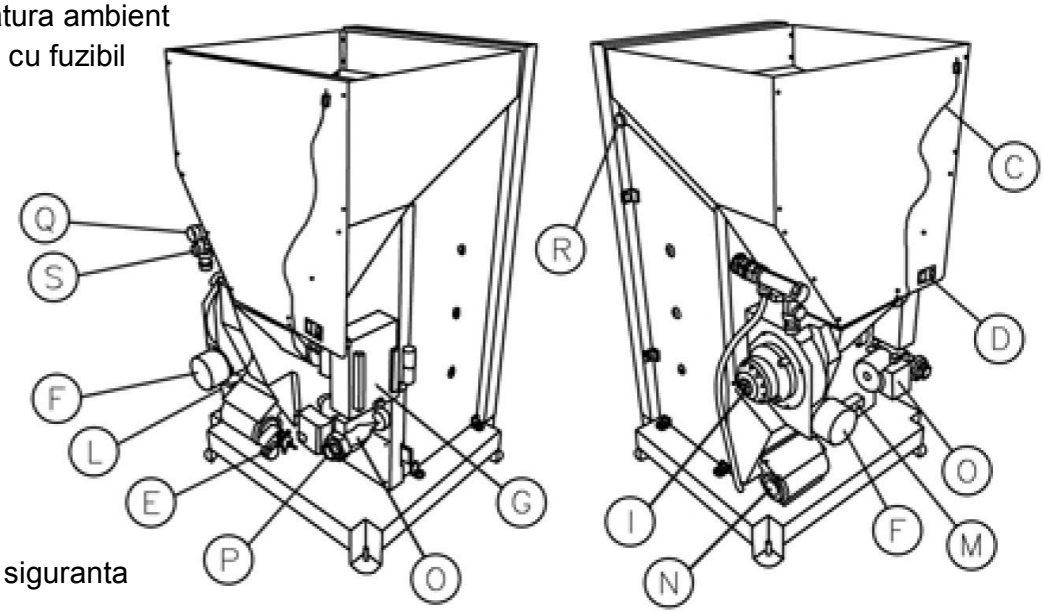

Caracteristici tehnice

- Dimensiuni: 59x56.5x101h
- Greutate: 175kg
- Putere termica globala:25kw
- Capacitate rezervor: 42kg
- Consum orar pellet: 0.8kg/ora minim - 4.2kg/ora maxim
- Tensiune: 220V
- Frecventa: 50hz
- Putere in regim: 110W maxim
- Putere in aprindere: 350W
- Volum de incalzit: 280 - 450mc

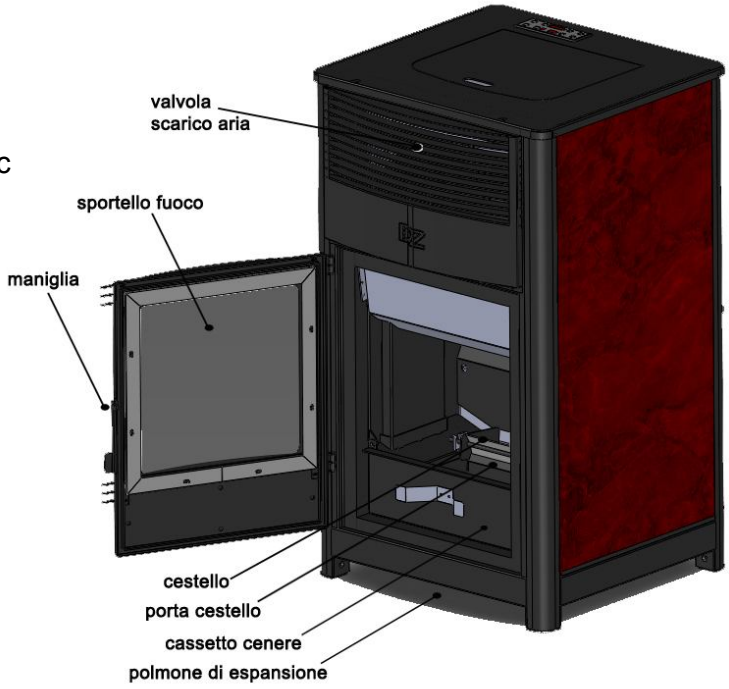

1.5 CARACTERISTICI TEHNICE MODEL *IDROBOX25*

A) Rezervor pellet
B) Vas expansiune
C) Priza de curent cu fuzibil 5A
D) Motoreductor
E) Iesire fum
F) Centralina
G) Cablu tastatura
H) Ventilator evacuare fum
I) Sonda fum
L) Bujie aprindere
M) Pompa apa
N) Intrare apa
O) Iesire apa
P) Sonda t apa cazan
Q) Valva de presiune

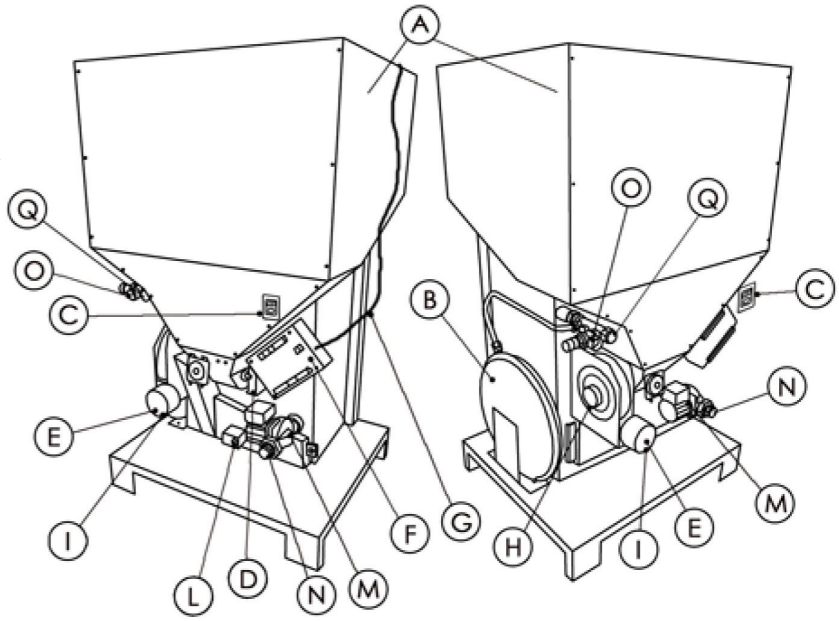

Caracteristici tehnice

- Putere termica globala 25 kW (21 kW la apa)
- Dimensiuni: cm 72x60xh128
- Greutate: 200 kg
- Volum incalzit : de la 280 m^3 la 420 m^3
- Capacitate rezervor peleti max kg 110
- Diametru iesire fum: 80 mm
- Randament: >90%
- Alimentare electrica: 220/230V
- Consum energie electrica: 25 - 100 W
- Putere in aprindere: 280 W
- Inaltime pompare pompa: 5m
- Valva de siguranta 2,5 bar
- Presiune de lucru: 1,5 bar
- Vas expansiune 8L
- Consum orar pellet: 1,2kg/h – max 5kg/h

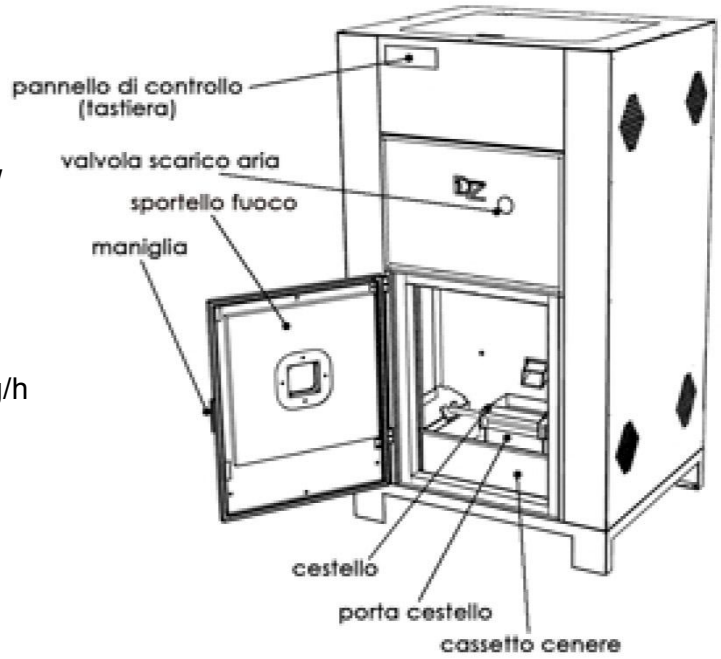

1.6 CARACTERISTICI TEHNICE *IDROBOX30*

A) Rezervor pellet
B) Vas expansiune
C) Priza de curent cu fuzibil 5A
D) Motoreductor
E) Iesire fum
F) Centralina
G) Cablu tastatura
H) Ventilator evacuare fum
I) Sonda fum
L) Bujie aprindere
M) Pompa apa
N) Intrare apa
O) Iesire apa
P) Sonda t apa cazan
Q) Valva de presiune

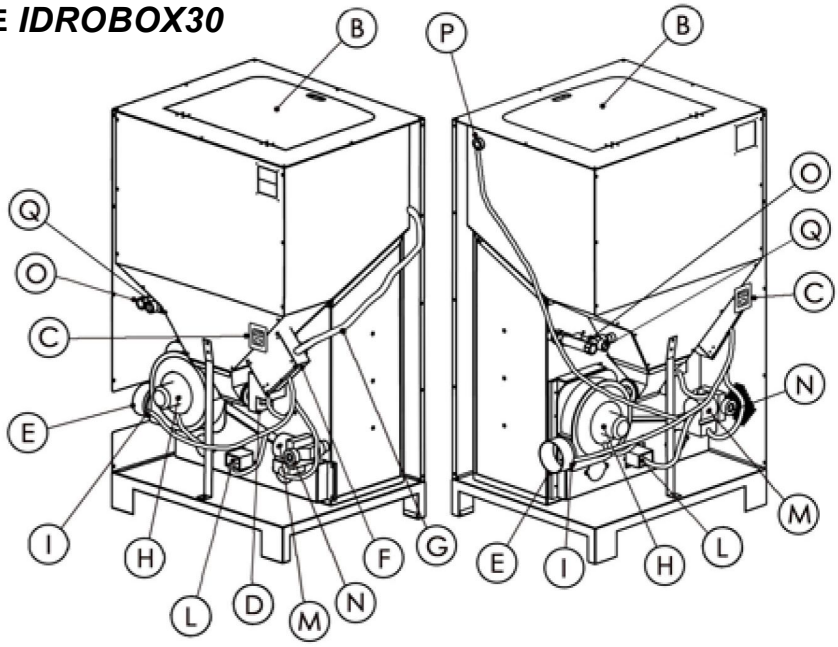

Caracteristici tehnice

- Putere termica globala 30 kW (25 kW la apa)
- Dimensiuni: cm 72x60xh128
- Greutate: 220 kg
- Volum incalzit: de la 300 m^3 la 750 m^3
- Capacitate rezervor peleti max kg 110
- Diametru iesire fum: 100 mm
- Randament: >90%
- Alimentare electrica: 220/230V
- Consum energie electrica: 25 - 100 W
- Putere in aprindere: 280 W
- Inaltime pompare pompa: 5m
- Valva de siguranta 2,5 bar
- Presiune de lucru: 1,5 bar
- Vas expansiune 8L
- Consum orar pellet: 1,5kg/h – max 6,5kg/h

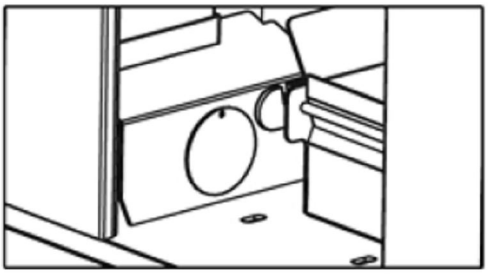

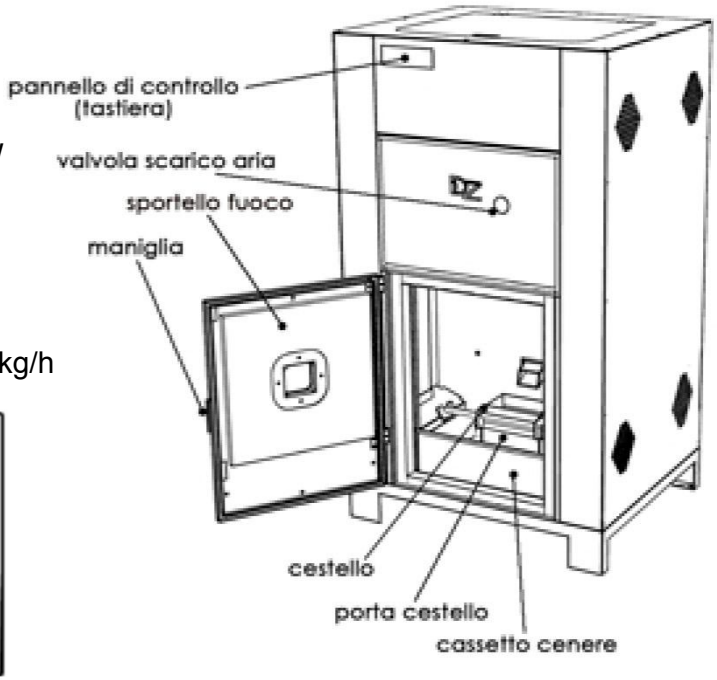

particularitate focar idrobox 30(capace laterale care trebuie inlaturate in vederea aspirarii cenusei din canalul de fum)

1.7 CARACTERISTICI TEHNICE *IDROBOX35*

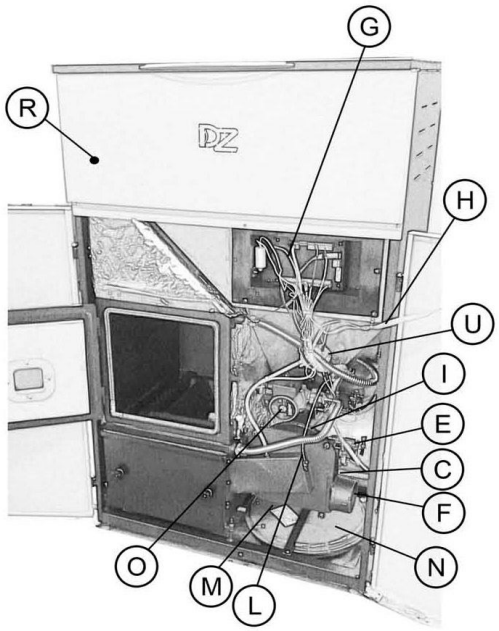

A) Tastiera
B) Capac rezervor pellet
C) Motoreductor 2
D) Priza curent cu intrerupator fuzibil
E) Motoreductor 1
F) Iesire fum
G) Centralina
H) Cablu tastiera
I) Ventilator eliminare fum
L) Sonda fum
M) Eectrod aprindere
N) Vas expansiune
O) Pompa apa
P) Retur
Q) Tur
R) Sonda cazan
S) Supapa siguranta

Caracteristici tehnice

- Dimensiuni: cm 85x54xh144
- Greutate: 220 kg
- Capacitate rezervor peleti max kg 120
- Diametru iesire fum: 100 mm
- Randament: >91%
- Alimentare electrica: 220/230V
- Consum energie electrica: 25 - 80 W
- Putere in aprindere: 280 W
- Inaltime pompare pompa: 5,5m
- Valva de siguranta 2,5 bar
- Presiune de lucru: 2,5 bar
- Vas expansiune 8L

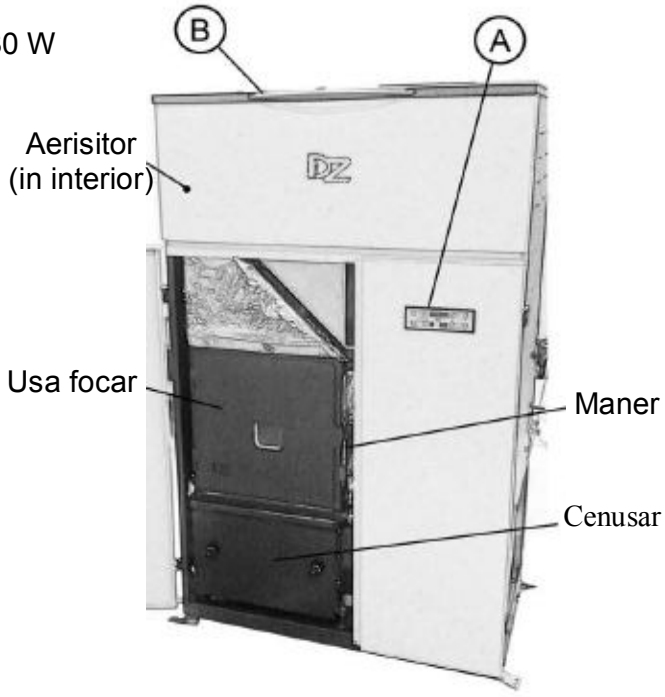

1.8 VEDERE DIN SPATE. RACORDURI APA-FUM - ELECTRIC.

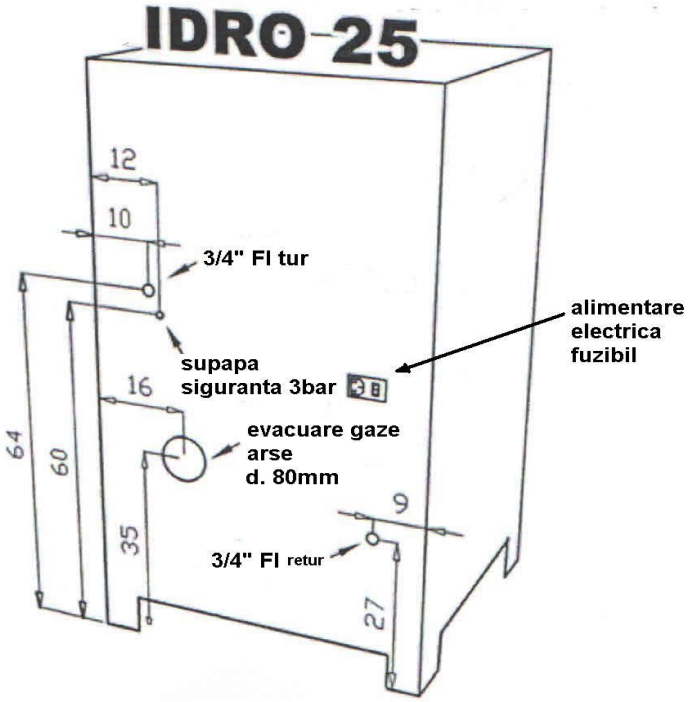

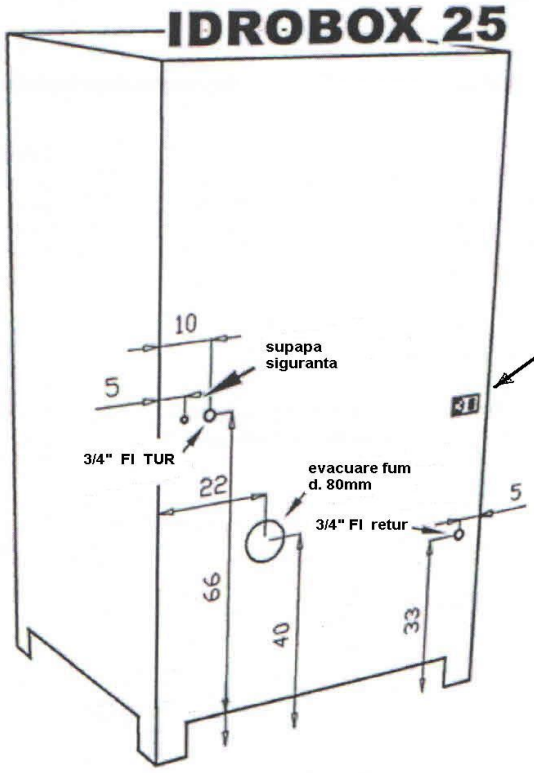

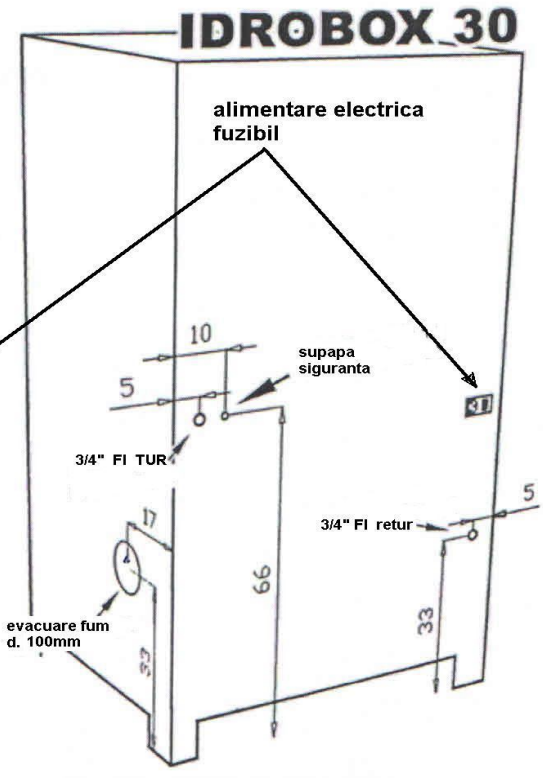

Idrobox 35

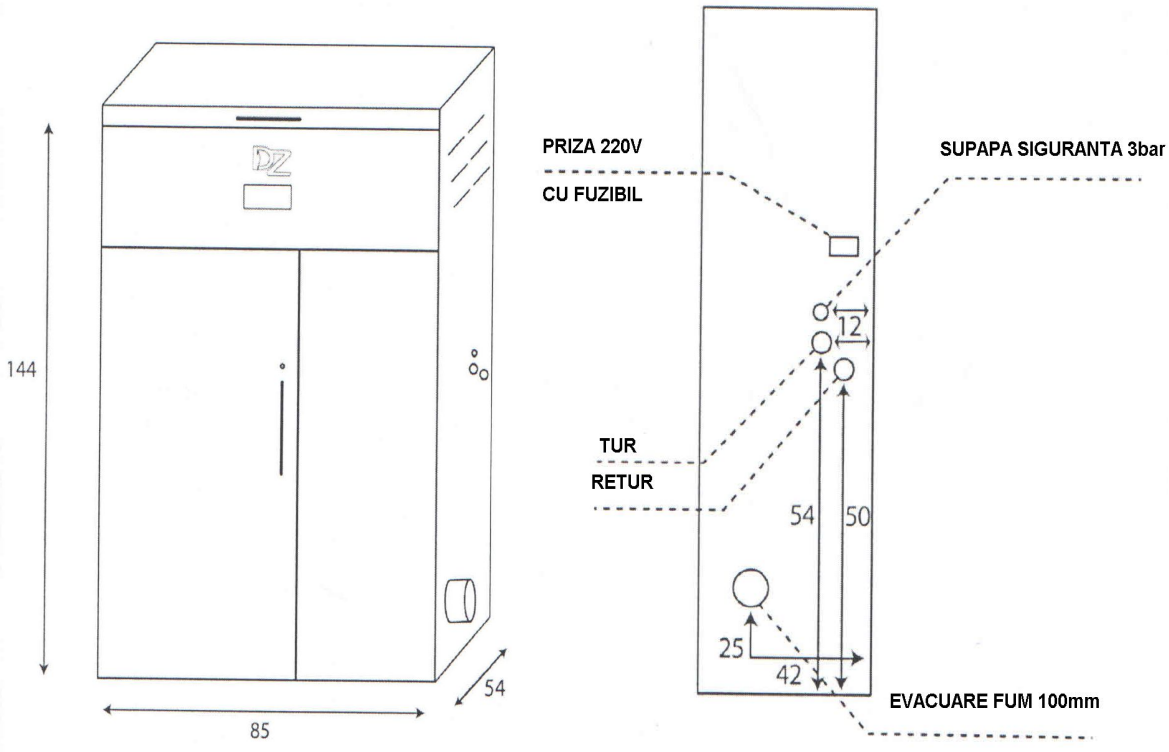
144
85
54
PRIZA 220V
CU FUZIBIL
SUPAPA SIGURANTA 3bar
12
TUR
RETUR
54
50
25
42
EVACUARE FUM 100mm

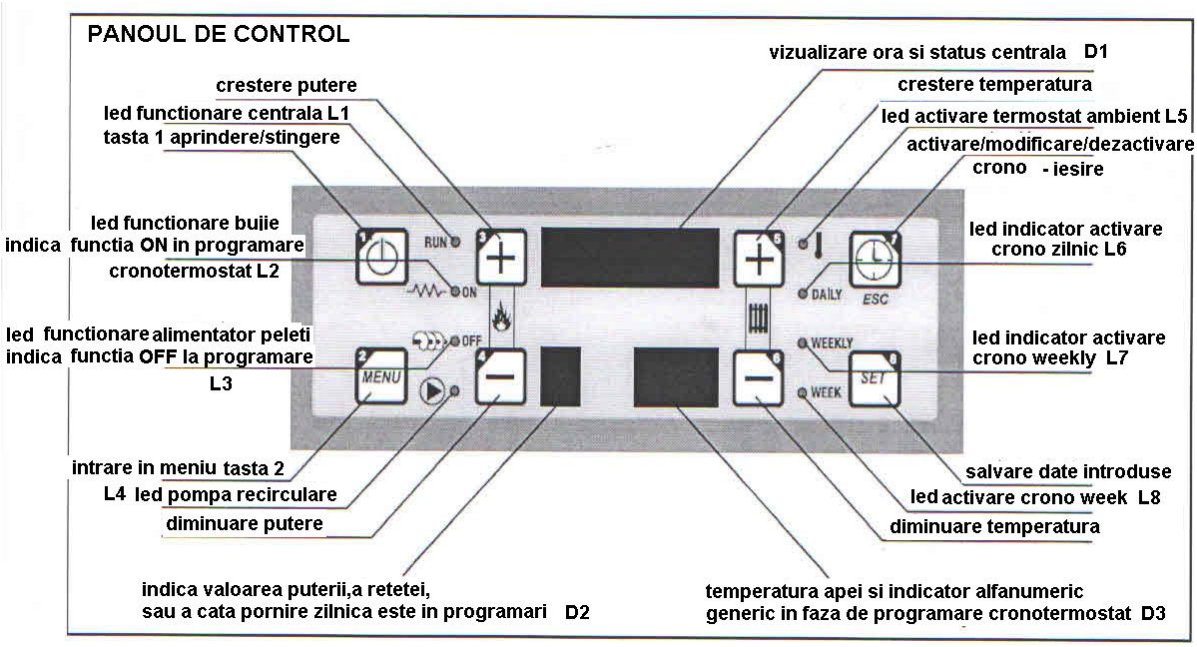
PANOUL DE CONTROL
vizualizare ora si status centrala D1
crestere putere
crestere temperatura
led functionare centrala L1
led activare termostat ambient L5
tasta 1 aprindere/stingere
activare/modificare/dezactivare
crono - iesire
led functionare bujie
indica functia ON in programare
cronotermostat L2
led indicator activare
crono zilnic L6
led functionare alimentator peleti
indica functia OFF la programare
L3
led indicator activare
crono weekly L7
intrare in meniu tasta 2
L4 led pompa recirculare
salvare date introduse
led activare crono week L8
diminuare putere
diminuare temperatura
indica valoarea puterii,a retetei,
sau a cata pornire zilnica este in programari D2
temperatura apei si indicator alfanumeric
generic in faza de programare cronotermostat D3
RUN
ON
OFF
MENU
DAILY
ESC
WEEKLY
WEEK
SET

SCHEMA ELECTRICA TERMOLEGULATOR – toate modelele

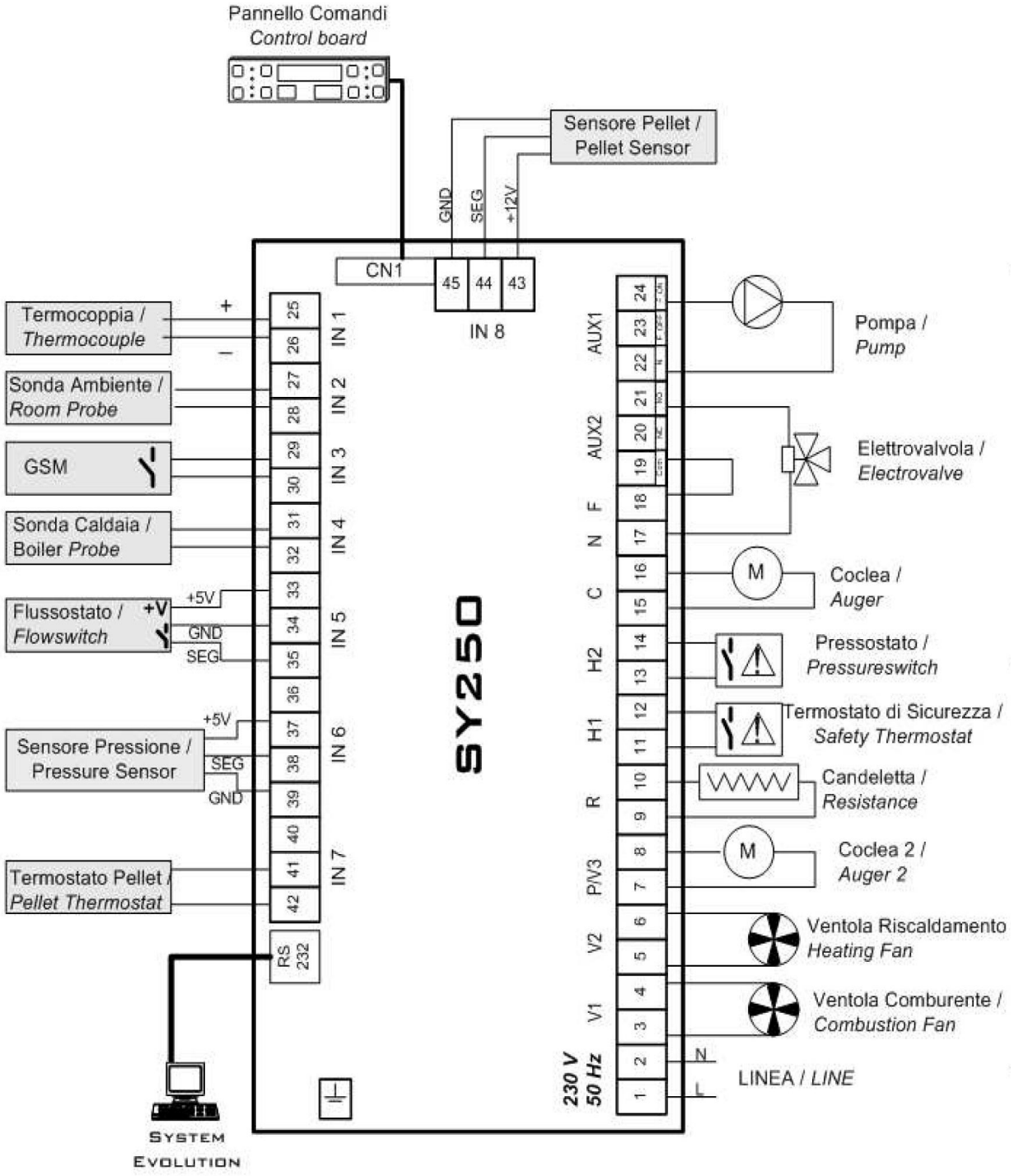

TA – Legatura la termostatul de ambient,iesire 27-28, contact deschis, nealimentat. La inchiderea acestuia centrala merge in ECO.

CRONO – Iesire 29 – 30, contact deschis, nealimentat. La inchiderea acestuia, centrala merge in ON, iar la deschidere merge in OFF.**Acest contact NU se leaga la termostatul ambient!!!**

2 INSTRUCTIUNI DE INSTALARE

Instalarea acestor tip de sobe cere un adecvat racord pentru fum la exteriorul casei si o pozitionare corecta la interiorul ei.

2.1 POZITIONAREA

Sobele pe aer trebuie pozitionate in spatiul cel mai amplu al casei, preferabil in colturi,pentru o majora difuziune a aerului, in zona nord. (fig.A). I fata sobei nu trebuie puse obiecte sau mobilier pentru a favoriza expulsiunea aerului cald: 3 metri circa. Nu pozitionati soba linga frigidere si congelatoare pentru ca ar putea crea daune acestora. In jurul sobei (centralei tip IDRO25) lasati spatiul necesar pentru intretinere respectand spatii minime de 20cm. Nu pozitionati soba in dormitor, baie, in locuri unde impiedica pasajul sau ambient prea mic.

2.2 AERUL NECESAR COMBUSTIEI

Aerul care se preleva din ambient pentru propria combustie trebuie sa fie reintegrata in ambient prin intermediul de prize de aer. Priza de aer poate fi montata in orice punct al ambientului in care este insatalata soba(fig. C) preferabil nu langa soba. Este interzis legarea intrarii aerului de combustie cu externul cladirii.

2.3 EVACUARE FUM

Evacuarea fumului este de diametrul 80mm respectiv 100mm pentru modelul 30kw si 35kw si trebuie sa aiba un numar mic de curbe si o inltime de minim 2 metri pentru a garanta tirajul natural in caz de nefunctionare a ventilatorului de fum sau de intrerupere a energiei electrice. Soba este tarata pentru a functiona cu „instalatie standard" care cuprinde: 2 curbe 90 grade dintre care una sa fie T de condens, 50 cm in orizontala si o inaltime de aproximativ 2 metri.Corecta functionare a sobei poate varia in functie de instalatie de calorifere precum si a hornului cand acesta exista,si nu putem fi responsabili daca centrala nu da randament din

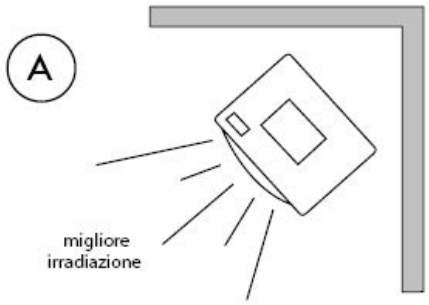

POZITIONARE IN COLTUL CAMEREI

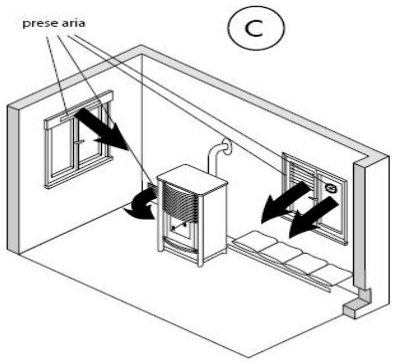

PRIZE AER LOCUINTA

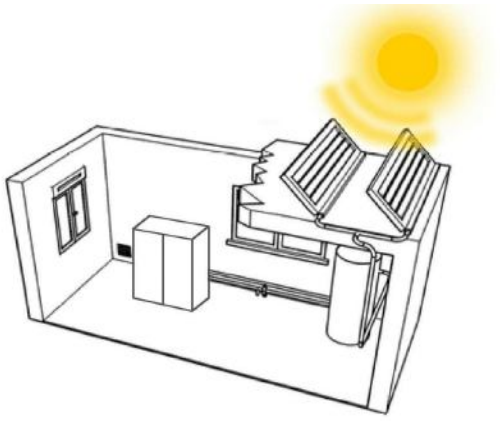

LOCAL TEHNIC

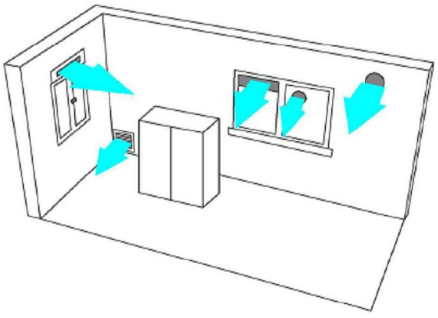

PRIZE AER LOCAL TEHNIC

cauzaunei instalari gresite. Folositi tubulatura izolata in exteriorul locuintei cand evacuarea se face direct la exterior. Se recomanda curatarea tubulaturii anual si in caz de functionare cu probleme trebuie controlata de un specialist. In timp ce soba este in functiune nu trebuie sa intre nimic in contact cu tubulatura pentru a nu se intampla accidente.

2.4 LEGATURA TUBULATURII DE FUM

Trebuie instalate de personal calificat. Poate fi legate la un cos sau dusa direct pe acoperis. Instalatia este recomandat sa re execute cu tubulatura izolata, fixata tubulatura cu stafe pe masura, aplicand si un acumulator de condens. Se poate introduce tubulatura intr-un cos deja existent, controlat in prealabil si, daca dimensiunile acestuia sunt inferioare de 15x15cm, nu este necesar ca tubulatura noastra sa ajunga pana la extremitatea superioara a cosului.

2.5 LEGATURA LA CALORIFERE (IDRO SI IDRO BOX)

Idro este o centrala pe pellet care se leaga la sisteme de incalzire cu calorifere sau in pardoseala. Soba vine legata la linia principala a circuitului de incalzire cu tubulatura de minim ¾. Nu este posibil sa se lege centrala direct la tubulatura unui calorifer, pentru ca acestea sunt de diametru prea mic. Centrala este completa de pompa recirculare,vas expansiune,si valva de siguranta. Centrala poate fi legata si la o instalatie deja existenta,impreuna cu o alta centrala, iar circuitul apei in interiorul sau nu trebuie inchis niciodata.

Pentru productia de apa calda, este disponibil optional schimbatorul de placi sau boiler cu una sau doua serpentine.

Este periculos functionarea fara apa sau cu tubulatura tur/retur inchisa.

1. SCHEMA DE MONTAJ CU HORN IZOLAT TERMIC, PANA PE ACOPERIS (metal sau caramida)

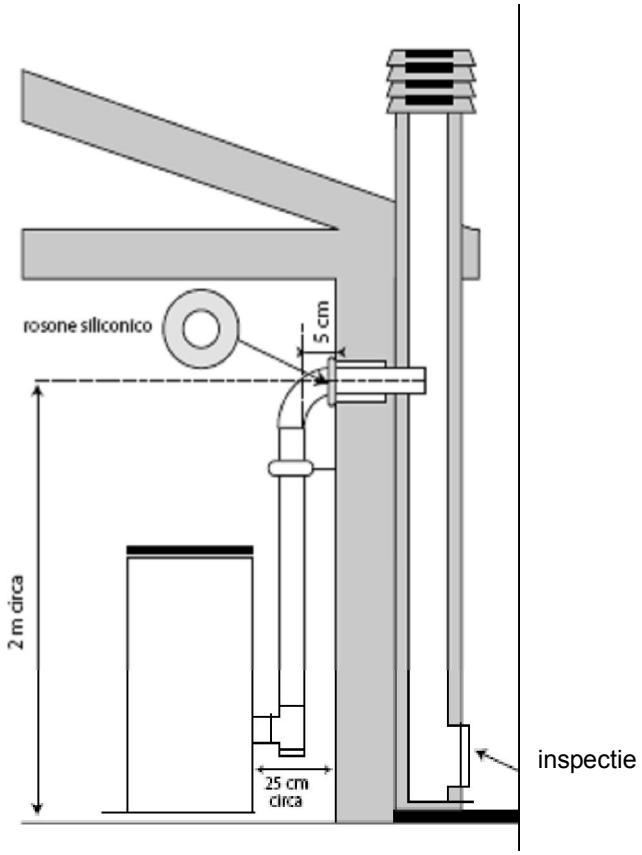

2. VARIANTA MONTAJ FARA HORN IZOLAT – evacuare laterala
Recomandat minim 3 metri de tubulatura fum pentru o influenta minima a tirajului natural

A) GRILA DE EVACUARE FUM ORIZONTALA
B) TEU CONDENS (CU DOP DE INSPECTIE- NEINCLUS IN PRET)
C) PRIZA DE AER MINIM d. 80mm
D) COT
E) ROZETA MASCARE TRECERE PRIN ZID
F) COLIER CU DIBLU FIXARE TUBULATURA

NOTA: TUBULATURA ESTE DIN OTEL SPECIAL VOPSIT NEGRU SIDEF SI ARE GARNITURI SILICONICE PENTRU TEMPERATURI INALTE.
LUNGIMI DISPONIBILE: 250mm,500mm SI 1000mm SI DIAMETRE DE 80 SI 100mm

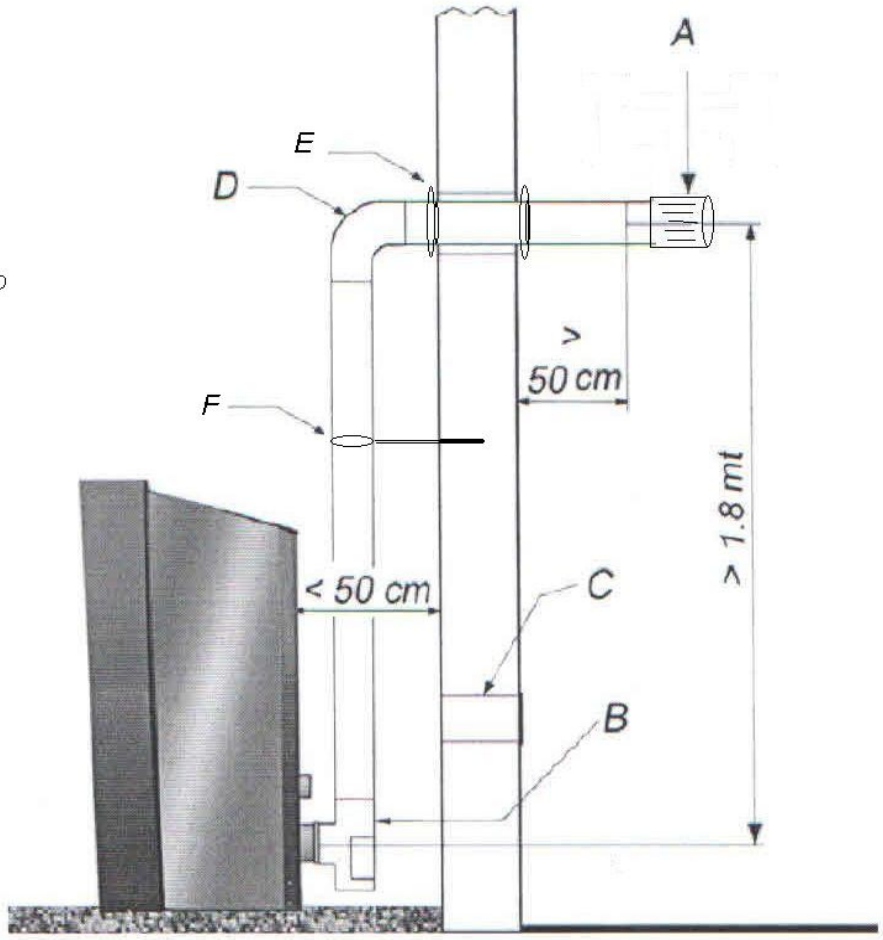

Nota: nu folositi acest tip de schema fara grila de evacuare, care protejeaza impotriva curentilor de aer. Depasiti cu 60cm limita zidului. Nu evacuati sub streasina sau in locuri greu accesibile. Peretele unde se face evacuarea trebuie sa fie liber pe o suprafata de cel putin 3 metri in jurul tubulaturii, pentru a nu se crea "invaluiri" ale vantului care pot murdari fatada si pot crea disfunctionalitati centralei.
Tubulatura urca prin interiorul locuintei pentru aproximativ 2 metri,atfel incat, la iesirea prin perete, fumul este deja la o temperatura inferioara care nu permite formarea condensului.

3 FUNCTIONAREA

NOTA. UNELE PROGRAMATOARE SUNT REGLATE DIN FABRICA SA EXECUTE PROGRAMUL DE „GESTIONARE PROPORTIONALA A PUTERILOR", FAPT CARE REDUCE EROAREA UMANA. PENTRU MAI MULTE INFORMATII,CONTACTATI CENTRUL ASISTENTA.TEHNICUL POATE ACTUVA FUNCTIA DE STAND-BY PENTRU TERMOSTATUL DE APA, SAU PENTRU CEL DE AMBIENT(MODEL IDRO 25). FUNCTIA DE STAND-BY ESTE RECOMANDATA CAND INSTALATIA ESTE FOARTE MICA(3-5 CALORIFERE) SI SE AJUNGE IMEDIAT TEMPERATURA DORITA.

3.1 CENTRALA OPRITA

Daca unul dintre leduri L1,L2,L3 sau L4 nu este aprins sau intermitent, si sunt vizualizate orarul si temperatura apei (fig.1), soba e stinsa.

.

Figura 1

3.2 APRINDERE

Pentru a aprinde aparatul, tineti apasat butonul 1 pentru 5 secunde. Soba efectueaza un control al componentelor(scrie CHEC pe display) (foto 2), si incepe sa cada pellet (fig. 3), (L1 este intermitent,L2 este aprins si L3 se aprinde cu intermitenta rara). Dupa 5 minute incepe combustia pelletului cazut in focar. Dupa aceasta , aprinzatorul de decupleaza(L2 se stinge) si , daca soba nu este calda suficient, efectueaza o faza de incalzire (scrie STAB). Ajunsa temperatura de functionare, soba iese din modalitatea APRINDERE (ACC) si trece la cea NORMALA(foto 4) (L1 aprins,L3 are intermitenta). Doar in faza „normala" utilizatorul poate sa varieze parametrii sobei D2 (indicator de parametri generic). Centrala Idro cand ajunge la 40 grade C, activeaza pompa (L4 aprins) in timp ce modelele pe apa, cand sunt calde suficient, activeaza aerul frontal.

Figura 2

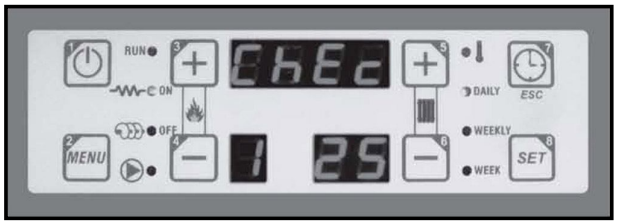

Figura 3

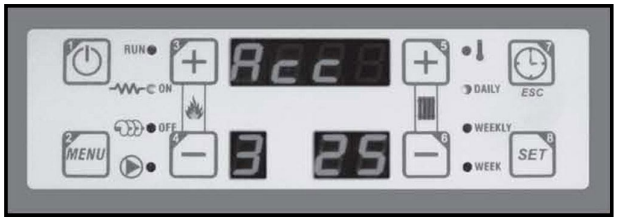

Figura 4

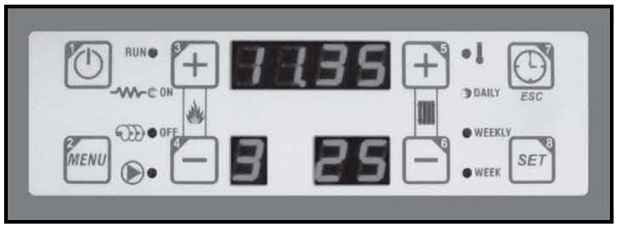

3.3 OPRIREA

In orice moment este posibil stingerea centralei tinand apasat tasta 1 pentru 5 secunde. Nu stingeti soba intrerupand alimentarea electrica. Stingerea va dura pana la racirea sobei, pe display apare scris SPE (fig. 5) si intermitenta becului RUN pentru 20 minute circa. Dupa acest

timp soba stinge toate ventilatoarele si pentru 5 minute nu este posibil s-o reaprindem si apre scris „PULI GEN” care aminteste sa controlam starea de curatenie a focarului si a camerei de combustie.

Figura 5

3.4 FAZA DE MODULATIE

sobele si centralele sunt programate pentru a ajunge temperaturi memorate: la toate modelele este posibil sa memoram temperatura ambientului si la modelele Idro si Forno este posibil sa programam temperatura apei din calorifere si a cuptorului. Cand apare scris MOD pe display, se ajunge la una dintre temperaturile programate de utilizator(apa, aer sau cuptor) (foto 6) si soba se pune pe minim, adica la puterea 1 (ramane vizualizat pe display puterea programata de utilizator). Cand o temperatura se reduce, soba se intoarce sa functioneze functie de puterea programata.

Figura 6

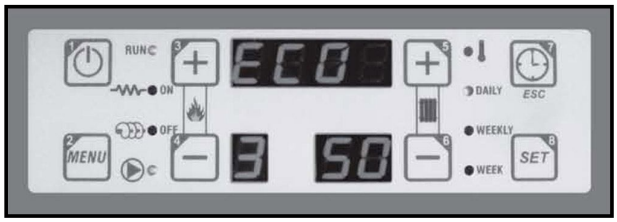

Figura 7

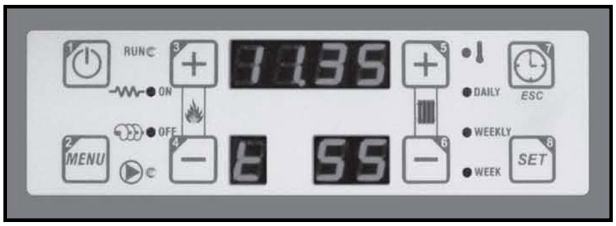

3.5 PROGRAMAREA TERMOSTATELOR

3.5.1 IDRO

Centrala vizualizeaza pe display temperatura apei pompata in calorifere. Apsand unul dintre tastele 5 sau 6 o singura data, vizualizeaza temperatura programata la maxim, pentru a varia aceasta, apasati repetitiv 5 sau 6 si programati temperatura maxima dorita (se recomanda 50-60 grade). Cand apa ajunge la temperatura programata, centrala va intra in modulatie,(putere minima1, pe display scrie MOD) (fig.6). de fiecare data cand soba citeste o temperatura de apa inferioara fata de cea programata, va iesi din faza de modulatie. Este posibil sa controlam functionarea sobei Idro programand temperatura care se doreste in ambientul din jurul centralei. Centrala masoara temperatura prin intermediul sondei ambient(aceasta exista doar la

Figura 8

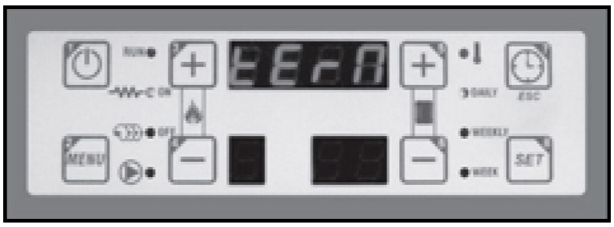

modelul IDRO de interior. La modelele box de local tehnic, nu exista aceasta sonda, la bornele corespunzatore -27 si 28- se leaga termostat de ambient). Pentru a modifica acest parametru, procedati astfel:

1. apasati o data butonul 2 MENIU
2. apasati pe 3 sau 4 din meniu (+ si -) pana cand se citeste „TERM" – termostate (fig.8), intrati cu 8 SET
3. apasati 3 sau 4 pana cand obtineti valoarea de temperatura dorita
4. memorizati valoarea cu 8 SET
5. iesiti din MENIU cu 7 ESC

Figura 13

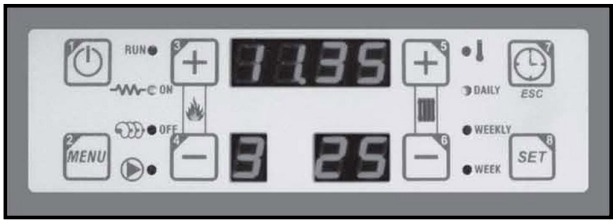

Din acest moment , la ajungerea valorii programate, centrala va intra automat in modulatie. Daca nu se doreste sa se foloseasca aceasta functie, lasati valoarea termostatului ambient la valoarea de 30 grade
inferioare rispetto a quella impostata uscirà dalla fase di economia.

Figura 14

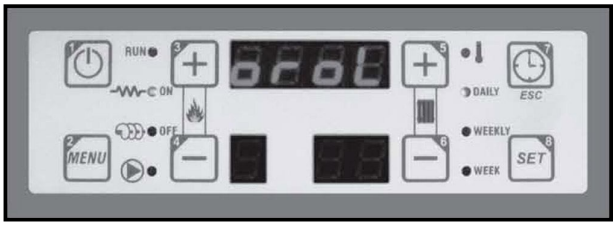

3.6 REGLAREA PUTERII

Modificand puterea sobei,creste sau diminueaza combustia sau ventilatorul de incalzire in cazul incalzirii cu aer. Pentru a o modifica , actionati tastele 3 si 4 ; crescand puterea. Creste consumul si in consecinta creste caldura dezvoltata de soba. Puterea programata si vizualizata de numarul din stanga jos al tasterei. In fig. 13 este programata la 3. (in general centralele vin setate din fabrica cu un program care gestioneaza automat puterea,functie de necesar- temperatura apa sau aer cerute)

Figura 15

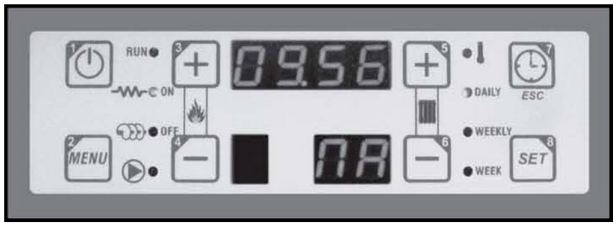

3.7 PROGRAMARE CEAS

Pentru a programa orarul intern al sobei si ziua saptamanala in curs, procedati astfel:

1. apasati 2 MENIU, mergeti pana la OROLOGIO (fig. 14) cu tastele 3 sau 4, intrati in meniul OROLOGIO apasand tasta 8 SET si intrati in modalitatea MODIFICA apasand din nou 8 SET(fig. 15)
2. modificati valorile cu 5 si 6 sau cu 3 sau 4 trecand de la ora,minute sau

zi. Pentru a memoriza orarul programat, apsati 8SET si pentru a iesi din MENIU apsati 7

3.8 CRONOTERMOSTAT

Toate modelele sunt dotate de functia CRONO : utilizatorul are la dispozitie 3 tipuri diverse de program: zilnic,saptamanal si week-end. In aceste programe se pot face 3 aprinderi si 3 stingeri pe zi.

1. crono zilnic (DAILY) permite de a programa 3 aprinderi si stingeri in orare diferite pentru fiecare zi a saptamanii.(puetm efectua doar una sau doua.in fig 18, cifra 1 indica a cata aprindere este,si aceasta se comuta cu tastele 3 sau 4,mergan la 2 sau 3 – a treia aprindere)
2. crono saptamanal (WEEKLY) permite sa programam 3 aprinderi si opriri ale sobei in orare identice pentru toate zilele saptamanii

crona week-end (WEEK) permite sa utilizam doua tipuri diverse de program: unul pentru perioada luni-vineri si unul pentru sambata si duminica cu 3 aprinderi-stingeri in fiecare zi. Puetm opta sa activam doar una sau doua stingeri pe zi,cealalta fiind inactiva (patru linii-foto 19 care se activeaza si se dezactiveaza cu tasta 1)

3. crono WE care permite de a utiliza 2 programe diverse de aprindere, unul pentru luni-vineri si altul pentru sambata si duminica.

3.8.1 CRONO DAILY:

Pentru a programa aceasta functie, faceti in felul urmator:

1. Intrati in MENIU cu tasta 2 si mergeti pana la CRONO cu 3 sau 4 si intrati in CRONO cu tasta 8
2. Mergeti pana la meniu GIORN cu 3 sau 4 si confirmati cu 8(fig.17).Valorile vor clipi.
3. Selectionati ziua aleasa si una dintre aprinderi(fig. 18) considerand ca pentru fiecare aprindere(ledul L2) si fiecare stingere(ledul L3) (de luni pana duminica) cu tastele 3 sau 4. pentru a activa si dezactiva valorile programate,se utilizeaza tasta 1. Cand vizualizarea vine inlocuita de 4 linii (fig. 19) acea aprindere este dezactivata.
4. Apasati 8 si activati orarul de aprindere cu 5 sau 6 de pe tastiera. Alegeti ora si minutele cu 3 sau 4 si confirmati cu 8
5. Mutati-va cu 3 si efectuati aceeasi procedura ca la punctul 4 pentru a activa orarul de stingere L3u aceeasi procedura de programare,

Figura 16

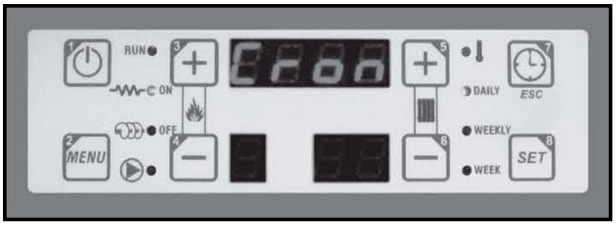

Figura 17

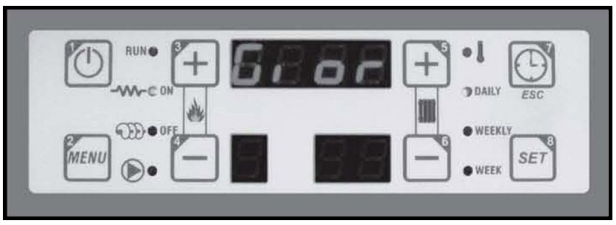

Figura 18

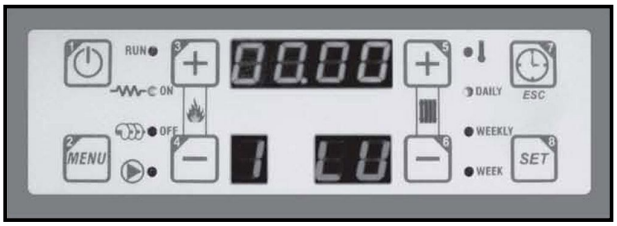

putem activa restul de zile ale saptamanii
6. Pentru a iesi din MENIU apasati 7 sau asteptati 20 secunde
7. Vedeti activarea daily la ledul corespunzator(acesta se va aprinde)

3.8.2 CRONO SAPTAMANAL (WEEKLY)

Pentru a programa aceasta functie, procedati astfel:

1. Intrati in MENIU apasand 2, mergeti la CRONO cu 3 sau 4, si intrati in CRONO cu 8
2. Mergeti pana la submeniul SETT cu tastele 3 sau 4 si confirmati cu 8 (fig. 20)
3. Selectionati una dintre aprinderi (fig. 21), considerand ca pentru fiecare aprindere trebuie introdus un orar de aprindere (L2) si unul de stingere(L3) comutand cu tastele 3 sau 4. pentru a activa si dezactiva valorile cerute, se utilizeaza tasta 1. Cand vizualizarea orarului vine inlocuita de cele 4 linii, acea singura aprindere este dezactivata.
4. Apasati 8 si programati orarul de aprindere cu tastele 5 sau 6 ale tastierei, alegeti ora si minute cu tastele 3 sau 4 si confirmati cu 8
5. mutati-va cu tasta 3 si efectuati aceeasi procedura de la punctul 4 pentru a programa orarul de stingere
6. Pentru a iesi din MENIU apsati 7 sau asteptati 20 secunde
7. Vedeti activarea CRONO la ledul corespunzator.

o 1 Cand in loc de ora, se vad patru linii,acea aprindere este dezabilitata. (fig 18).

3.8.3 CRONO WEEK-END (WEEK)

Permite de a utiliza 2 programe diverse de aprindere, unul pentru luni-vineri si altul pentru sambata si duminica. Pentru a programa aceasta functie, procedati astfel:

Figura 19

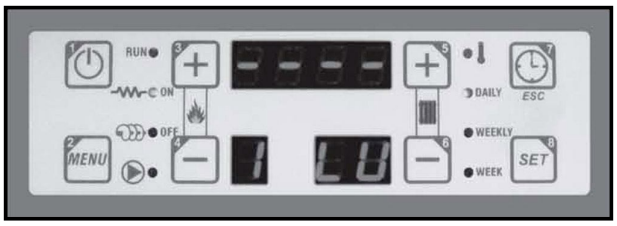

Figura 20

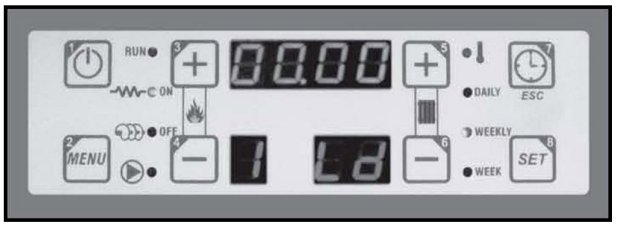

Figura 21

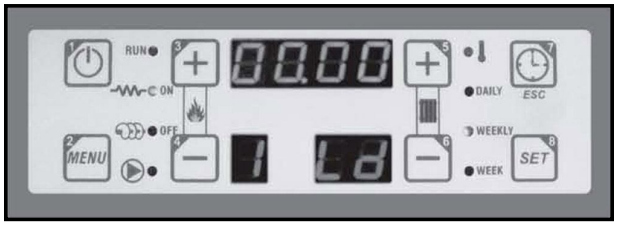

Figura 22

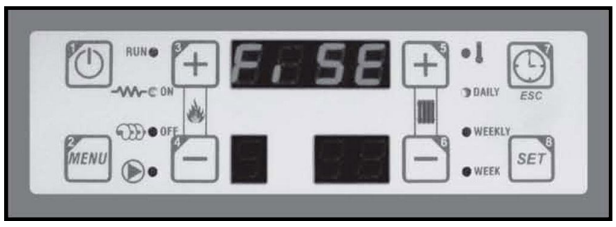

1. Mergeti pana la submeniul WEEK (FISE) (fig. 22) cu tastele 3 sau 4 si confirmati cu tasta 8.
2. Selectionati cu 3 sau 4 una dintre aprinderi, considerand ca pentru fiecare aprindere trebuie introduse un orar de aprindere L2 si unul de stingere L3(fig. 23). Pentru a activa si dezactiva valorile dorite,se utilizeaza tasta1. Cand vizualizarea orarului vine inlocuita de cele 4 linii, acea singura aprindere este dezactivata(fig.19).
3. Apasati 8 si programati orarul de aprindere cu 5 sau 6, alegeti ora si minute cu 3 sau 4 si confirmati cu 8
4. Mutati-va cu 3 si efectuati aceeasi procedura de la punctul 3 pentru a programa orarul de stingere. Cu aceeasi procedura de programare putem programa sambata si duminica(fig 24)
5. pentru a iesi din MENIU apsati 7 sau asteptati 20 secunde

Vedetii activarea CRONO la ledul corespunzator

.

Figura 23

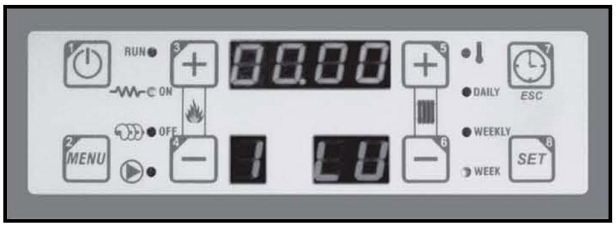

3.8.4

Odata creat un program zilnic, saptamanal sau de sfarsit de saptamana,pentru a folosi unul dintre acestea,trebuie activat tinand apasat pentru cateva secunde tasta 7. Trebuie repatata operatiunea pana cand nu se aprinde beculetul corespunzator: daily(L5, zilnic) , weekly(L6,saptamanl) si week (L7, de sfarsit de saptamana).Daca dorim dezactivarea,trebuie tinut apasat pe aceiasi tast 7 pana cand nu mai ramane aprins niciun led corespunzator programarilor.

Figura 24

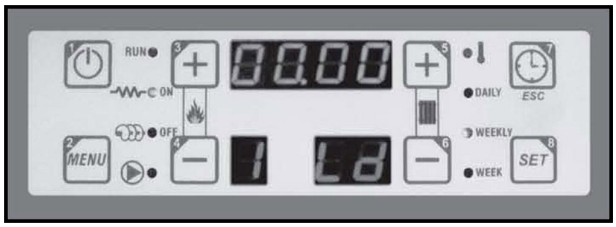

3.9 **MENIU RETETE (functie de calitatea si lungimea peletului)**

Sobele dispun de 4 programari de combustie, denumite retete(RICE). Fiecare reteta este tarata la diversi parametri; dupa tipul de combustibil,puteti alege caderea pelletului sau aerul destinat combustiei cele mai corecte.Valoarea vine modificata in baza marimii pelletului, puterii de combustie a pelletului (daca pelletul e mic si cade usor in focar, se recomanda programare o reteta mica (1), daca in schimb se utilizeaza un pellet lung, se recomanda programarea la o reteta mai mare- 3 sau 4).

Pentru a memoriza o reteta procedati astfel:

1. Intrati in MENIU cu 2 , mergeti la RICE cu 3 sau 4, si intrati cu 8.

Figura 25

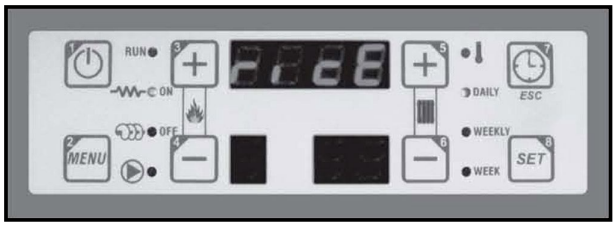

2. Apasati din nou 8, memorizati reteta aleasa de la 1 la 4 cu tastele 5 sau 6 si confirmati cu 8(fig. 26): la o singura apsare al 8 , valoarea de modificat palpaie, la a doua apasare se memorizeaza si nu mai palpaie.
3. Pentru a iesi din MENIU apsati 7 sau asteptati 20 secunde

Figura 26

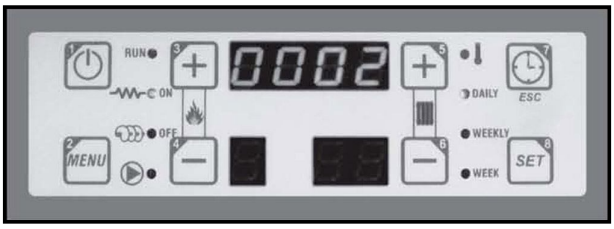

4 PROBLEME SI SOLUTII

4.1 MESAJE DE EROARE SI POSIBILE DISFUNCTIONALITATI

Cum procedati daca:

- combustibilul cade dar nu se aprinde;
- soba nu completeaza faza de aprindere(15minute) si flacara se stinge dupa cateva minute;
- nu cade pelletul in focar;
- din soba ies mirosuri sau fum in faza de lucru;
- soba se stinge dupa cateva ore de functionare;
- pelletul nu este ars complet;
- soba se incalzeste prea mult;
- soba merge in modulatie inainte de a ajunge la temperatura programata de apa sau aer;
- flacara este neregulata si este funingine pe geam;
- display-ul este stins;

SOLUTII

1) **combustibilul cade dar nu se aprinde(pe display scrie PULI si ALARM).** Deconectati de la reteaua electrica. Goliti focarul de pellet. Pozitionati corect focarul in suportul de focar ca in cap. 1.2. Verificati curatenia focarelor(fig.9 pag. 27) si a cosului. Alimentati si efectuati o noua tentativa de aprindere; daca persista problema, contactati serviciul Asistenta. Daca pelletul nu a fost corect conservat sau a ramas la contactul cu aerul prea mult timp, procentul de umiditate in pellet creste si devine mai dificila aprinderea si produce fum in camera de combustie.
2) **soba nu completeaza faza de aprindere(15 minute) si flacara se stinge dupa cateva minute(pe display scrie PULI si ALARM).** Soba merge in protectie pentru ca temperatura fumului nu a ajuns la 60 grade circa. Decuplati curentul. Curatati toate partile sobei ca in cap.6, repozitionati focarul daca este gasit in pozitie iregulara, si verificati prezenta de pellet umid in focar. Cuplati curentul si incercati o noua aprindere; daca problema persista contactati Asistenta
3) **nu cade pellet in focar(pe display scrie PULI GEN si ALARM).** In cazul acesta, materialul (pellet) poate impiedica transportatorul sa se invarta. Luati curentul si

goliti rezervorul de pellet si curatati de eventuale impuritati care impiedica dozatorul sa se invarta. Este interziz sa se atinga dozatorul-transportator cu curentul legat. Invartiti in sens contrar transportatorul cu un cleste sau levier, foarte lent, pentru a permite angrenajelor sa efectueze miscare inversa al mecanismului de cadere si extrageti obiectul strain din transportator. Este posibil sa se verifice corecta functionare a transportatorului facnd legatura electrica si pornind 1-2 minute centrala, fara sa se puna combustibil si observand miscarea. Se recomanda sa se faca aceasta miscare de catre un tehnic specializat.

4) **din soba ies mirosuri neplacute sau fum in faza de functionare.** Controlati ca portita sa fie inchisa bine. Controlati ca tubul de cenusa sa nu fie obturat cu cenusa. Daca soba e noua(abia instalata) este posibil sa se simta miros de vopsele. Acestea vor disparea dupa ceva ore de functionare.
5) **soba arata un mesaj de eroare pe display si se stinge dupa vreo 2 ore de functionare.** Daca se verifica o temperatura a fumului, apa sau ambient anormala, soba se stinge si pe tastiera apare un scris intermitent(Alt -care inseamna stop,blocare) se pot verifica diverse situatii care au dat origine eroarii. Este posibil sa verificam temperatura fumului tinand apasat tasta SET pentru cateva secunde(temperaturi normale de lucru 100-180 grade celsius).

- controlati ca tubulatura sa nu fie blocata de cenusa care impiedica iesirea corecta a fumului, cauzand cresterea temperaturii acestuia.
- Daca soba la rece vizualizeaza o temperatura diversa de cea a ambientului, cereti interventia centrului Asistenta.
- Daca soba este in modulatie si trece de 190gradeC, curatati cu grija soba si tubulatura fumului. Aprindeti din nou soba. Daca se repeta eroarea, contactati centrul de asistenta.

In caz de alarma a temperaturii apei:

- controlati presiunea instalatiei. Trebuie sa fie 1.2 bar la rece;
- controlati sa nu fie aer in instalatie;
- controlati ca robinetii sa fie toti deschisi;

In caz de larma a temperaturii ambientului:

- controlati pozitia sondei; daca este prea apropiata de tubulatura de fum sau de orice alt obiect calduros, temperatura aratata poate fi falsa;

6) **Pelletul nu vine ars in totalitate.** Cand se schimba tipul de pellet, daca in focar raman reziduuri nearse se recomanda sa se schimbe reteta (RICE) programata(de la 1 la 4). Carburatia corecta este atunci cand flacara este luminoasa si vie.
7) **soba incalzeste prea mult.** Modificati reteta din MENIU pentru a diminua caderea de pellet: cu cat reteta este mare, cade mult pellet in focar. Daca dupa ce schimbati reteta problema persista, contactati asistenta.
8) **soba merge in modulatie inainte de a ajunge la temperaturile programate de apa sau aer.** Verificati temperaturile programate de modulatie apa si aer, daca problema persista contactati centrul Asistenta
9) **flaca neregulata si funingine pe geam.** Daca in timpul functionarii se formeaza rapid funingine in camera de combustie, asigurati-va ca tubulatura fum nu este obturata. Efectuati o curatenie corecta a sobei si probati din nou functionarea. Daca problema persista, schimbati reteta. Daca nu sunt schimbari ,contactati asistenta.

10) **display stins si soba nu da semne de functionare.** Controlati priza de alimentare si tasta de aprindere din spate sa fie pozitionata pe ON. Deconectand soba de la energia electrica, este posibil sa controlam fuzibilul de langa butonul de aprindere din spatele sobei.

4.2 SISTEME DE SIGURANTA A SOBEI: CUM FUNCTIONEAZA

1. **siguranta contra acumularii excesive de pellet.**
   Daca se constata o acumulre excesiva de pellet in focar, soba trece in faza de stingere. Pe tastiera vine vizualizata scrierea intermitenta „ERR 03" si :PULI GEN" si se activeaza evacuatorul de fum pentru minim 60min pana la **resetarea eroarii tinand apasata tasta 2**
2. **siguranta contra fierberii apei.**
   Daca temperatura apei depaseste temperatura programata, soba se pozitioneaza la minim. In cazul in care temperatura apei depaseste 90 grade, soba trece in faza de stingere. Pe tastiera scrie ALARM TEMP PULI GEN. Se activeaza un semnal acustic care avizeaza intrarea in functiune a sigurantei.
3. **siguranta pentru exces temperatura fum.**
   Daca temperatura fumului rezulta excesiva, soba trece la puterea minima de functionare cu scrisul MOD pe tastatura. In cazul in care temperatura continua sa creasca, soba trece in faza de stingere. Pe tastatura va fi vizualizata scrierea Alt SiC(ALARM PULI GEN). Se activeaza un semnal acustic care avizeaza intrarea in functiune a blocajului. **Resetarea eroarii tinand apasata tasta 2**
4. **sfarsitul combustibilului sau blocarea mecanismului de cadere al pelletului.**
   Daca temperatura fumului coboara rapid, soba trece in faza de stingere. Pe tastatura scrie intermitent ERR 03 PULI GEN si se activeaza evacuarea fumului pentru minim 60min. posibilitatea de aprindere vine blocata pana la resetarea eroarii tinind apasata tasta 2.
5. **oprire accidentala in timpul fazei de aprindere.**
   Daca faza de aprindere vine intrerupta de utilizator, soba trece in faza de stingere. Pe tastiera vine scris intermitent PULI GEN. Pentru siguranta nu va fi posibil s-o reaprindem pentru 5 minute.
6. **aprindere falita**
   daca faza de aprindere nu se completeaza, soba trece in faza de stingere. Pe tastiera apare ERR03 in cazul ca a fost o combustie rea; ALARM TEMP in cazul in care combustibilul nu a luat foc. Scrisurile se alterneaza cu scrisul PULI GEN si se activeaza evacuarea fumului pentru minim 60 min, pana la resetarea eroarii tinand apasat tasta2.
7. **ruptura geamului anterior sau portita deschisa.**
   Daca temperatura fumului scade rapid din cauza infiltrarii de aer rece din exterior, soba trece in faza de stingere. Pe tastatura scrie ERR03 PULI GEN si se activeaza evacuarea fumului pentru minim 60 min. Posibilitatea reaprinderii vine blocata pana la resetarea eroarii, tinand apasata tasta 2.
8. **obstructionarea tubulaturii de fum sau cosului.**
   Daca depresorul constata o obstructie a cosului de fum, soba treca in faza de stingere.
   Pe tastatura vine vizualizata scrierea ERR02 PULI GEN. Posibilitatea de aprindere vine blocata **pana la resetarea eroarii tinand apasat tasta 2.**
9. **tentativa de aprindere gresita, in timpul fazei de stingere.**

Daca in faza de stingere se incearca de a a ctiva aprinderea, centralina emite un bip de avertizare, de imposibilitate de aprindere.

10. **sistem anticondens**
    soba functioneaza tinand sub control temperaturi pentru a evita decalaje care pot crea condens la interiorul sobei.
11. **sistem antiblocare pompa**
    Periodic, pompa intra in functie automat pentru cateva secunde, daca soba este alimentata. Daca soba este deconectata de la curent, pompa se activeaza la orice legatura la curent.
12. **sistem anticongelament**
    Daca temperatura apei scade sub 5 grade, pompa se activeaza automat pentru a face circulatia apei, daca soba e alimentata.
13. **controlul sondelor inainte de orice aprindere**
    La orice aprindere, in faza CHEK , centralina controleaza corecta functionare a sondelor.
14. **siguranta antisupraincalzire a combustibilului.**
    Daca vine relevata o temperatura inalta a combustibilului, la interiorul rezervorului, soba trece in faza de stingere. Pe tastiera vine scris ERR01 PULIGEN (all pel). Posibiltatea de aprindere vine blocata pana la racirea completa a sobei.
15. **siguranta exces de presiune apa**
    Soba, chiar si fara curent electric, este prevazuta de valva de siguranta pentru a descarca presiune in exces
16. **siguranta in caz de fluctuatii ale energiei electrice**
    Soba, in caz de fluctuatii ale curentului electric, efectueaza reaprindere automata, efectuand stingere cu scrierea REC si reaprindere imediata.
17. **siguranta in gaz de black-aut (lipsa de energie in timpul functionarii)**
    In lipsa energiei electrice, caderea pelletului se intrerupe. Combustibilul prezent in camera de combustie, nu este suficient pentru a creste temperatura centralei si eventuala presiune a apei in exces, vine eliminata de valva de siguranta care intra in functiune si in lipsa energiei electrice.
18. **siguranta supraincalzire soba**
    Daca supraincalzirea e minima, soba efectueaza doar stingerea si este posibila reaprinderea la racirea totala a ei. Daca supraincalzirea e excesiva, este clar ca este cauzata de un factor extern, soba face stingerea cu alarma ERR01 ramanand in stare de blocaj si este posibila reaprinderea numai de tehnic autorizat sau de proprietar asistat de catre tehnician prin telefon.

ATENTIE:TOATE ALARMELE SE RESETEAZA CU TASTA 2!!!

5 CURATENIA

O corecta curatenie a sobei/centralei termice este fundamentala. Pellet cu continut divers decat lemn sau o instalatie incorecta pot duce la crearea de cenusa multa in interiorul sobei. Deci se recomanda sa se curete cu atentie partile enumerate.(Inainte de a efectua orice curatenie, soba trebuie sa fie rece si cu intrerupataorul pe 0).
Faza 1. Extrageti focarul ca in foto
Faza 2. Curatati interiorul focarului, daca este necesar radeti eventuale reziduuri solide, asigurativa ca toate gaurile si pasajele de fum sunt libere.
Faza 3. Extrageti suportul de focar ca in foto

Faza 4. Curatati interiorul suportului, daca e necesar radeti eventuale reziduuri solide.
Faza 5. Cu ajutorul unui penson sau matura, adunati cenusa in caseta de cenusa.
Faza 6. Extrageti caseta de cenusa
Faza 7. Varsati cenusa intr-un container.
Faza 8. Aspirati ramasitele de cenusa cu un aspirator.
Faza 9. Aspirati ramasitele de cenusa din decantoare.
Faza 10. Efectuand o curatenie profunda in decntator si introducand tubul aspirant in decantator, obtinem o buna curatenie si a colectorului de descarcare prezent in partea posterioara a sobei.decantorul se poate demonta o data pe an si aspiratia se poate face si pe canalele care duc catre ventilator,cu ajutorul unui furtun mai subtire al aspiratorului.
Faza 11. Curatenia geamului se face cu carpa umida sau cu hartie umida. Se pot folosi detergenti speciali pentru cuptoare. Nu curatati geamul in timpul functionarii si nu folositi bureti abrazivi. Nu udati garnitura din azbest a portitei pentru ca se poate deteriora.

loviti sau demontati tabla canalizor

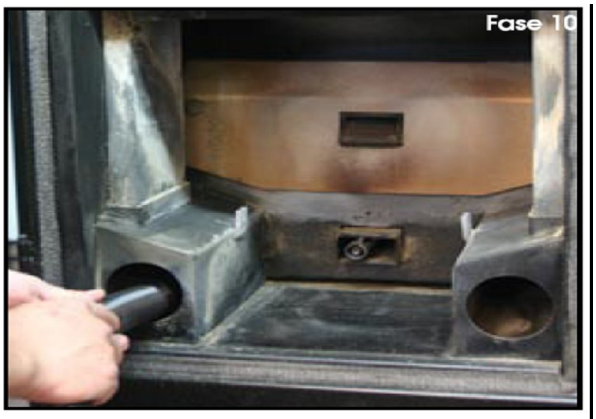

Aspirati in profunditate canalul de fum ca in faza 10. Demontati eventual canalizoarele si aspirati in partea posterioara pana la decantorul posterior o data pe an.

FAZE DE CURATENIE MODEL IDROBOX 35

1

deschideti usa focarului

2

loviti sau demontati tabla canalizor

3

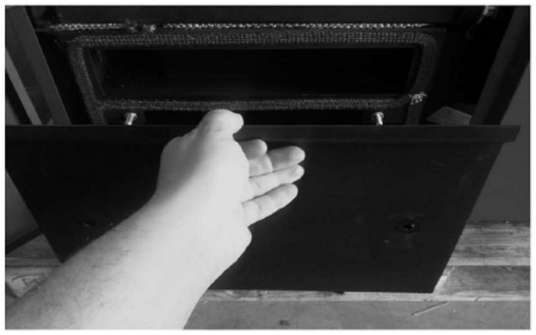

4

deschideti si goliti caseta de cenusa

5

6

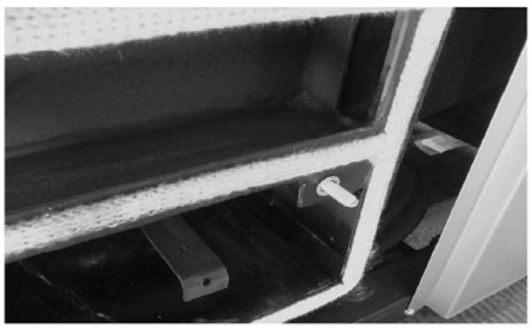

aspirati focarul si conducta de fum care duce spre ventilator

7

8

aspirati partea stanga a conductei de fum cat mai in adancime si curatati focarul extragand manerul partii sale inferioare aprox 10 cm spre exterior.

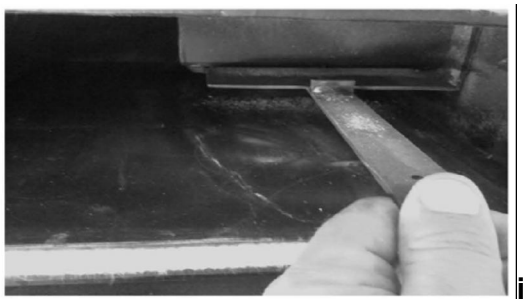

9 impingeti la loc manerul si aspirati cenusa.

Puteti demonta tabla de canalizare fum (fig.2) si casetele canalizoare din pareta stanga pe care este sprijinata tabla canalizor,pentru o curatenie mai ampla, o data la cateva luni.

FOLOSITI ASPIRATOR SPECIAL PENTRU CENUSA,CU BIDON COLECTOR.

6 NORMATIVE EUROPENE

73123/CEE, 891336/CEE, 891391/CEE,891106/CEE, 851374/CEE

7 GARANTIA SI ASISTENTA

Pentru a putea beneficia de garantia legala conform directivei 1999/144/CEE trebuie sa se respecte prescriptiile prezentului manual si in particular:

- respectati limitele de utilizare ale sobei sau centralei termice
- efectuati intretinere in mod constant
- autorizati sa foloseasca soba doar persoane capabile si mature. Nerespectarea prevederilor prezentului manual duce la pierderea garantiei
- interventiile in perioada de garantie sunt contra cost(manopera si transportul) fiind scutite de la plata doar piesele inlocuite, constatate ca fiind defectuoase .

Responsabilitati ale constructorului si vanzatorului

Constructorul, cat si vanzatorii autorizati isi declina orice responsabilitate civila sau penala, directa sau indirecta, atribuita astfel:

- instalare non conforma cu normativele in vigoare di directivelor privind siguranta;
- derespectarea instructiunilor manualului;
- instalarea de catre personal neautorizat;
- folosire neconforma cu directivele privind siguranta;
- modificari si reparatii neautorizate;
- folosirea de piese de schimb ne originale si neconforme cu modelul;
- lipsa intretinerii periodice si normale;
- evenimente exceptionale;

Caracteristici ale utilizatorului

In calitate de utilizator este admisa o persoana adulta si responsabila, prevazuta de cunostinte necesare pentru o intretinere ordinara a componentelor mecanice si electrice ale sobei. Este interzisa apropierea copiilor de centrala sau soba cu intentia de a se juca.

Normativa EN 1856-1:2003

Contact uman accidental: in cazul cand este posibil un contact uman accidental cu soba, temperatura suprafetei externe a caminului nu trebuie sa fie majora de valorile urmatoare

Metal gol	70gradeC
Metal vopsit	80gradeC
Metal vetroportelanat	86gradeC
Metal acoperit cu plastic	90 gradeC

Valorile sunt bazate pe criterii ale normativei EN 1856-1:2003 relative pentru un interval de atingere de 1 secunda.

Garantie si asistenta

Pentru a beneficia de garantie este necesar sa conservam documentul de cumparare. **Garantia este valabila 2 ani de la data cumpararii.**
Garantia acopera defecte originare ale produsului, ne sesizate la momentul cumpararii si atribuite defectelor de fabricatie. Piesele inlocuite in garantie sunt garantate pana la sfarsitul garantiei de achizitie al produsului.
Sunt garantate pentru 12 luni de la data achizitiei, aprinzatorul electric si componentele electrice ale acestuia,consumabile,dar care, au o durata medie de viata in conditii normale de functionare, de minim 3ani.

Sunt excluse garantiei urmatoarele parti,considerate consumabile,daca acestea au fost receptionete integre si functionale:
Geamul temperat si piesele din ceramica (la modele unde acestea exista)
Garnituri si racorduri din fibra ale usilor
Table din interiorul focarului
Focar si suport de focar
Vopsea,cromatura
Baterii
Reglarea parametrilor (**ulterior primei aprinderi.centrala vine deja reglata din fabrica**)
Intretinerea si curatenia periodica
Piese din materiale refractare
Nu sunt considerate defectiuni ale produsului si deci nu intra in garantie defecte legate **de uzura, intretinere defectuoasa, lipsa de curatenie, lipsa unei instalatii electrice conforma sau corecta cu parametri normali folosit de catre utilizator.** .
Nu se recunoaste nicio dauna sau compensatie pentru perioada necesara reparatiei in garantie si produsul nu este utilizat de catre client.

Perioada de interventie in garantie este intre **de 24 ore si 72 de ore** daca acesta a fost semnalata in zile nelucratoare,sarbatori legale,etc. Perioada de reparatie a unui defect constatat la interventia tehnicianului service, nu poate depasi **15 zile lucratoare**. In caz contrar, furnizorul va lua masuri de inlocuire temporara sau definitiva a produsului.

NOTA: curatati periodic centrala (canalele de fum) si tubulatuta cu aspirator de cenusa. Daca se observa ardere incorecta, cu mult fum, flacara slaba, creare de condens, sau orice tip de ardere care nu rezulta cu o flacara vie si frumoasa si cu cenusa fara impuritati, depuneri sau pelet nears, anuntati serviciul asistenta. Folositi pelet de buna calitate, uscat, si fara continut de pamant, cleiuri sau de materiale prefabricate(pal-uri,scoarta de copac,etc).

DECLARATIE DE CONFORMITATE A PRODUCATORULUI

Prin prezenta, societatea producatoare DZ ITALIA SRL, declara pe propria raspundere ca produsul

CENTRALA PE PELETI TIP IDROBOX DZ

- este construita in conformitate cu normele CE privind randamentul minim garantat conform CLASA 3 norma UNI EN 303:2004 demostrat cu raportul de proba nr. 288928 emis de Institutul Tehnic Giordano din Rimini,Italia.
- respecta limitele de noxe emise conform aliniatului 9 din capitolul 5 al DECRETULUI LEGE nr. 3/4/06 n 152 care transpune legislatia Uniunii Europene , cu modificarile acesteia
- utilizeaza peleti si biomase admisibile conform capitolului 10 partea a V-a din DECRETUL LEGE 152/2006 care transpune legislatia UE in vigoare , cu modificarile succesive.
- respecta directivele 89/336/CEE,93/68/CEE, si cerintele directivei referitoare la tensiunile joase, 73/23/CEE.

D.Z. srl
Amministratore Unico
Di Camillo Daniele

21.02.2018

CERTIFICAT DE GARANTIE

Sub rezerva drepturilor , DZ HOLDING GROUP , prin sucursalele sale: FAD CLIMA SRL, DZ BENELUX SRL, DZ ITALIA SRL, DUPU IMPEX SRL, garanteaza functionalitatea produselor sale in toata EUROPA.

VALIDITATE:
Pentru a putea beneficia de prezenta garantie, este necesar sa pastrati factura de cumparare a produsului. Garantia este valabila 2ani , de la data cumpararii produsului. Electrodul de aprindere beneficiaza de 12 luni garantie , fiind consumabil si supus eventualelor socuri de curent.

Garantia se ofera exclusiv pentru deteriorarile necunoscute de cumparator in momentul achizitiei, datorate defectelor de fabricatie . (vezi manual/conditii de garantie).
Producatoarul isi rezerva dreptul de a nu acorda garantie pentru parti deteriorate ca urmare a folosirii de pelet impropriu sau de defecte de alta natura care nu au legatura cu corecta funtionare a centralei.
Interventiile in perioada de garantie sunt contra cost(manopera si transportul,stabilindu-se o suma forfetara pentru acestea functie de distanta de deplasare a tehnicianului) fiind scutite de la plata doar piesele inlocuite, constatate ca fiind defectuoase .
Perioada de interventie in garantie este intre de **24 ore si 72 de ore** daca acesta a fost semnalata in zile nelucratoare,sarbatori legale,etc. Perioada de reparatie a unui defect constatat la interventia tehnicianului service, nu poate depasi **15 zile lucratoare**. In caz contrar, furnizorul va lua masuri de inlocuire temporara sau definitiva a produsului.
Centru asistenta telefonica: Dupu Impex srl Zanesti Neamt tel. 0233/283818 0721/424144
Luni-Duminica ore 08.00-21.00

Sunt excluse garantiei, daca acestea au fost receptionate ca fiind integre si functionale :

- sticla armata si partile din ceramica.
- fibra da articulatii si garniturile usilor.
- placile si furnirul din interiorul focarului.
- cosul si suportul cosului.
- vopseaua , comatura si finisarile.
- bateriile, reglarea parametrilor, curatarea si mentinerea periodica .

Nu sunt considerate defecte ale produsului , si de asemenea sunt excluse garantiei intretinere neadaptata, alimentarea electrica si instalarea produsului, pentru care este necesara consultarea unui instalator autorizat.

Prezenta garantie decade automat in momentul manipularii necorespunzatoare a produsului si cand datele referitoare la fabricatie , inscrise pe eticheta produsului, nu se mai pot citi.

MAGAZIN VANZARE:
NR. FACTURA:
MATRICOLA PRODUS:

SEMANTURA CLIENT:

RESPECTATI PREVEDERILE MANUALULUI LIVRAT CU PRODUSUL

www.fadclimasrl.it

PROCES-VERBAL DE INTERVENTIE

MAGAZIN DEDEMAN NR:

TEHNICIAN SERVICE: NUME/PRENUME

stufe e caldaie a pellet

DZ srl - C.da Villa Martelli 314/L-66034 Lanciano (Ch) C.f.-P.IVA 02015310697
CENTRU ASISTENTA ROMANIA : office @dupu.ro tel: 0233/283818

TIP INTERVENTIE:
IN GARANTIE ☐
IN AFARA GARANTIEI ☐

CLIENT

NUME _____ PRENUME _____

ADRESA _____ ORAS _____ judet _____

C.P. _____ Tel. _____ e-mail _____ mob. _____

INSTALATOR

DENUMIRE FIRMA _____ Tel. _____

DATE CENTRALA TERMICA

Matricola _____ Model _____ data achizitiei _____

DESCRIEREA INTERVENTIEI:

MOTIV _____

PARTI INLOCUITE IN GARANTIE (24 LUNI)	PARTI INLOCUITE IN AFARA GARANTIEI	
DESCRIERE	DESCRIERE	PRET (lei)
☐ TASTIERA (NUMAI DACA ESTE INTEGRA)	☐ BUJIE APRINDERE (DUPA 6 LUNI)	
☐ SONDA AMBIENT	☐ GEAM TEMPERAT	
☐ SONDA FUM	☐ GARNITURI	
☐ SONDA APA	☐ FOCAR	
☐ MOTOREDUCTOR	☐ REGLAJE DIVERSE	
☐ CENTRALINA ELECTRONICA	☐ CURATENIE FUMARE	
☐ VENTILATOR	☐ CONTROL AL FUNCTIONARII	
☐ POMPA APA	☐ PRIMA APRINDERE (DACA NU ESTE GRATUITA)	
☐ BUJIE APRINDERE (PRIMELE 6 LUNI)	☐ SUPORT FOCAR	
☐ PRESOSTAT	☐ FUZIBIL	
☐ VALVA SIGURANTA	☐ TASTIERA NON INTEGRA	
☐ RELEU TERMIC	☐ ORGANE NON INTEGRE	
☐ GRUP APRINDERE	☐ ALTE ORGANE IN CONTACT CU FLACARA	
☐ ALTUL	☐ ALTELE	
	Total	

NOTE SI CONSTATARI

Va informam ca,in relatia contractuala intre parti, datele personale ale clientilor vor fi tratate cu respectarea legii.
Prin semnarea acestui modul, clientul este de acord cu tratamentul datelor sale personale, precum si cu faptul ca, dupa interventia tehnicianului service, centrala termica este perfect functionanta.

DATA INTERVENTIEI _____ ORA INCEPERII INTERVENTIEI _____ ORA TERMINARII _____

NUME/PRENUME TEHNICIAN SERVICE _____

NUME/PRENUME CLIENT _____

SEMNATURA TEHNICIAN _____

SEMNATURA CLIENT _____

A SE EXPEDIA COPIA PREZENTULUI LA CENTRUL DE ASISTENTA DUPU IMPEX SRL ZANESTI

P.V. PUNERE IN FUNCTIUNE SI
CONSTATARE A FUNCTIONARII
CORESPUNZATOARE A INSTALATIEI
LA CERERE SAU LA PUNEREA IN FUNCTIUNE A CENTRALEI TERMICE

SC DEDEMAN SRL
MAGAZIN:

stufe e caldaie a pellet

DZ srl - C.da Villa Martelli 314/L-66034 Lanciano (Ch) C.f.-P.IVA 02015310697
CENTRU ASISTENTA ROMANIA: office@dupu.ro tel: 0233/283818

TIP INTERVENTIE:
PUNERE IN FUNCTIUNE ☐
VERIFICARE INSTALATIE ☐

CLIENT

NUME _____ PRENUME _____

ADRESA _____ ORAS _____ JUD. _____

C.P. _____ TEL. _____ e-mail _____ mob. _____

INSTALATOR

DENUMIRE FIRMA _____ Tel. _____

DATE CENTRALA TERMICA

MATRICOLA | Model | DATA ACHIZITIEI

METRATURA LOCUINTA	NUMARUL ELEMENTELOR RADIANTE .....
NUMARUL DE ETAJE	METRI DE COS DE FUM DIN CARAMIDA: ..... OTEL: ..... DACA EXISTA AMBELE VARIANTE,SA SE TRIACA AMBELE METRATURI

NOTE:

Atasati prezentului p.v. trei fotografii cu:
1. imagine cu flacara centralei la puterea minima
2. panoramica cu parcursul cosului de fum
3. iesirea externa a cosului de fum

Aceasta verificare trebuie facuta in termen de 30 zile de la montaj.
Centrala este deja controlata in fabrica si este gata de lucru.
Centrala poate fi aprinsa de persoane majore si responsabile care au citit si au luat nota de prevederile manualului care insoteste produsul
Producatorul verifica prezentul p.v. si comunica clientului sau revanzatorului daca sunt probleme relative cu instalatia care pot determina probleme in functionare,respectiv neacordarea de garantie pentru centrala termica
Alte observatii:.....

DATA: _____ ora inceperii interventiei | ora terminare interventie

Va informam ca,in relatia contractuala intre parti, datele personale ale clientilor vor fi tratate cu respectarea legii.
Prin semnarea acestui modul, clientul este de acord cu tratamentul datelor sale personale, precum si cu faptul ca, dupa interventia tehnicianului service, centrala termica este perfect functionanta.

Nume Tehnician Service _____ Nume/prenume client _____

Semnatura Tehnician _____ Semnatura client _____

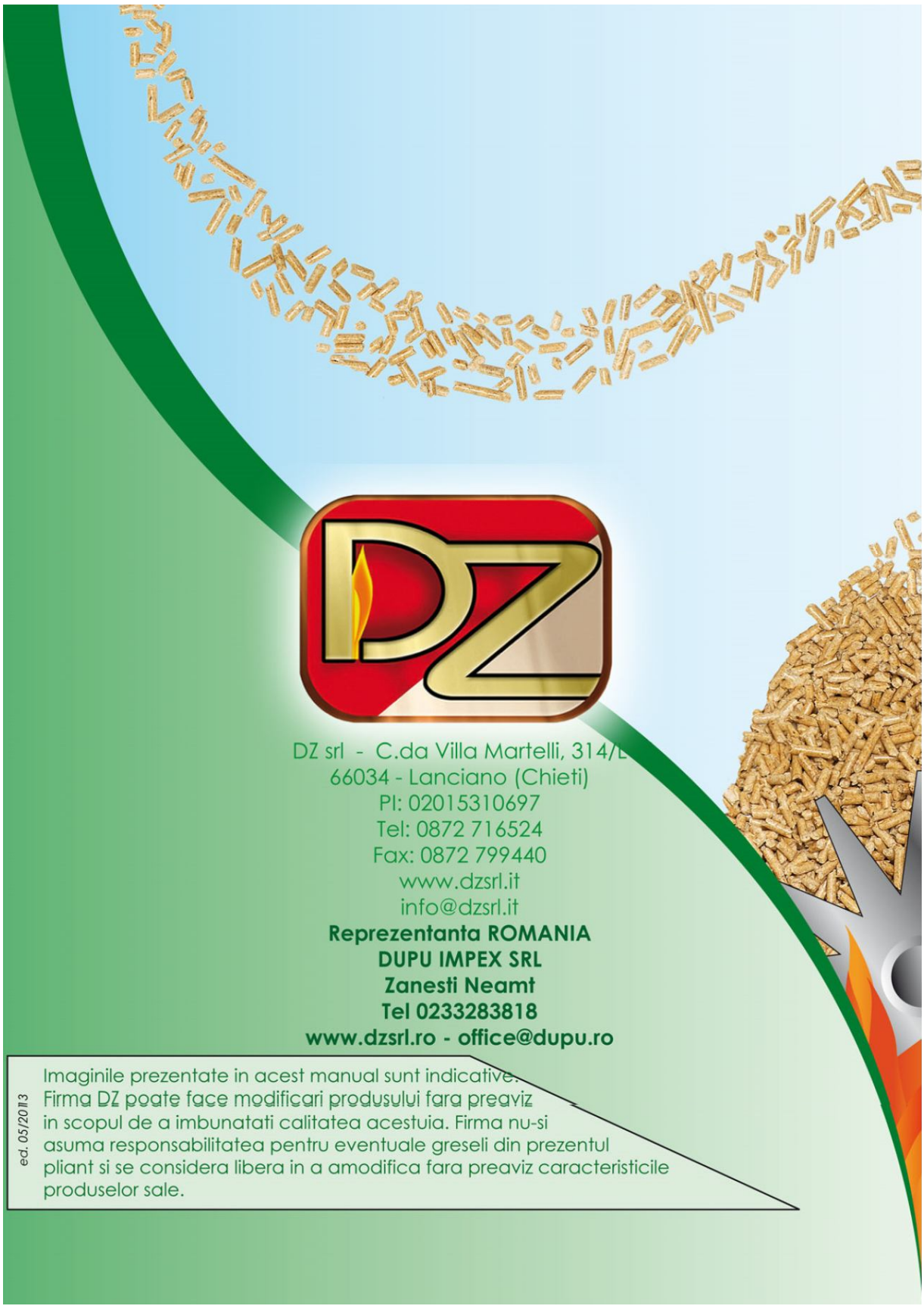

DZ srl - C.da Villa Martelli, 314/L
66034 - Lanciano (Chieti)
PI: 02015310697
Tel: 0872 716524
Fax: 0872 799440
www.dzsrl.it
info@dzsrl.it
Reprezentanta ROMANIA
DUPU IMPEX SRL
Zanesti Neamt
Tel 0233283818
www.dzsrl.ro - office@dupu.ro

Imaginile prezentate in acest manual sunt indicative.
Firma DZ poate face modificari produsului fara preaviz
in scopul de a imbunatati calitatea acestuia. Firma nu-si
asuma responsabilitatea pentru eventuale greseli din prezentul
pliant si se considera libera in a amodifica fara preaviz caracteristicile
produselor sale.

ed. 05/2013